Data sheet

C6A

力センサ

特長

- 圧縮用力センサ
- 定格力 200kN～5MN
- 200kN～2MNは中空形状
- 200kN･500kNは耐錆仕様
- 幅広い取付用アクセサリ

外形寸法（単位：mm）

C6A[1)]、定格力 200kN ～ 2MN

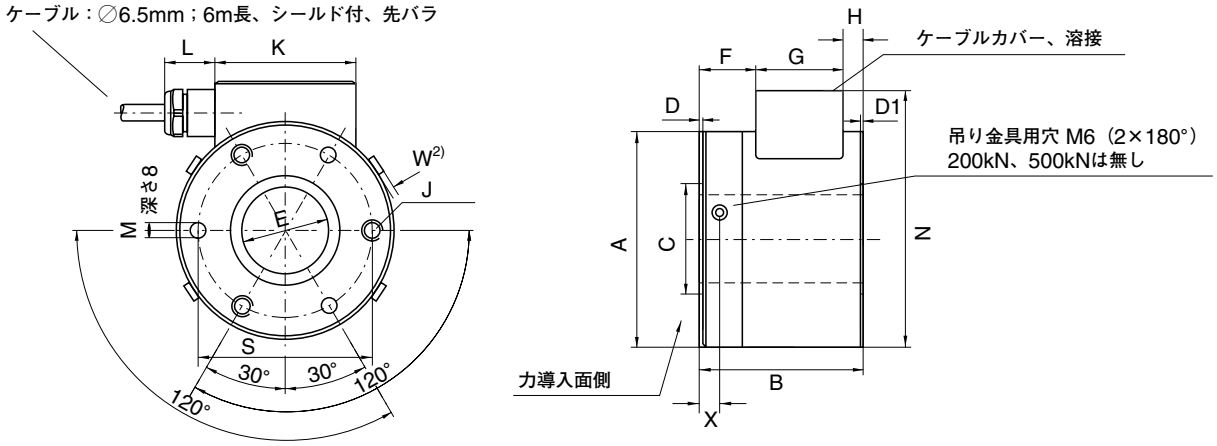

1) 定格力≦500kNは耐腐食材を使用　2) 1MNと2MNのみ

定格力	A	B	C±0.1	D	D1	$E^{+0.1}$	F	G	H	J	K	L	M^{H11}	N	S±0.1	W	X
200kN	80	60	40.4	1	1	32	19.5	32.5	8	M8深8	53	18.5	6	97.5	64	-	-
500kN			52													-	-
1MN	168	100	88	2	3	68	29	43	28	M12深15	50	35	8	200	130	1	10
2MN			106														

外形寸法（単位：mm）続き

C6A、定格力 5MN

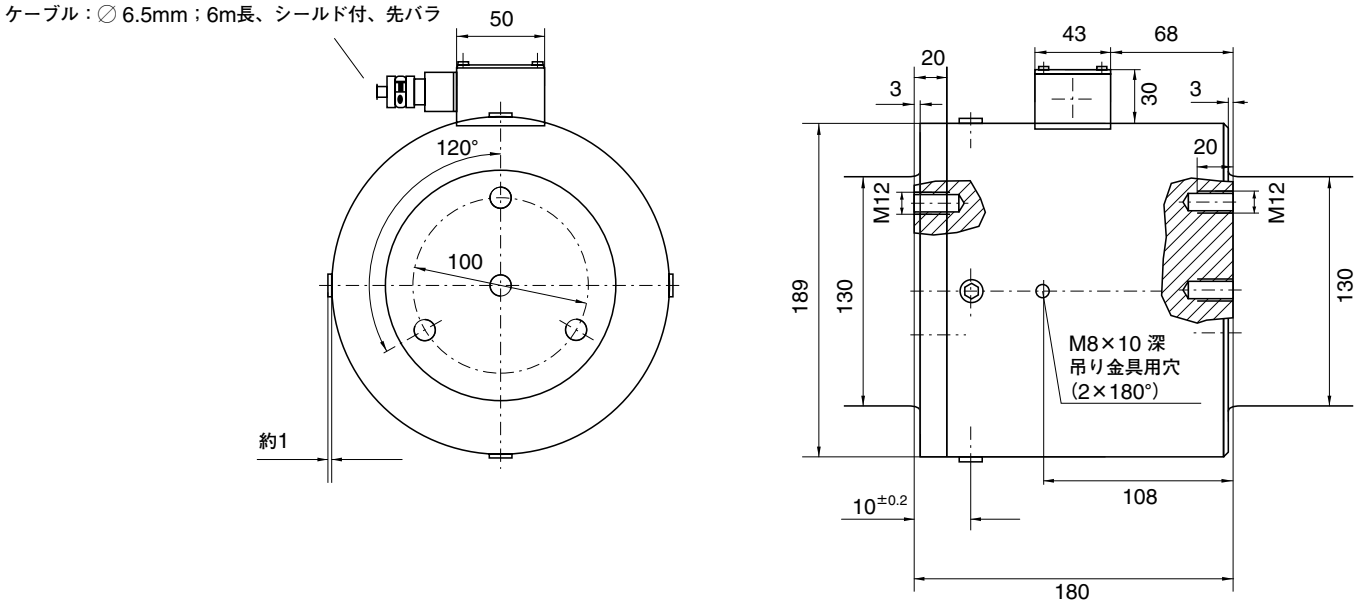

アクセサリ：（別売）（単位：mm）

球面受け金具 ZK（偏荷重補正用）

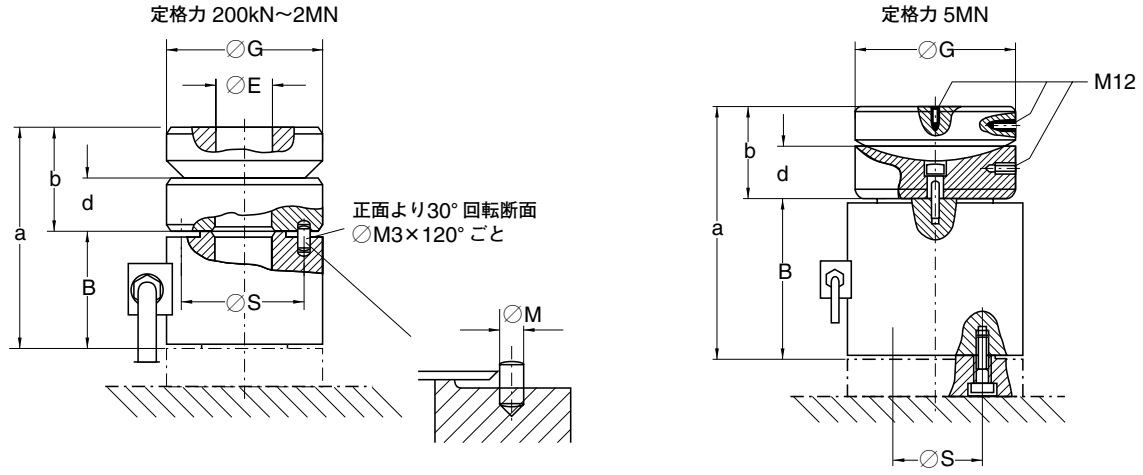

定格力	ZK	質量（kg）	B	$E^{+0.1}$	G	M_{h11}	s	a	b	d
200～500kN	1-C6/50T/ZK	1.7	60	32	$82_{-0.2}$	6	64±0.1	112	52	28
1MN	1-C6/100T/ZK	3.8	100	68	$121.5_{-0.2}$	8	130±0.1	175	74.5	40
2MN	1-C6/200T/ZK	11.6			$159_{-0.2}$			195	95	50
5MN	1-C6/500T/ZK	20.6	180	-	$178_{-0.3}$	-	100	284	103	61

アクセサリ（単位：mm）続き

ロードボタン ZL（高精度計測用力導入部品）

定格力 200kN～2MN

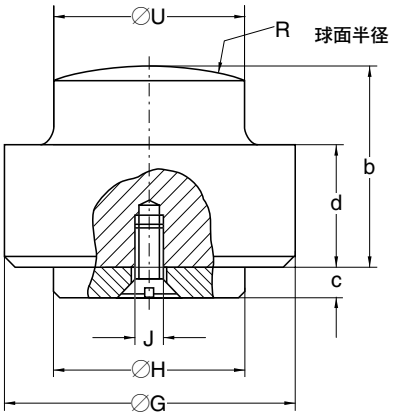

定格力 5 MN

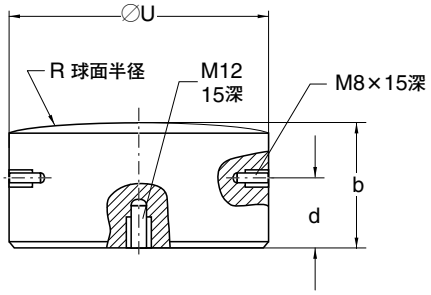

定格力	ZL	質量（kg）	G	$H_{-0.1}$	J	R	$U_{-0.2}$	b	c	d
200kN	1-C6/20T/ZL	0.8	60	31.9	M5	300	32	45	5	30
500kN	1-C6/50T/ZL						44			
1MN	1-C6/100T/ZL	6.4	120	67.9	M6	600	64	80	8	60
2MN	1-C6/200T/ZL	6.8					85			
5MN	1-C6/500T/ZL	6.5	—	—	—	—	$129.8_{-0.05}$	60	—	35

ペンダルベアリング EPO3

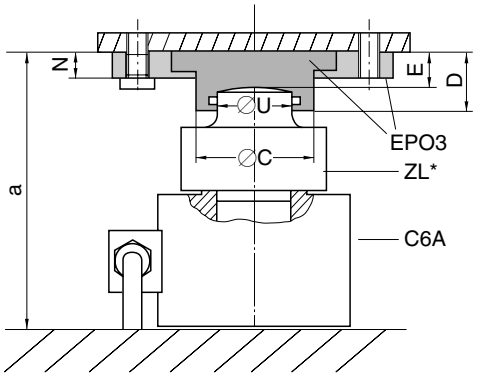

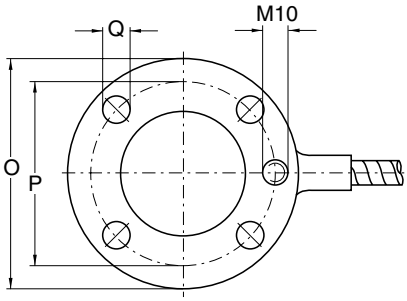

* ロードボタン ZL 200kN～2MN

定格力	EPO3	質量（kg）	C	D	E	N	O	P	Q	$U_{-0.2}$	a
200kN	1-EPO3R/20T	1.2	47.9	27.5	20	14	114	90	13	32	125
500kN	1-EPO3/50T	3.4	81.9	50	39.5	20	148	120	17	44	144.5
1MN	1-EPO3/100T	3.2								64	219.5
2MN	1-EPO3/250T	13.0	139.5	80	67.5	25	225	190	22	85	247.5
5MN	1-EPO3/500T	27.0	169.8	103	90	33	270	220	26	130	250

仕様（VDI 2638 準拠）

型式			C6A				
定格力	F_{nom}		200kN	500kN	1MN	2MN	5MN
精度等級			0.5				
定格感度	C_{nom}	mV/V	2				
相対感度偏差[2]	d_c						
耐圧硬質プレート使用時		%	＜±2.5				
ロードボタンZL、ペンダルベアリングEPO3使用時		%	＜±0.5				
球面受け金具ZK		%		＜±2.5		＜±4	
相対ゼロ信号偏差	$d_{s.o}$	%	＜1				
ヒステリシス（定格力0.5）	u	%	＜±0.8				
非直線性[2]	d_{lin}						
耐圧硬質プレート使用時		%	＜±1				
ロードボタンZL、ペンダルベアリングEPO3使用時		%	＜±0.5				
球面受け金具ZK使用時		%	＜±1				
10K当たりの感度に対する温度影響	TK_C	%	＜±0.1				
10K当たりのゼロ点に対する温度影響	TK_0	%	＜±0.05				
クリープ30分以上、温度補償範囲において	d_{crF+E}	%	＜±0.06				
入力抵抗、標準温度において	R_e	Ω	＞345				
出力抵抗、標準温度において	R_a	Ω	356±1.5				
絶縁抵抗、テスト電圧100V	R_{is}	GΩ	$>5\times10^9$				
参照ブリッジ印加電圧	U_{ref}	V	5				
ブリッジ加電圧範囲	$B_{U.GT}$	V	0.5～12				
標準温度	t_{ref}	℃	+23				
温度補償範囲	$B_{t.nom}$	℃	−10～+70				
許容温度範囲	$B_{t.G}$	℃	−30～+85				
保存温度範囲	$B_{t.S}$	℃	−50～+100				
許容力[1]	F_G	%	150				
限界力[1]	F_L	%	150				
破壊力[1]	F_B						
耐圧硬質プレート使用時		%	＞300				
ロードボタンZL、ペンダルベアリングEPO3使用時		%	＞300				＞200
球面受け金具ZK使用時		%	＞200				＞200
静的限界横力[1]	F_Q						
耐圧硬質プレート使用時		%	20				
ロードボタンZL、ペンダルベアリングEPO3使用時		%	20				10
球面受け金具ZK使用時		%	10				
許容相対動負荷[1] DIN 50 100	F_{rb}	%	70				
定格変位量、アクセサリ無し（±15%）	S_{nom}	mm	0.07	0.08	0.09	0.11	0.26
固有振動数	f_G	kHz	4.5	8	6	7.5	4.3
質量（ケーブルを除く）		kg	1.4	1.7	10.8	12.2	33
保護等級 DIN EN 60 529			IP 67				
ケーブル長（6線式）		m	6				

[1] 定格力に対して
[2] 仕様の異なるアクセサリの使用は変換器の性能を低下させます。

©Hottinger Baldwin Messtechnik GmbH. All rights reserved
記載内容は変更される場合があります。
本仕様書の記述はすべて当社製品の一般的な説明です。製品の補償を示すものとして理解されるべきものではなく、また、いかなる法的責任を成すものでもありません。
記述に差異が有る場合にはドイツ語原本が正となります。

03.15-09-00T

スペクトリス株式会社HBM事業部
本　　部 〒101-0048 東京都千代田区神田司町2−6
司町ビル 4階
TEL 03-3255-8156　　FAX 03-3255-8159
関西営業所 〒532-0003 大阪府大阪市淀川区宮原3−5−24
新大阪第一生命ビル 11F
TEL 06-6396-8507　　FAX 06-6396-8509
名古屋営業所 〒460-0003 愛知県名古屋市中区錦1−20−19
名神ビル 6F
TEL 052-220-6086　　FAX 03-3255-8159
URL www.hbm.com/jp E-mail hbm-sales@spectris.co.jp

measure and predict with confidence