Datenblatt

EX23-R

SomatXR Ethernet-Switch

Besondere Merkmale

- 10-Port Ethernet-Switch
- IEEE 1588v2 (precision time protocol - PTPv2)
- Unterstützt IPv4 oder IPv6
- 5 Anschlüsse bieten Power-over-Ethernet (PoE)
- Einsatz in rauer Umgebung (Schock, Vibration, Temperatur, Betauung, Feuchte)

Blockschaltbild

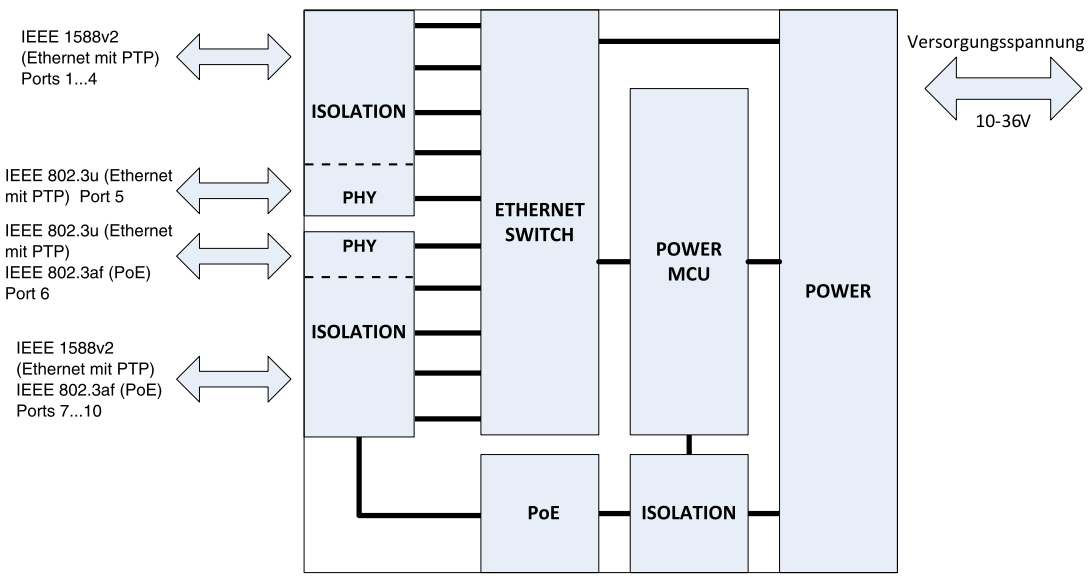

Allgemeine Daten		
Schnittstellen	-	-
Ethernet	-	5 (Ports 1 ... 5)
Ethernet (PoE)	-	5 (Ports 6PoE ... 10PoE)
Power	-	1
seriell	-	1 (nur zur Verwendung durch HBM)
Versorgungsspannungsbereich	V_{DC}	10 ... 36 (24 V Nennspannung)
Versorgungsspannungsunterbrechung (max. bei 24 V)	ms	12,5 (mit 8 W PoE)
Maximale Stromaufnahme	A	10
Leistungsaufnahme (bei 24 V)	-	-
null Anschlüsse verbunden, kein PoE	W	9,5
acht Anschlüsse verbunden, kein PoE	W	14,5
acht Anschlüsse verbunden, vier PoE-Anschlüsse mit 15,4 W	W	91,5
Ethernet (Datenverbindung)	-	Ports 1-4, 7PoE-10PoE - 10Base-T / 100Base-TX / 100Base-T
-	-	Ports 5 und 6 - (vorkonfiguriert 100Mb Vollduplex) 100Base-TX
Protokoll	-	TCP/IPv6 oder TCP/IPv4
Anschluss	-	geschirmtes Twisted-Pair-Kabel, M12 X-kodiert (CAT-5E)
Crossover	-	Auto MDI/-X
maximale Kabellänge	m	95 bei -40 °C, 85 bei 20 °C, 75 bei 75 °C[1)]
Precision Time Protocol (PTP)	-	Version 2 (IEEE 1588)
Gerätetyp	-	Ende-zu-Ende (Transparent Clock)
Sync-Ereignis	-	2-stufig (Standard)
Protokoll	-	IPv6 Multicast
Genauigkeit	ns	< 200
Power over Ethernet (PoE)	-	IEEE 802.3af
maximale Leistung pro Anschluss	W	15,4
Spannung (Nennwert)	V	55
Klassifizierung	-	automatisch
Verdrahtung (Alternative b)	–	blau/weiß-blau (Kontakte 7 und 8) = DC+ braun/weiß-braun (Kontakte 5 und 6) = DC-
Nenntemperaturbereich	°C	-40 ... +80 taupunktfest
PoE-Einschränkungen	-	-
maximale Temperatur, PoE ausgeschaltet [2)]	°C	80
maximale Temperatur bei PoE mit 0 ... 25 W	°C	75
maximale Temperatur bei PoE mit 25 ... 45 W	°C	70
maximale Temperatur bei PoE mit 45 ... 65 W	°C	65

[1)] Längenangaben für geschirmte Kabel. Kabellängen bis oder über 100 m sind möglich bei Verwendung eines ungeschirmten Kabels.

[2)] Beim Einschalten des EX23-R ist die PoE-Stromversorgung zu Anfang ausgeschaltet und bleibt dies so lange, bis ein PoE-Gerät angeschlossen wird. Nach Anschluss eines PoE-Geräts bleibt die PoE-Stromversorgung so lange eingeschaltet, bis der EX23-R ausgeschaltet wird (auch nach dem Trennen aller PoE-Geräte vom EX23-R).

Allgemeine Daten (Fortsetzung)		
Nenntemperaturbereich (Fortsetzung) Höhenabhängige Einschränkungen (PoE ausgeschaltet) maximale Temperatur bei 0 m maximale Temperatur bei 2500 m maximale Temperatur bei 5000 m	- °C °C °C °C	- +80 +80 +70 +55
Lagerungstemperaturbereich	°C	-40 ... +85
Schutzklasse	-	III
Schutzart	-	IP65/IP67 gemäß EN 60529
EMV-Anforderungen	-	gemäß EN 61326-1
Mechanische Prüfungen Vibration Beschleunigung Dauer Frequenz Stöße Beschleunigung Impulsdauer Schockanzahl	- - m/s^2 min Hz - m/s^2 ms -	- nach MIL-STD202G, Methode 204D, Test-Bedingung C 100 750 5 ... 2000 nach MIL-STD202G, Methode 213B, Test-Bedingung B 750 6 18
Spannungsspitzen (Load Dump)	-	ISO 16750-2:2010 Prüfung B, 63 V_{Spitze}
Abmessungen (h x b x t)	mm	80 x 205 x 140
Gewicht	g	2375

© HBM, Inc. Alle Rechte vorbehalten. Alle Angaben beschreiben unsere Produkte nur in allgemeiner Form.
Sie stellen keine Eigenschaftszusicherung im Sinne des §459, Abs. 2, BGB dar und begründen keine Haftung.

Americas: HBM, Inc. · 19 Bartlett Street · Marlboro · MA 01752 · USA · Tel.: (800) 578 4260 · Email: info@usa.hbm.com

Asia: Hottinger Baldwin Measurement (Suzhou) Co., Ltd. · 106 Heng Shan Road · Suzhou 215009 · Jiangsu · China
Free hotline: 4006217621 (only in China) · Tel.: +86 512 682 47776 · Email: hbmchina@hbm.com.cn

Europe: Hottinger Baldwin Messtechnik GmbH · Im Tiefen See 45 · 64293 Darmstadt · Germany
Tel.: +49 6151 803-0 · Email: info@hbm.com

measure and predict with confidence

HBM: public

B04322_03_G00_00