DUS Daten- und Steuerungstechnik GmbH
Waldstraße 17 • 57250 Netphen-Deuz
E-Mail: info@smartplanning.de
http://www.smartplanning.de

Firma:	Hottinger Baldwin Messtechnik GmbH
Straße:	Im Tiefen See 45
Ort:	64293 Darmstadt

http://www.hbm.com/

Projekt:	DF3X_2011_03
Projektbeschreibung:	Makros für Eplan Electric P8
Stand:	

CAE: Eplan Electric P8 2.0.5.4602

Erstellt am	09.03.2011
Bearbeitet am	17.03.2011

Anzahl der Seiten 20

Makros für Eplan Electric P8

RECHTLICHE HINWEISE UND HAFTUNGSAUSSCHLÜSSE

Die Ausarbeitungen dieses Projektes sind und urheberrechtlich geschützt und geistiges Eigentum der Firma

Hottinger Baldwin Messtechnik GmbH
Im Tiefen See 45
D-64293 Darmstadt

Alle Angaben wurden in bester Absicht und nach bestem Wissen und Gewissen gemacht.

Für die Richtigkeit und Vollständigkeit der Angaben wird keine Haftung übernommen.

Für die Verwendung der Produkt-Daten in dem CAE-System Eplan Electric P8 wird keine Garantie übernommen.

Projektstruktur

Dieses Projekt ist ein Makroprojekt und beinhaltet CAE-Daten für Eplan Electric P8.

CAE-Daten:

-Makro-Projekt	DF3X_2011_03.zw1
-Makros	DF3X_2011_03.zw5
-Artikeldaten	Parts_DF3X_2011_03.zw6
-Artikeldaten Import-Datei	Parts_DF3X_2011_03.xml

Daten-Verzeichnisse:

..\EPLAN\Electric P8\...\HBM

Artikeldaten:

Für alle Makros sind Artikeldaten angelegt.

Sie gelten für die interne Artikelauswahl.

Für den Datenaustausch zwischen Artikeldaten und Projekt / Projekt und Artikeldaten werden die Eplan Electric P8-Funktionen zum Artikeldatenabgleich verwendet.

Inhaltsverzeichnis

Seite	Blatt	Seitenbeschreibung	Datum	Bearb.
==HBM=DOC/1	0001	Title page/cover sheet	17.03.2011	SHE
==HBM=DOC/2	0002	Project description	17.03.2011	SHE
==HBM=DOC/3	0003	Inhaltsverzeichnis	17.03.2011	SHE
==HBM=DOC/4	0004	Inhaltsverzeichnis	17.03.2011	SHE
==HBM=DF30/1	0005	HBM-DF30	17.03.2011	SHE
==HBM=DF30/2	0006	HBM-DF30	17.03.2011	SHE
==HBM=DF30/3	0007	HBM-DF30	17.03.2011	SHE
==HBM=DF30/4	0008	HBM-DF30	17.03.2011	SHE
==HBM=DF30/5	0009	HBM-DF30	17.03.2011	SHE
==HBM=DF31/1	0010	HBM-DF31	17.03.2011	SHE
==HBM=DF31/2	0011	HBM-DF31	17.03.2011	SHE
==HBM=DF31/3	0012	HBM-DF31	17.03.2011	SHE
==HBM=DF31/4	0013	HBM-DF31	17.03.2011	SHE
==HBM=DF31/5	0014	HBM-DF31	17.03.2011	SHE
==HBM=DF31/6	0015	HBM-DF31	17.03.2011	SHE
==HBM=DF31/7	0016	HBM-DF31	17.03.2011	SHE
==HBM=DF001/1	0017	HBM-DF001	17.03.2011	SHE

Inhaltsverzeichnis

Seite	Blatt	Seitenbeschreibung	Datum	Bearb.
==HBM=DF001/2	0018	HBM-DF001	17.03.2011	SHE
==HBM=DF002/1	0019	HBM-DF002	17.03.2011	SHE
==HBM=DF002/2	0020	HBM-DF002	17.03.2011	SHE

Variante A
HBM\DF30CAN.ema
Carrier−frequency amplifier
Version 2011/03

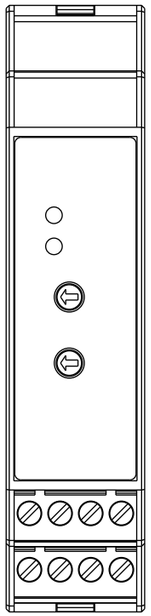

Variante B
HBM\DF30CAN.ema
Carrier−frequency amplifier
Version 2011/03

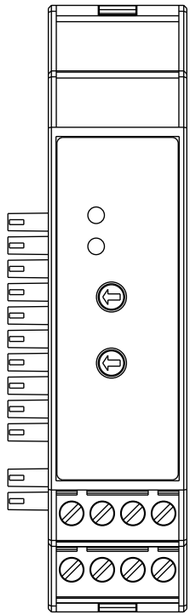

Variante A
HBM\DF30DN.ema
Carrier−frequency amplifier
Version 2011/03

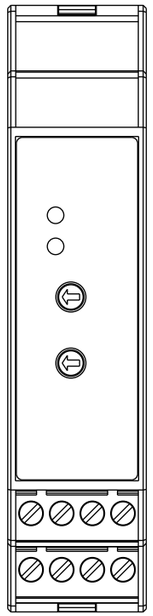

Variante B
HBM\DF30DN.ema
Carrier−frequency amplifier
Version 2011/03

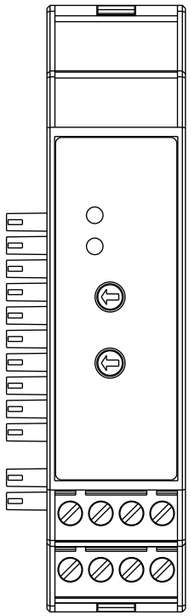

Variante A
HBM\DF30DP.ema
Carrier−frequency amplifier
Version 2011/03

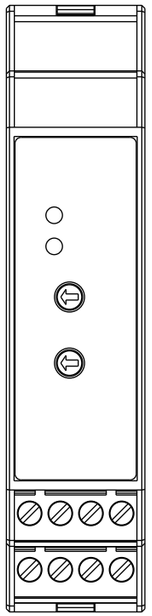

Variante B
HBM\DF30DP.ema
Carrier−frequency amplifier
Version 2011/03

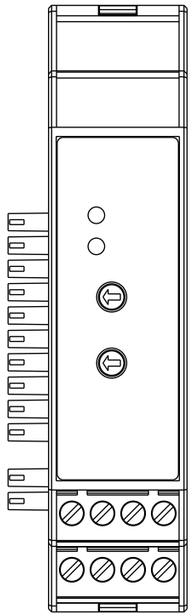

Variante A
HBM\DF30CAN.ema
Carrier–frequency amplifier
Version 2011/03

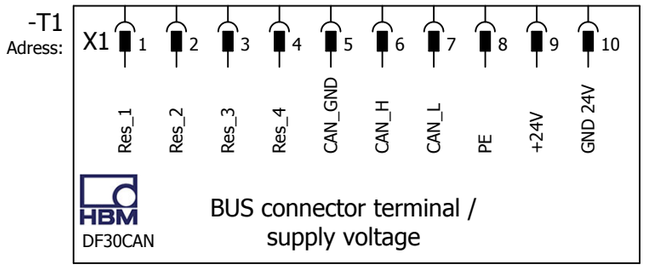

Variante A
HBM\DF30DN.ema
Carrier–frequency amplifier
Version 2011/03

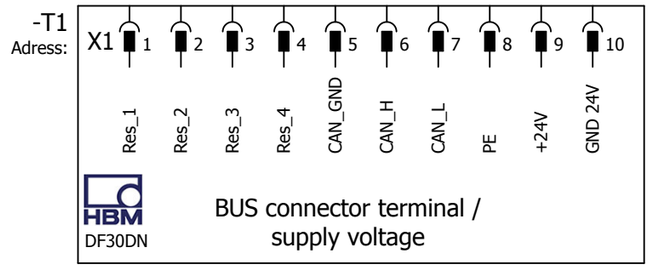

Variante A
HBM\DF30DP.ema
Carrier–frequency amplifier
Version 2011/03

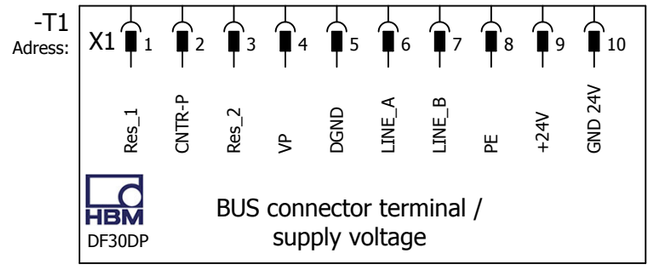

Variante B
HBM\DF30CAN.ema
Carrier−frequency amplifier
Version 2011/03 -T1
Adress:

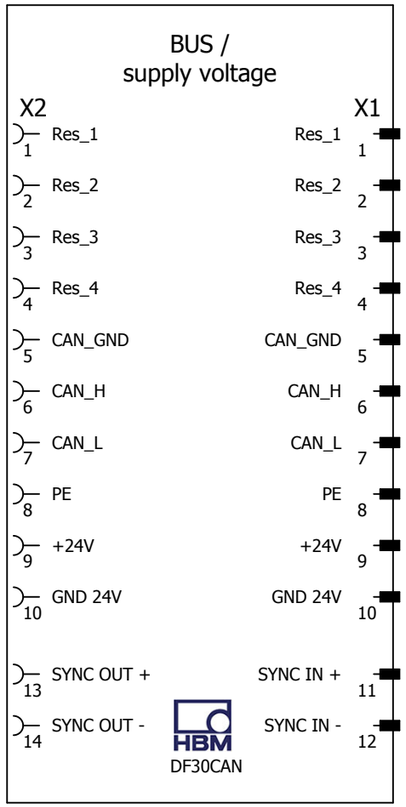

Variante B
HBM\DF30DN.ema
Carrier−frequency amplifier
Version 2011/03 -T1
Adress:

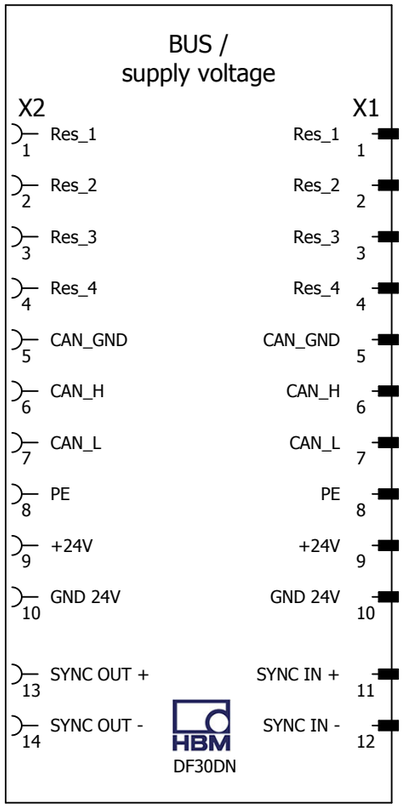

Variante B
HBM\DF30DP.ema
Carrier−frequency amplifier
Version 2011/03 -T1
Adress:

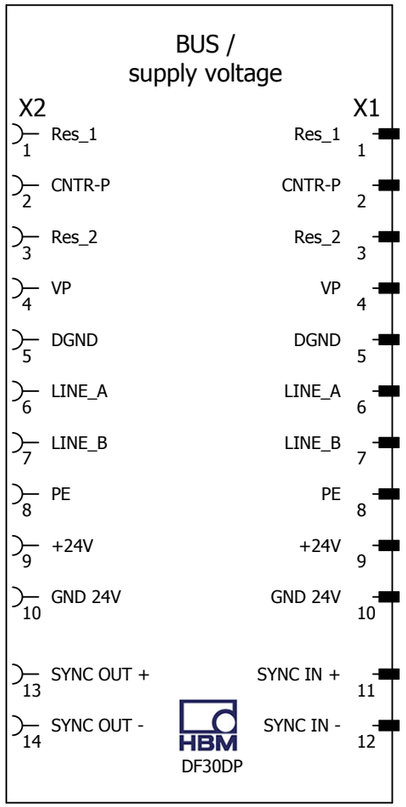

			Datum	17.03.2011	Macros for Eplan Electric P8		HBM-DF30	== HBM	Blatt	0007
			Bearb.	SHE				= DF30	von	20
			Gepr.					++		
Änderung	Datum	Name	Urspr.		Ersatz von	Ersetzt durch		+	Seite	3

Variante C
HBM\DF30CAN.ema
Carrier−frequency amplifier
Version 2011/03 -T1
Adress:

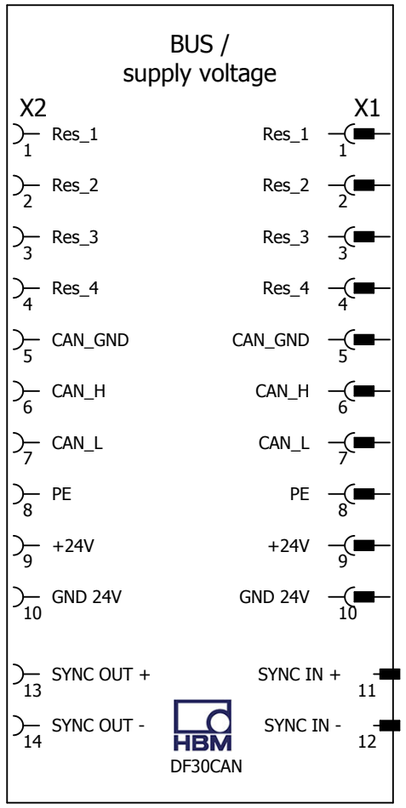

Variante C
HBM\DF30DN.ema
Carrier−frequency amplifier
Version 2011/03 -T1
Adress:

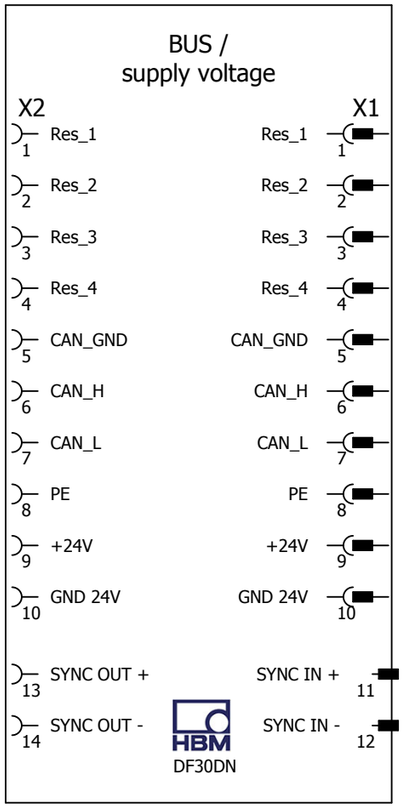

Variante C
HBM\DF30DP.ema
Carrier−frequency amplifier
Version 2011/03 -T1
Adress:

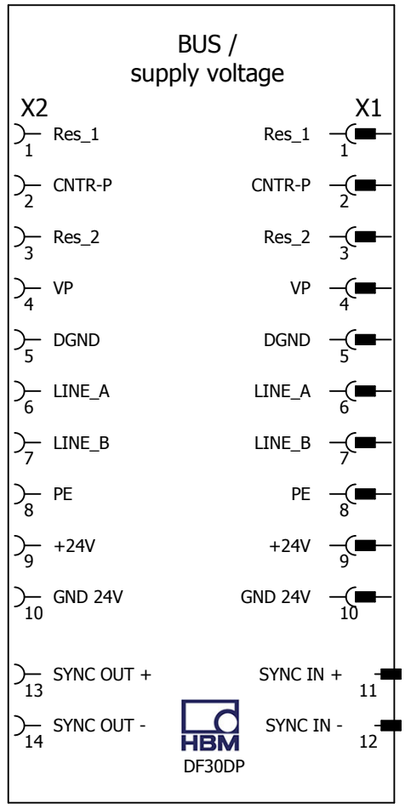

			Datum	17.03.2011	Macros for Eplan Electric P8		HBM-DF30	== HBM	Blatt	0008
			Bearb.	SHE				= DF30	von	20
			Gepr.					++		
Änderung	Datum	Name	Urspr.		Ersatz von	Ersetzt durch		+	Seite	4

Variante D
HBM\DF30CAN.ema
Carrier–frequency amplifier
Version 2011/03

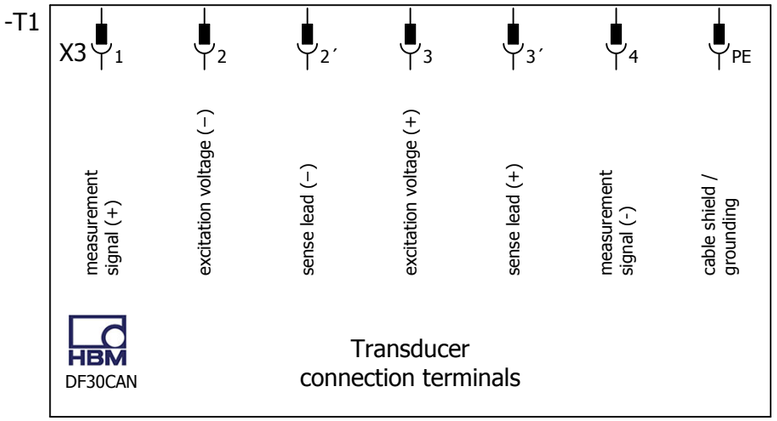

Variante D
HBM\DF30DN.ema
Carrier–frequency amplifier
Version 2011/03

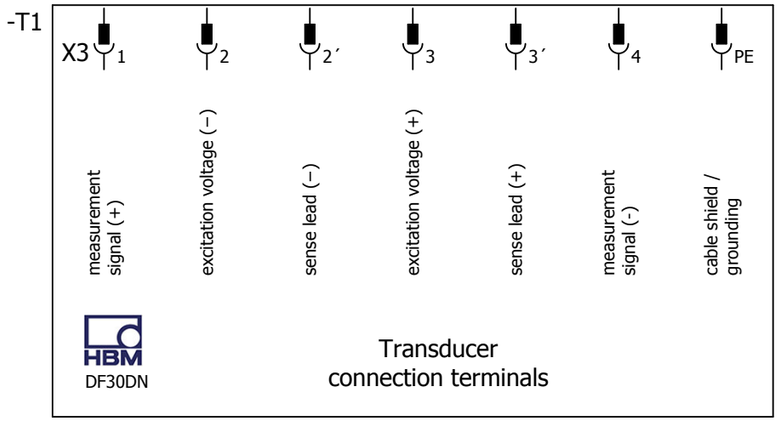

Variante D
HBM\DF30DP.ema
Carrier–frequency amplifier
Version 2011/03

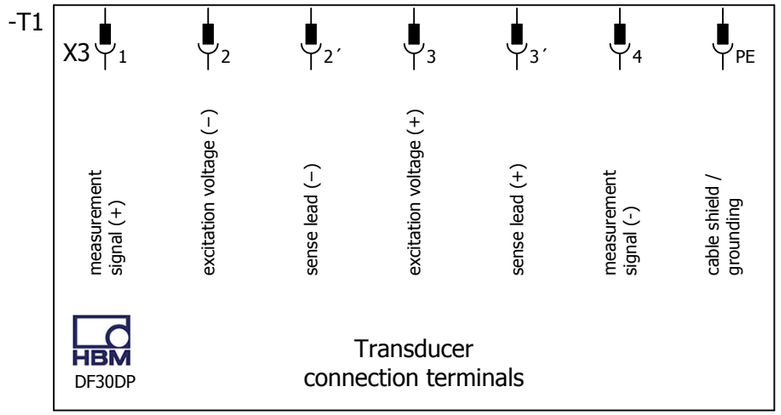

Variante E
HBM\DF30CAN.ema
Carrier–frequency amplifier
Version 2011/03

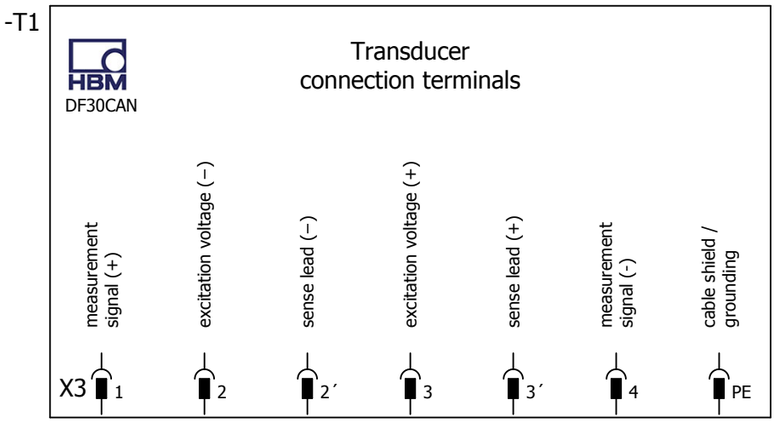

Variante E
HBM\DF30DN.ema
Carrier–frequency amplifier
Version 2011/03

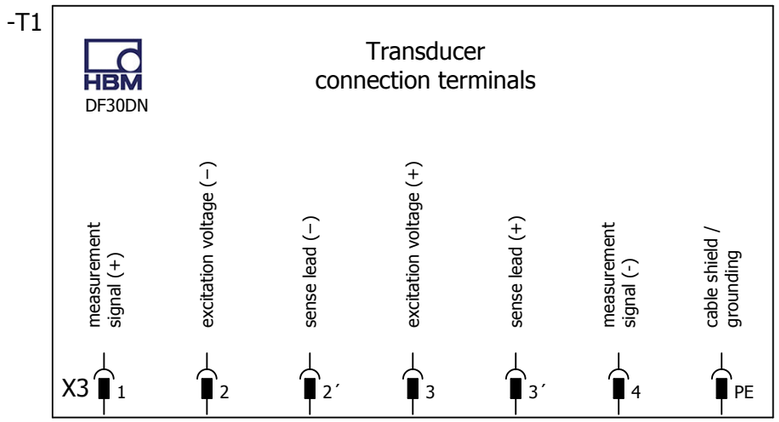

Variante E
HBM\DF30DP.ema
Carrier–frequency amplifier
Version 2011/03

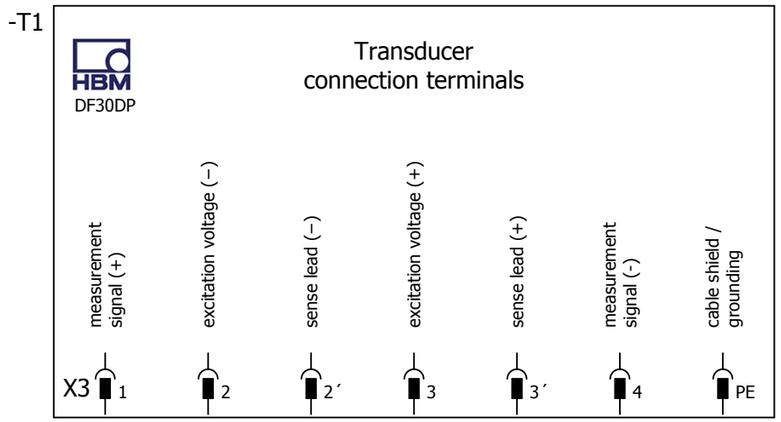

Variante A
HBM\DF31CAN.ema
Trägerfrequenzmessverstärker
Version 2011/03

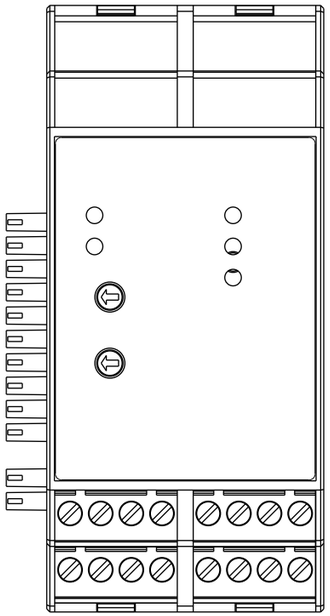

Variante B
HBM\DF31CAN.ema
Trägerfrequenzmessverstärker
Version 2011/03

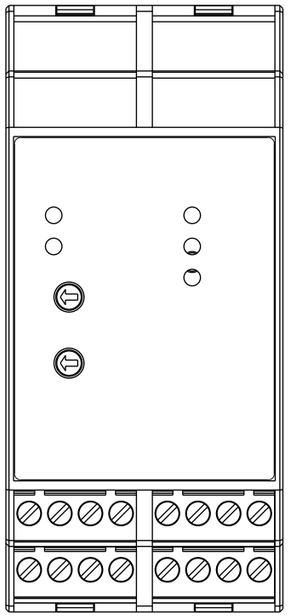

Variante A
HBM\DF31DN.ema
Trägerfrequenzmessverstärker
Version 2011/03

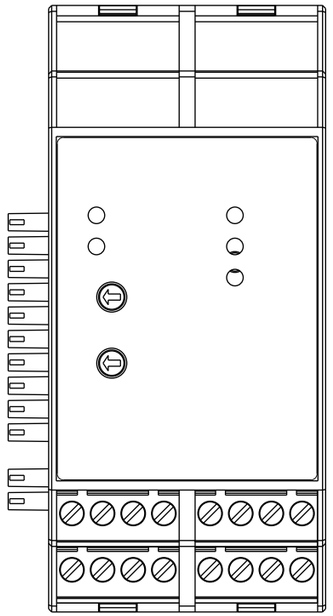

Variante B
HBM\DF31DN.ema
Trägerfrequenzmessverstärker
Version 2011/03

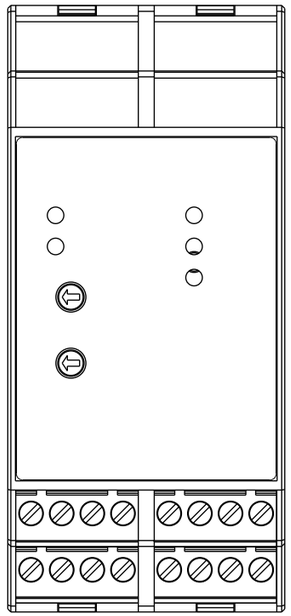

Variante A
HBM\DF31DP.ema
Trägerfrequenzmessverstärker
Version 2011/03

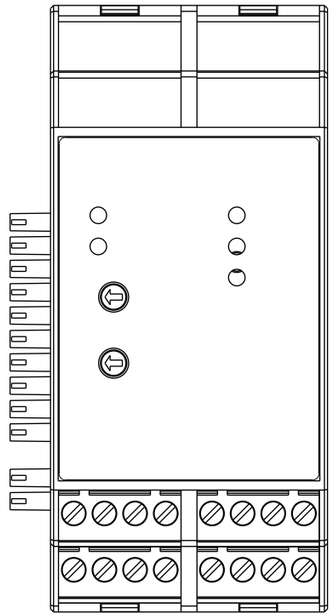

Variante B
HBM\DF31DP.ema
Trägerfrequenzmessverstärker
Version 2011/03

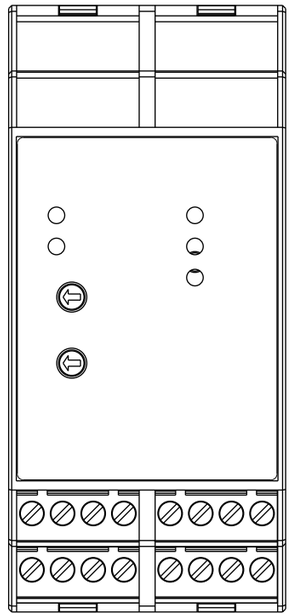

Variante A
HBM\DF31CAN.ema
Trägerfrequenzmessverstärker
Version 2011/03

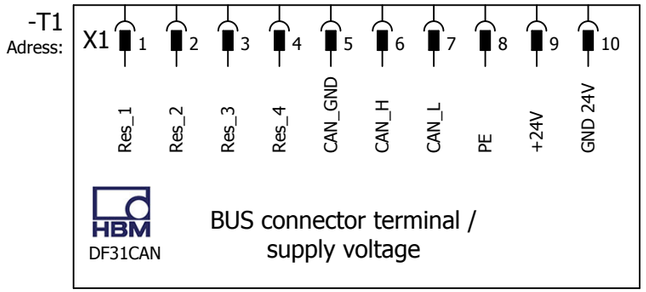

Variante A
HBM\DF31DN.ema
Trägerfrequenzmessverstärker
Version 2011/03

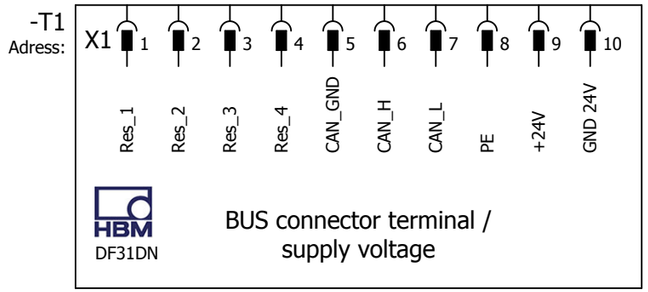

Variante A
HBM\DF31DP.ema
Trägerfrequenzmessverstärker
Version 2011/03

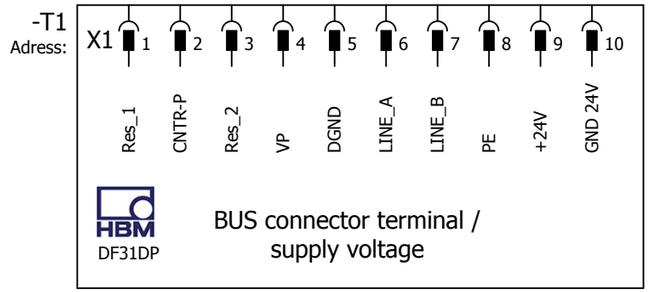

Variante B
HBM\DF31CAN.ema
Trägerfrequenzmessverstärker
Version 2011/03 -T1
Adress:

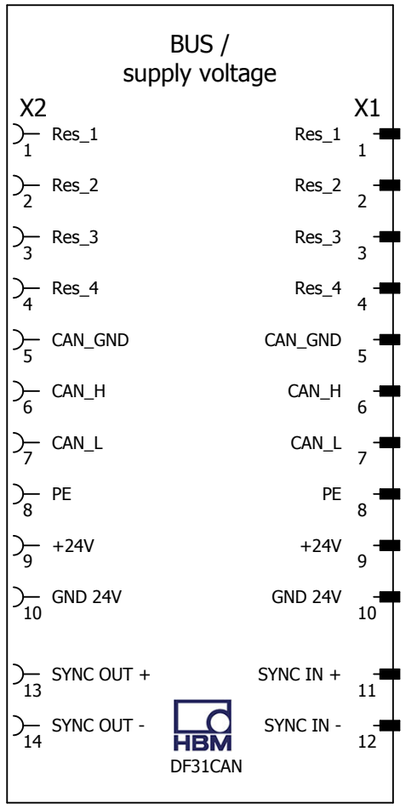

Variante B
HBM\DF31DN.ema
Trägerfrequenzmessverstärker
Version 2011/03 -T1
Adress:

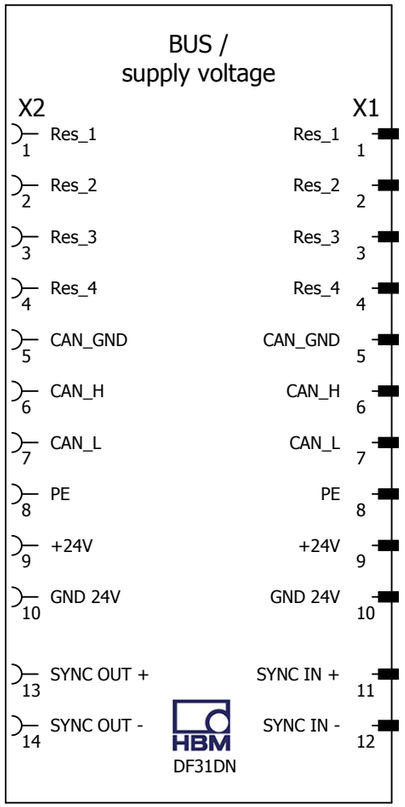

Variante B
HBM\DF31DP.ema
Trägerfrequenzmessverstärker
Version 2011/03 -T1
Adress:

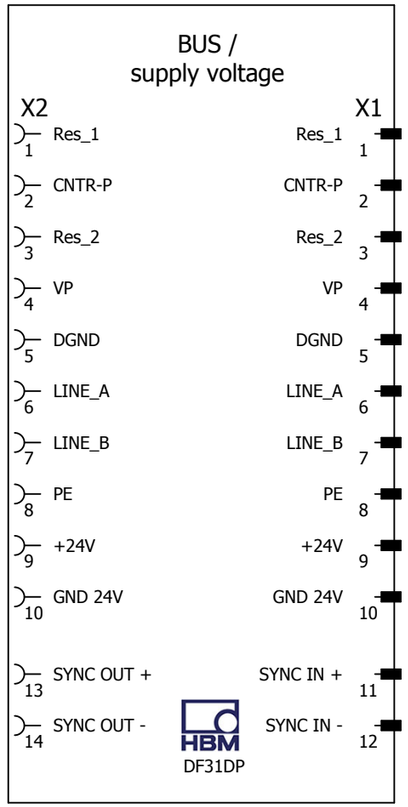

Variante C
HBM\DF31CAN.ema
Trägerfrequenzmessverstärker
Version 2011/03 -T1
Adress:

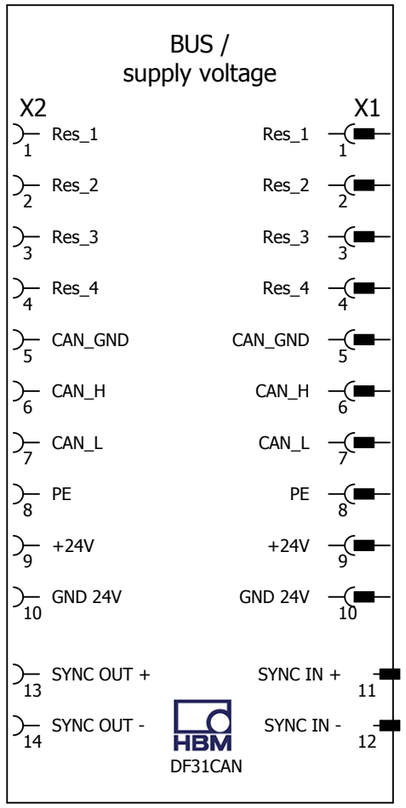

Variante C
HBM\DF31DN.ema
Trägerfrequenzmessverstärker
Version 2011/03 -T1
Adress:

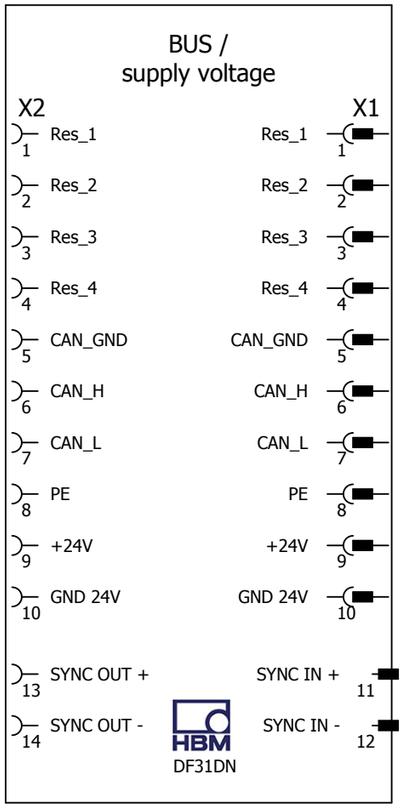

Variante C
HBM\DF31DP.ema
Trägerfrequenzmessverstärker
Version 2011/03 -T1
Adress:

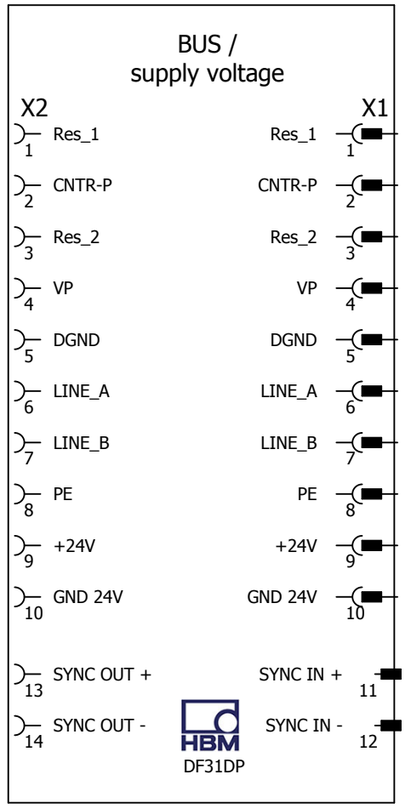

Variante D
HBM\DF31CAN.ema
Trägerfrequenzmessverstärker
Version 2011/03

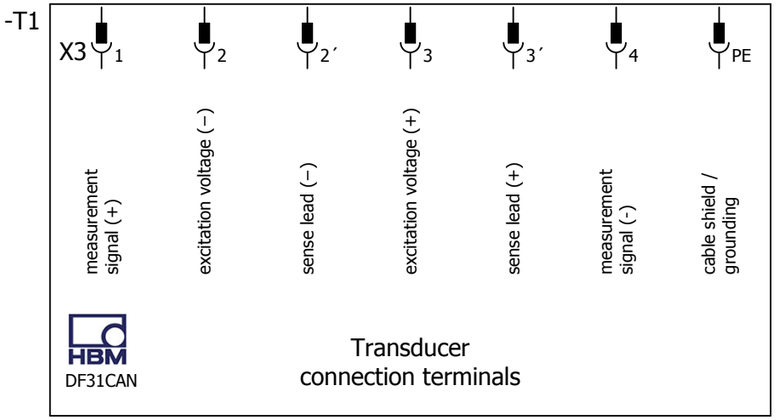

Variante D
HBM\DF31DN.ema
Trägerfrequenzmessverstärker
Version 2011/03

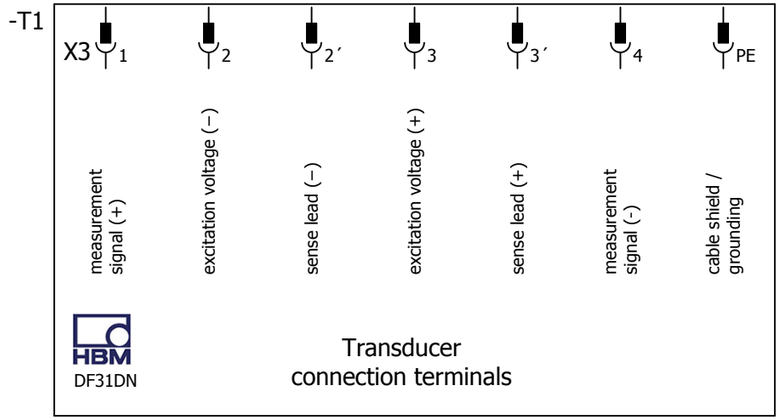

Variante D
HBM\DF31DP.ema
Trägerfrequenzmessverstärker
Version 2011/03

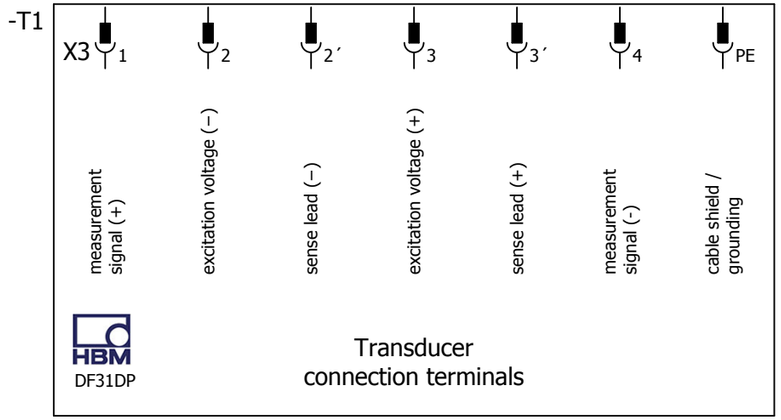

Variante E
HBM\DF31CAN.ema
Trägerfrequenzmessverstärker
Version 2011/03

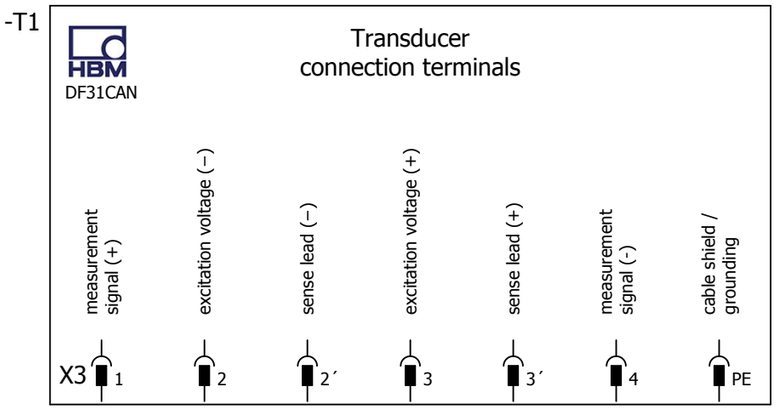

Variante E
HBM\DF31DN.ema
Trägerfrequenzmessverstärker
Version 2011/03

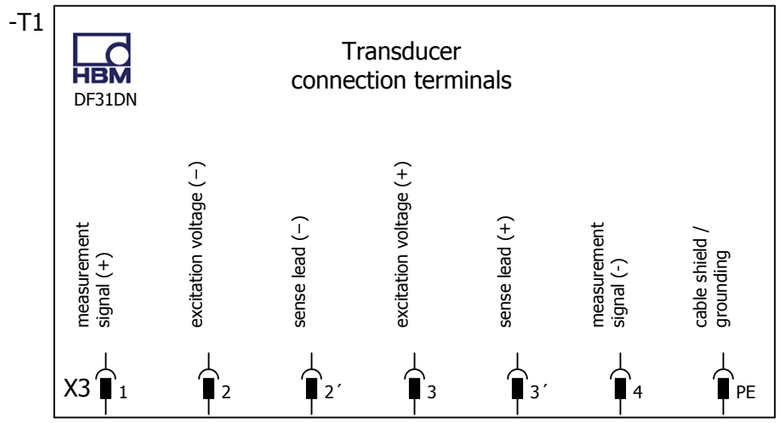

Variante E
HBM\DF31DP.ema
Trägerfrequenzmessverstärker
Version 2011/03

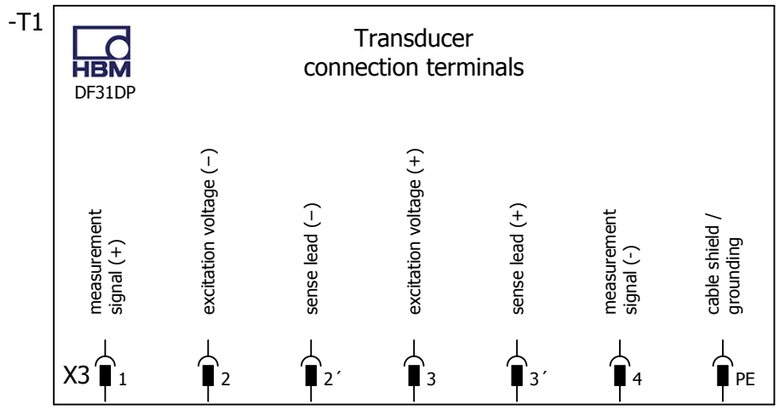

Variante F
HBM\DF31CAN.ema
Trägerfrequenzmessverstärker
Version 2011/03

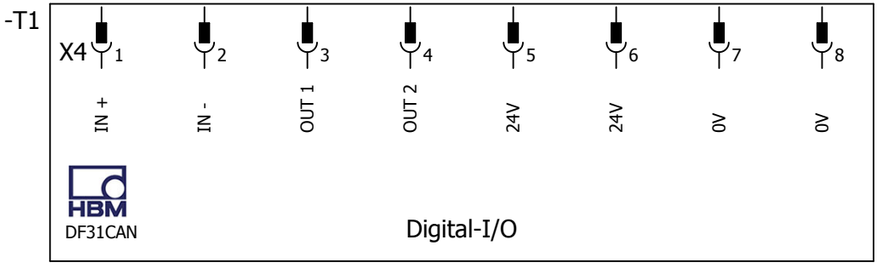

Variante G
HBM\DF31CAN.ema
Trägerfrequenzmessverstärker
Version 2011/03

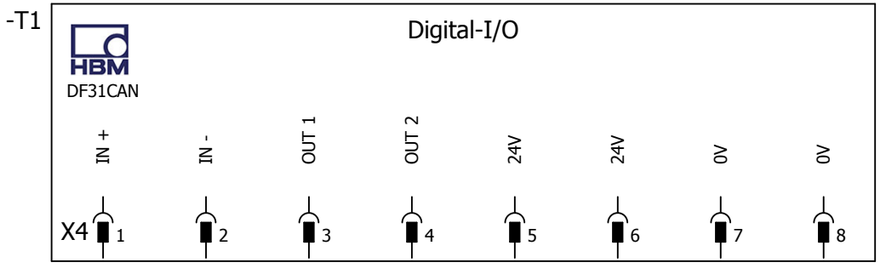

Variante F
HBM\DF31DN.ema
Trägerfrequenzmessverstärker
Version 2011/03

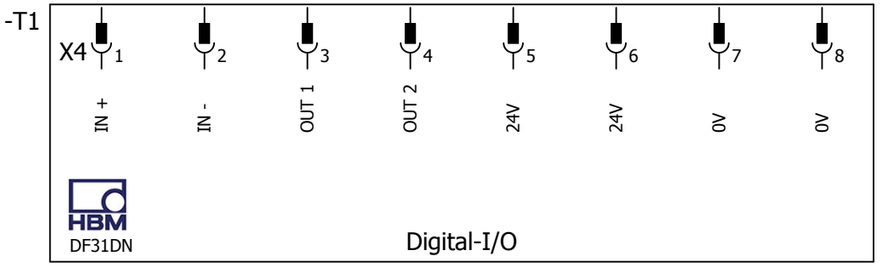

Variante G
HBM\DF31DN.ema
Trägerfrequenzmessverstärker
Version 2011/03

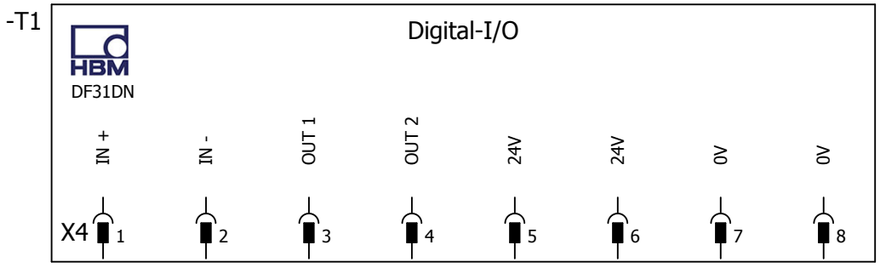

Variante F
HBM\DF31DP.ema
Trägerfrequenzmessverstärker
Version 2011/03

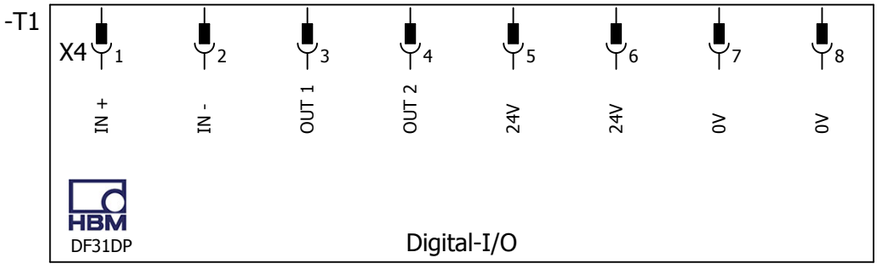

Variante G
HBM\DF31DP.ema
Trägerfrequenzmessverstärker
Version 2011/03

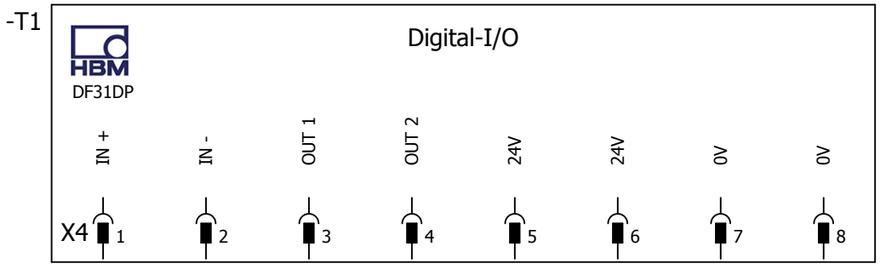

Variante H
HBM\DF31CAN.ema
Trägerfrequenzmessverstärker
Version 2011/03

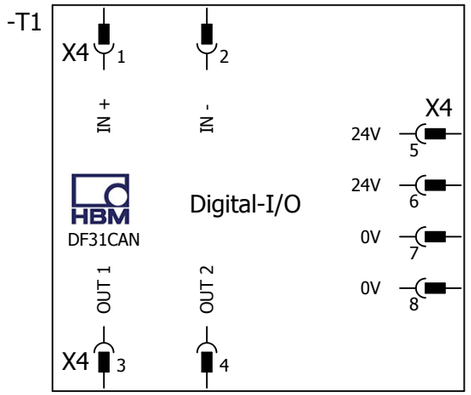

Variante H
HBM\DF31DN.ema
Trägerfrequenzmessverstärker
Version 2011/03

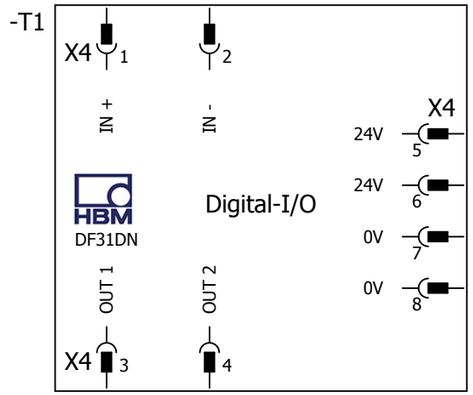

Variante H
HBM\DF31DP.ema
Trägerfrequenzmessverstärker
Version 2011/03

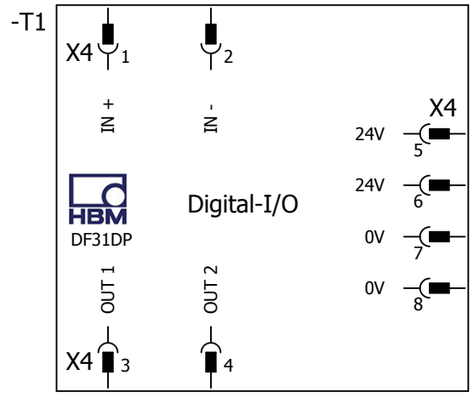

Variante A
HBM\DF001.ema
Connection module Profibus DP
Version 2011/03

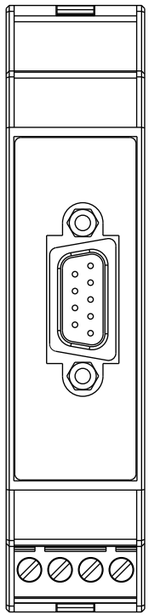

Variante B
HBM\DF001.ema
Connection module Profibus DP
Version 2011/03

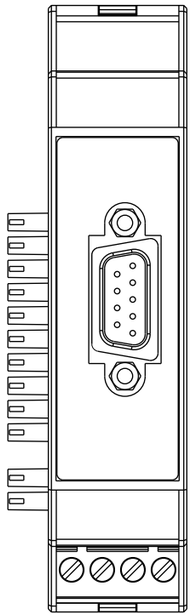

Variante A
HBM\DF001.ema
Connection module Profibus DP
Version 2011/03

-T1

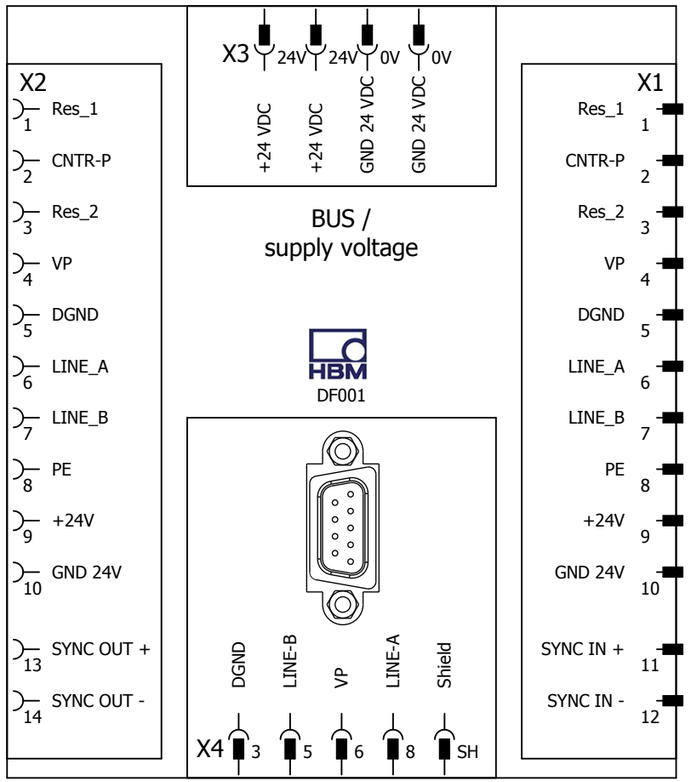

Variante B
HBM\DF001.ema
Connection module Profibus DP
Version 2011/03

-T1

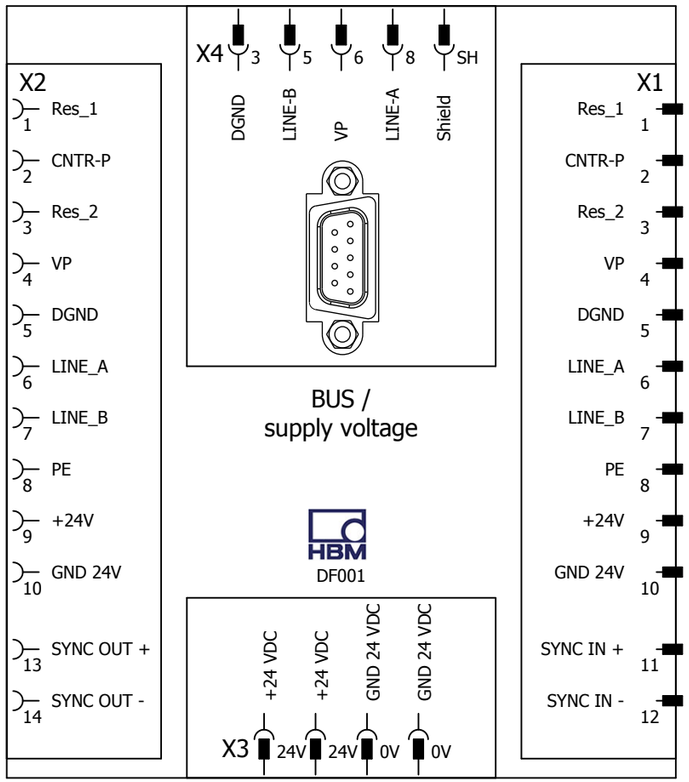

			Datum	17.03.2011	Macros for Eplan Electric P8		HBM-DF001	== HBM	Blatt	0018
			Bearb.	SHE				= DF001	von	20
			Gepr.					++		
Änderung	Datum	Name	Urspr.		Ersatz von	Ersetzt durch		+	Seite	2

Variante A
HBM\DF002.ema
Connection module
CAN-Bus, DeviceNet
Version 2011/03

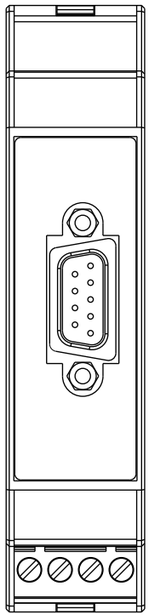

Variante B
HBM\DF002.ema
Connection module
CAN-Bus, DeviceNet
Version 2011/03

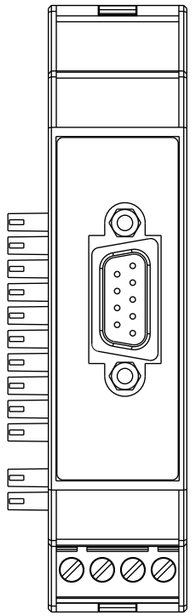

			Datum	17.03.2011	Macros for Eplan Electric P8		HBM-DF002	== HBM	Blatt	0019
			Bearb.	SHE				= DF002	von	20
			Gepr.					++		
Änderung	Datum	Name	Urspr.		Ersatz von	Ersetzt durch		+	Seite	1

Variante A
HBM\DF002.ema
Connection module
CAN-Bus, DeviceNet
Version 2011/03

-T1

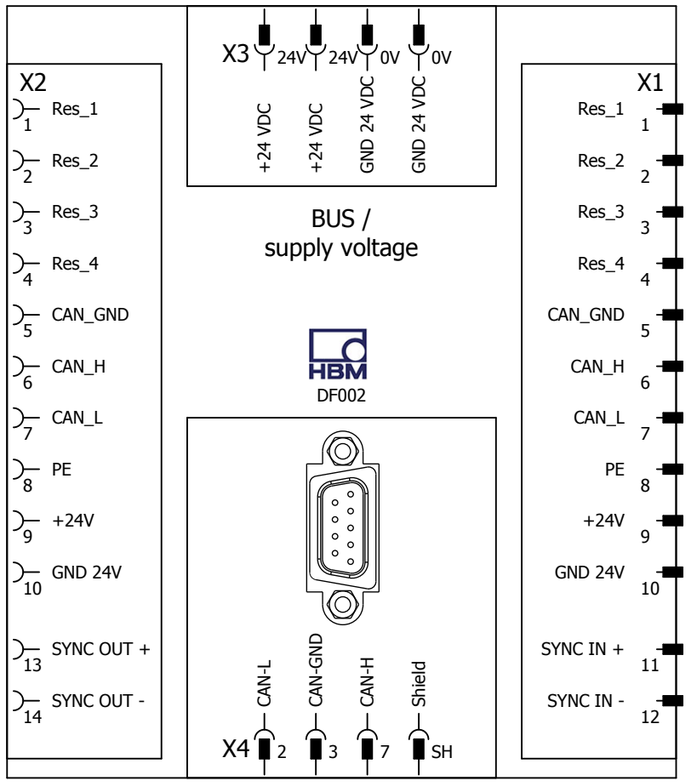

Variante B
HBM\DF002.ema
Connection module
CAN-Bus, DeviceNet
Version 2011/03

-T1

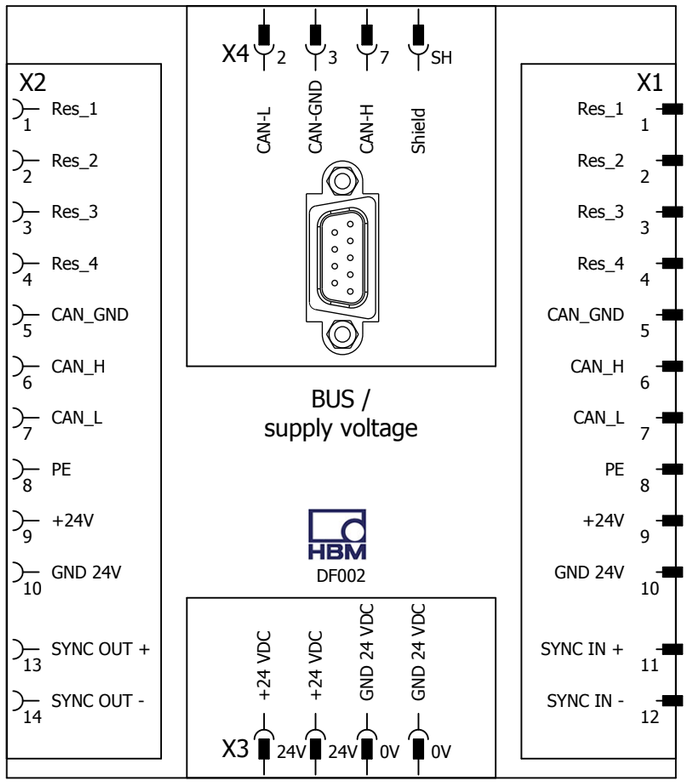

			Datum	17.03.2011	Macros for Eplan Electric P8		HBM-DF002	== HBM	Blatt	0020
			Bearb.	SHE				= DF002	von	20
			Gepr.					++		
Änderung	Datum	Name	Urspr.		Ersatz von	Ersetzt durch		+	Seite	2