DATENBLATT

PW12C...
Plattformwägezellen

with IO-Link option

CHARAKTERISTISCHE MERKMALE

- Nennlasten: 50 kg … 750 kg
- Aluminium
- Hoher Höchstteilungsfaktor Y
- Kompensierter Eckenlastfehler
- Erfüllt EMV-Richtlinien
- Sechsleiter-Schaltung
- Explosionsschutz und weitere Optionen lieferbar
- Erhältlich als LCMC-Messkette mit Smart-Option (IO-Link), mit Digitaloption (CANopen oder RS-485), mit Analogoption (4 … 20 mA oder 0 … 10 V)

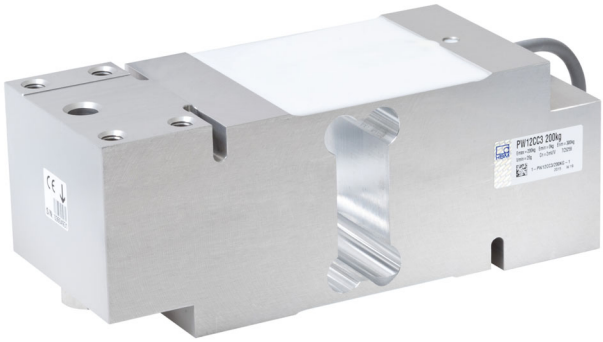

ABMESSUNGEN

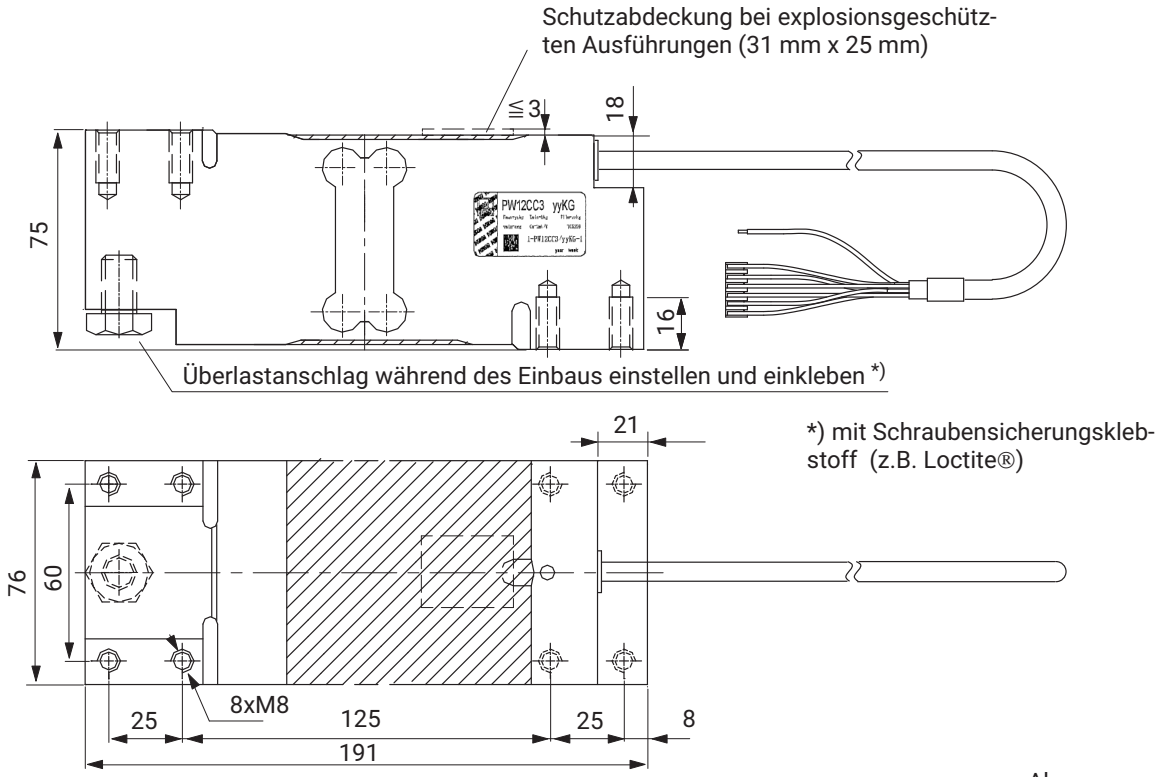

*) mit Schraubensicherungsklebstoff (z.B. Loctite®)

Abmessungen in mm

TECHNISCHE DATEN

Typ			PW12C...									
Genauigkeitsklasse[1)]			**C3 Multi Range (MR)**									
Anzahl der Teilungswerte	n_{LC}		3000									
Nennlast[2)]	E_{max}	kg	50	75	100	150	200	250	300	500	635	750
Mindestteilungswert, Genauigkeitsklasse C3MR	v_{min}	g	5	5	10	10	20	20	20	50	50	50
Temperaturkoeffizient des Nullsignals, Genauigkeitsklasse C3MR	TK_0	% von C_n/10 K	±0.0140	±0.0093	±0.0140	±0.0093	±0.0140	±0.0112	±0.0093	±0.0140	±0.0110	±0.0093
Höchstteilungsfaktor		Y	10.000	15.000	10.000	15.000	10.000	12.500	15.000	10.000	12.700	15.000
Maximale Plattformgröße		mm	800 x 800									
Nennkennwert	C_n	mV/V	2,0 ± 0,2 (Option 6: A = 2mV/V ± 0,1%)									
Nullsignal			0 ± 0,1									
Temperaturkoeffizient des Kennwertes[3)] Temperaturbereich: +20 ... +40 °C -10 ... +20 °C	TK_c	% von C_n/10 K	± 0,0175 ± 0,0117									
Relative Umkehrspanne[3)]	d_{hy}	% von C_n	± 0,0166									
Linearitätsabweichung[3)]	d_{lin}		± 0,0166									
Rückkehr des Vorlastsignals	DR		± 0,0166									
Eckenlastfehler[4)]			± 0,0233									
Eingangswiderstand	R_{LC}	Ω	300 ... 500									
Ausgangswiderstand	R_0		300 ... 500 (Option 6: A = 410 Ω ± 0,2 Ω)									
Referenzspeisespannung	U_{ref}	V	5									
Nennbereich der Speisespannung	B_U		1 ... 12									
Maximale Speisespannung	B_U		15									
Isolationswiderstand bei 100 V_{DC}	R_{is}	GΩ	> 2									
Nennbereich der Umgebungstemperatur	B_T	°C	-10 ... +40									
Gebrauchstemperaturbereich	B_{tu}		-10 ... +50									
Lagerungstemperaturbereich	B_{tl}		-25 ... +70									
Grenzlast bei max. 100 mm Exzentrizität	E_L	% von E_{max}	150									
Grenzquerbelastung, statisch	E_{lq}		300									
Gebrauchslast bei max. 100 mm Exzentrizität	E_u		150									
Bruchlast bei max. 20 mm Exzentrizität	E_d		300									
Relative zulässige Schwingbeanspruchung bei max. 20 mm Exzentrizität	F_{srel}		70									
Nennmessweg bei E_{max}, ca.	s_{nom}	mm	< 0,5									
Gewicht, ca.	m	kg	2,4									
Schutzart[5)]			IP67									
Material: **Messkörper**			Aluminium									
Abdeckung			Silikongummi									
Kabelmantel			PVC									

1) Nach OIMLR60 mit P_{LC} = 0,7
2) Maximale exzentrische Belastung gemäß OIML R76
3) Die Summe der Werte für Linearitätsabweichung (d_{lin}), Relative Umkehrspanne (d_{hy}) und Temperaturkoeffizient des Kennwertes (TK_C) liegt innerhalb der Summenfehlergrenze nach OIML R60.
4) Eckenlastfehler nach OIML R76
5) Nach EN 60 529 (IEC 529)

KABELBELEGUNG

Anschluss mit 6-adrigem Kabel, 6 x 0,14 mm²/AWG 26 (Kabellängen wählbar: 1,5 m; 3 m; 6 m; 12 m)

Prinzipdarstellung des TE-Steckers (TE 3-640442-6), 6-pol.

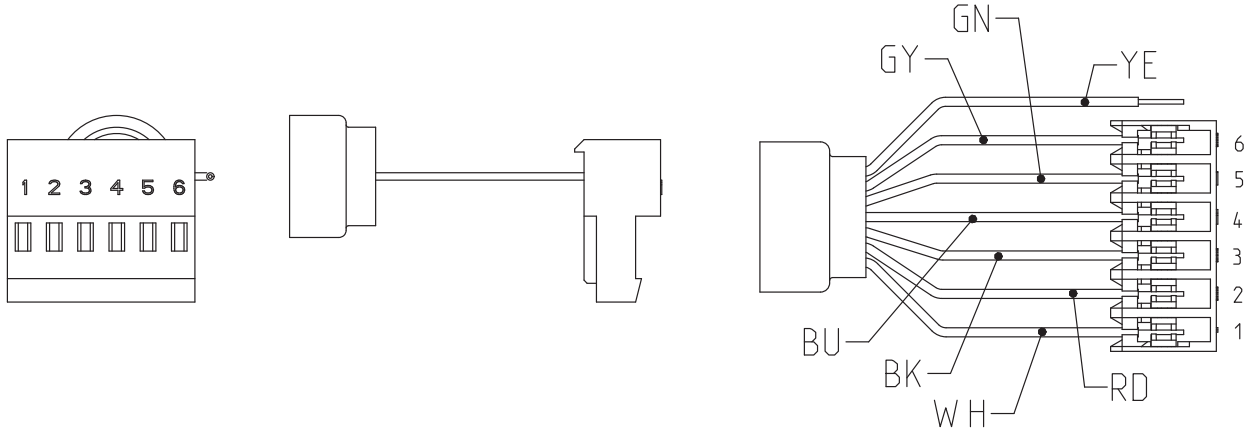

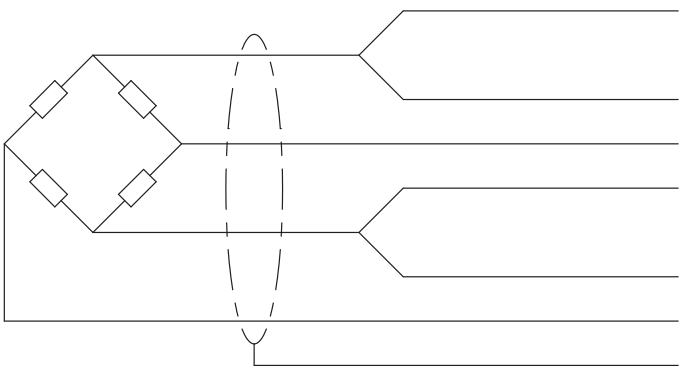

Steckkontakt 4 (blau [BU]) = Speisespannung (+)

Steckkontakt 5 (grün [GN]) = Fühlerleitung (+)

Steckkontakt 1 (weiß [WH]) = Messsignal (+)

Steckkontakt 3 (schwarz [BK]) = Speisespannung (-)

Steckkontakt 6 (grau [GY]) = Fühlerleitung (-)

Steckkontakt 2 (rot [RD]) = Messsignal (-)

Schirm (gelb [YE]) = Kabelschirm

MONTAGE UND LASTEINLEITUNG

Die Wägezellen werden an den Montagebohrungen befestigt, die Last wird am anderen Ende aufgebracht. Die empfohlenen Schrauben und Anzugsmomente entnehmen Sie der nachfolgenden Tabelle:

Nennlasten	Gewinde	Min.-Festigkeitsklasse	Anzugsmoment[1)]
50...500 kg	M8	10.9	35 N·m
635 kg, 750 kg	M8	12.9	42 N·m

1) Richtwert für die angegebene Festigkeitsklasse. Zur Auslegung von Schrauben beachten Sie bitte entsprechende Informationen der Schraubenhersteller

Die Lasteinleitung darf nicht auf der Seite des Kabelanschlusses erfolgen, dies führt zu einem Kraftnebenschluss.

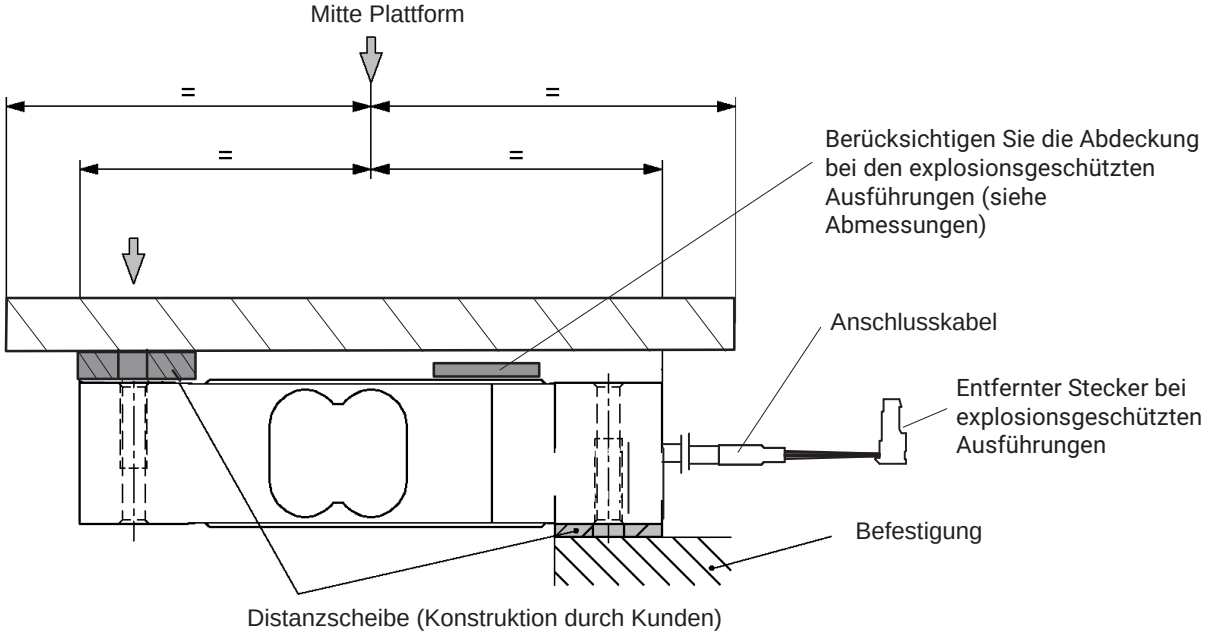

BESTELLBEZEICHNUNGEN

PW12C... (Aluminium)

Typ	PW12C
Genauigkeitsklasse	C3-MR (OIML) (Multi Range)
Bemerkung	Kabellänge 3 m (6-Leiter)

Nennlast [kg]	Bestell-Nr.
50	1-PW12CC3/50KG-1
75	1-PW12CC3/75KG-1
100	1-PW12CC3/100KG-1
150	1-PW12CC3/150KG-1
200	1-PW12CC3/200KG-1
250	1-PW12CC3/250KG-1
300	1-PW12CC3/300KG-1
500	1-PW12CC3/500KG-1
635	1-PW12CC3/635KG-1
750	1-PW12CC3/750KG-1

K-PW12C-… (Aluminium), optionale Ausführungen

K-PW12C		
1	**Code**	**Option 1: Mechanische Ausführung**
	N	-
2	**Code**	**Option 2: Genauigkeitsklasse**
	MR	C3-MR (OIML) (Multi Range)
3	**Code**	**Option 3: Nennlast**
	50	50 kg
	75	75 kg
	100	100 kg
	150	150 kg
	200	200 kg
	250	250 kg
	300	300 kg
	500	500 kg
	635	635 kg
	750	750 kg
4	**Code**	**Option 4: Explosionsschutz**
	N	Kein Explosionsschutz
	AI1/21	ATEX+IECEx+FM Zone 1/21, eigensicher; II 2G Ex ia IIC T6/T4 Gb + II 2D Ex ia IIIC T125°C Db*
	AI2/22	ATEX+IECEx Zone 2/22, nichteigensicher; II 3G Ex ec IIC T6/T4 Gc + II 3D Ex tc IIIC T125°C Dc*
5	**Code**	**Option 5: Kabellänge**
	1.5	1,5 m
	3	3 m (Standard)
	6	6 m
	12	12 m
6	**Code**	**Option 6: Sonstiges**
	N	Ohne
	A	2 mV/V ±0,1% / 410 Ω ±0,2 Ω (Abgeglichener Ausgang, zur Parallelschaltung geeignet)

K-PW12C - [N] - [M R] - [ ] - [ ] - [ ] - [ ]
1 2 3 4 5 6

* Mit EG-Baumusterprüfbescheinigung/Certificate of Conformity BVS 13 ATEX X 108 X/IECEx BVS 13.0109 X

WÄGEZELLEN-MESSKETTE LCMC

Aus einer großen Auswahl bewährter Wägezellen kombiniert mit hervorragenden Messelektronik-Optionen entsteht Ihre individuelle Wägezellen-Messkette.

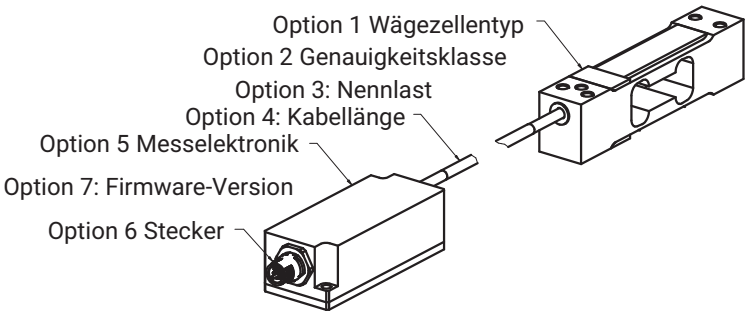

Bestelloptionen K-LCMC-PW12C

K-LCMC		
1	**Code**	**Option 1: Wägezellentyp**
	PW12C	PW12C
2	**Code**	**Option 2: Genauigkeitsklasse**
	MR	C3 MR (OIML)
3	**Code**	**Option 3: Nennlast**
	50K0	50 kg
	75K0	75 kg
	100K	100 kg
	150K	150 kg
	200K	200 kg
	250K	250 kg
	300K	300 kg
	500K	500 kg
	635K	635 kg
	750K	750 kg
4	**Code**	**Option 4: Kabellänge**
	0M3	0,3 m
	0M5	0,5 m
	1M0	1,0 m
	3M0	3,0 m
5	**Code**	**Option 5: Messelektronik**
	105C	CAN (200 S/s)
	105R	RS485 (200 S/s) 2-Draht
	112C	CAN (1.200 S/s)
	112R	RS485 (1.200 S/s) 4-Draht
	RM42	Analog 4 … 20 mA
	RM43	Analog 0 .. 10 V
	RMIO	IO-Link
6	**Code**	**Option 6: Stecker**
	M12A8	M12 A-codiert, männlich, 8 Pin
	M12A4	M12 A-codiert, männlich, 4 Pin
7	**Code**	**Option 7: Firmware-Version**
	N	NA
	01	WTIO 1.03.00

K-LCMC	-	P W 1 2 C	-	M R	-		-		-		-		-	
		1		**2**		**3**		**4**		**5**		**6**		**7**

Hottinger Brüel & Kjaer GmbH
Im Tiefen See 45 · 64293 Darmstadt · Germany
Tel. +49 6151 803-0 · Fax +49 6151 803-9100
www.hbkworld.com · info@hbkworld.com

Änderungen vorbehalten. Alle Angaben beschreiben unsere Produkte in allgemeiner Form.
Sie stellen keine Beschaffenheits- oder Haltbarkeitsgarantie dar.

B02187 07 G00 02 05.03.2024