DATENBLATT

Z6R...
Wägezelle

CHARAKTERISTISCHE MERKMALE

- Nennlasten: 20 kg … 200 kg
- Aufgeschweißtes robustes Gehäuse
- Wägezellen aus nichtrostenden Materialien
- Einfach zu reinigen
- Abmessungen wie bei Z6F
- Eichfähig bis 3000 Teile, Prüfbericht nach OIML R60
- Sechsleiterschaltung
- Optimiert für Parallelschaltung
- Optionen: Explosionsschutz-Ausführungen
- Auch mit M12x1-Einbaustecker erhältlich (als Z6R-P)
- Optional mit verschiedenen Kabelmänteln (z.B. hygienisch) und Kabellängen verfügbar

ABMESSUNGEN

Z6RA: Nennlast 20 kg … 200 kg

Abmessungen in mm

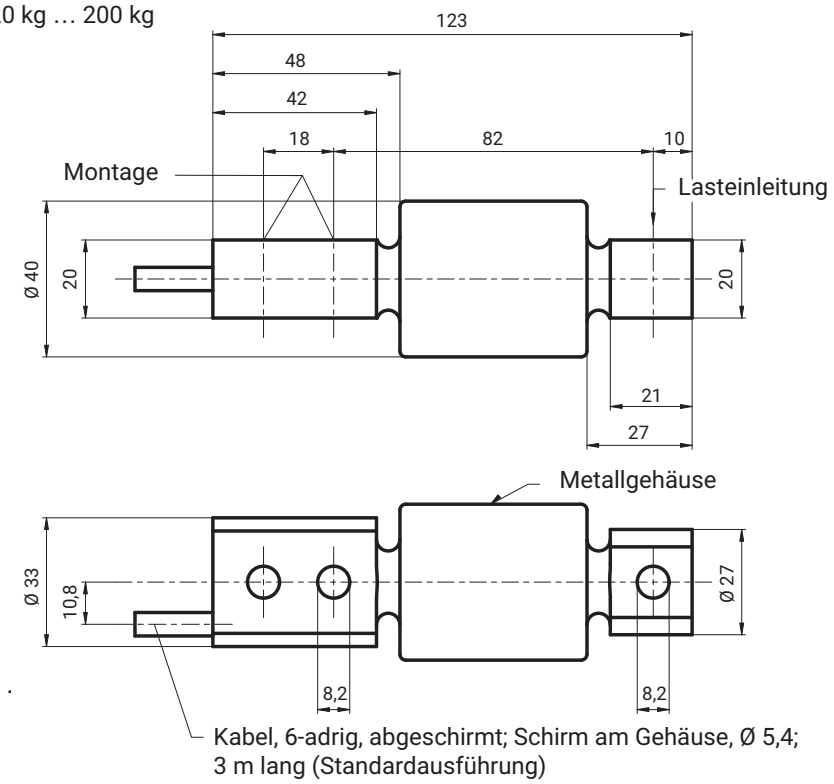

Mindestabstände und -biegeradien der Kabel, siehe Seite 8

TECHNISCHE DATEN

Typ			Z6R...
Genauigkeitsklasse nach OIML R60			**C3**
Anzahl der Teilungswerte	n_{LC}		**3000**
Nennlast	E_{max}	kg	20; 50; 100; 200
Mindestteilungswert	v_{min}	% von E_{max}	0,0090
Höchstteilungsfaktor	Y		11111
Allgemeine technische Daten			
Nennkennwert	C_n	mV/V	2
Kennwerttoleranz bei Lasteinleitung in angegebener Richtung		%	±0,05
Temperaturkoeffizient des Kennwerts[1]	TK_C	% von C_n/10 K	±0,0080
Temperaturkoeffizient des Nullsignals	TK_0		±0,0125
Relative Umkehrspanne[1]	d_{hy}	% von C_n	±0,0170
Linearitätsabweichung[1]	d_{lin}		±0,0180
Belastungskriechen über 30 min.	d_{DR}		±0,0166
Eingangswiderstand	R_{LC}	Ω	350...480
Ausgangswiderstand	R_0		356 ±0,12
Referenzspannung	U_{ref}	V	5
Nennbereich der Versorgungsspannung	B_u		0,5...12
Isolationswiderstand	R_{is}	GΩ	> 5
Nennbereich der Umgebungstemperatur	B_T	°C	-10...+40
Gebrauchstemperaturbereich	B_{tu}		-30...+70
Lagerungstemperaturbereich	B_{tl}		-50...+85
Grenzlast	E_L	% von E_{max}	150
Bruchlast	E_d		≥ 300

Nennlast	E_{max}	kg	20	50	100	200
Zulässige Schwingbeanspruchung		% von E_{max}	70			
Nennmessweg ca.	s_{nom}	mm	0,2			
Gewicht, ca.	G	kg	0,6			
Schutzart (IP) nach EN60529 (IEC529)			IP68 (verschärfte Prüfbedingungen: 2 m Wassersäule; 1000 h) / IP69K			
Material						
Messkörper			Nichtrostender Stahl [2]			
Gehäuse			Nichtrostender Stahl [2]			
Kabeleinführung			Nichtrostender Stahl/Viton®			
Kabelmantel			PVC			

[1] Die Werte für die Linearitätsabweichung, die relative Umkehrspanne und den Temperaturkoeffizienten des Kennwerts sind Richtwerte. Die Summe dieser Werte liegt innerhalb der Summenfehlergrenze nach OIML R60.
[2] Nach EN 10088-1

Kabelbelegung (6-Leiter-Konfiguration)

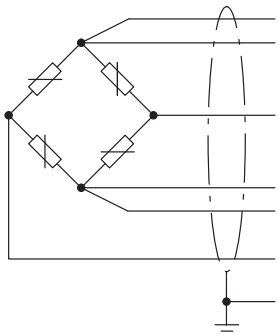

(grau)	Fühlerleitung (-)
(schwarz)	Speisespannung (-)
(weiß)	Messsignal (+)
(blau)	Speisespannung (+)
(grün)	Fühlerleitung (+)
(rot)	Messsignal (-)
(Litze)	Kabelschirm an Gehäusemasse

Bei dieser Kabelbelegung ist bei Belastung des Aufnehmers die Ausgangsspannung am Messverstärker positiv.

INSTALLATIONSHILFEN, NICHT IM LIEFERUMFANG ENTHALTEN

Alle Installationshilfen sind aus nichtrostendem Material gefertigt. Die Gummiteile des ZEL bestehen aus Chloropren-Kautschuk.

Abmessungen in mm

Pendel-Lastfuß PCX

für Nennlast 20 kg ... 200 kg (Set 1-Z6/PCX/500kgSet); 1 Set besteht aus 4 Stück Z6/PCX/500 kg

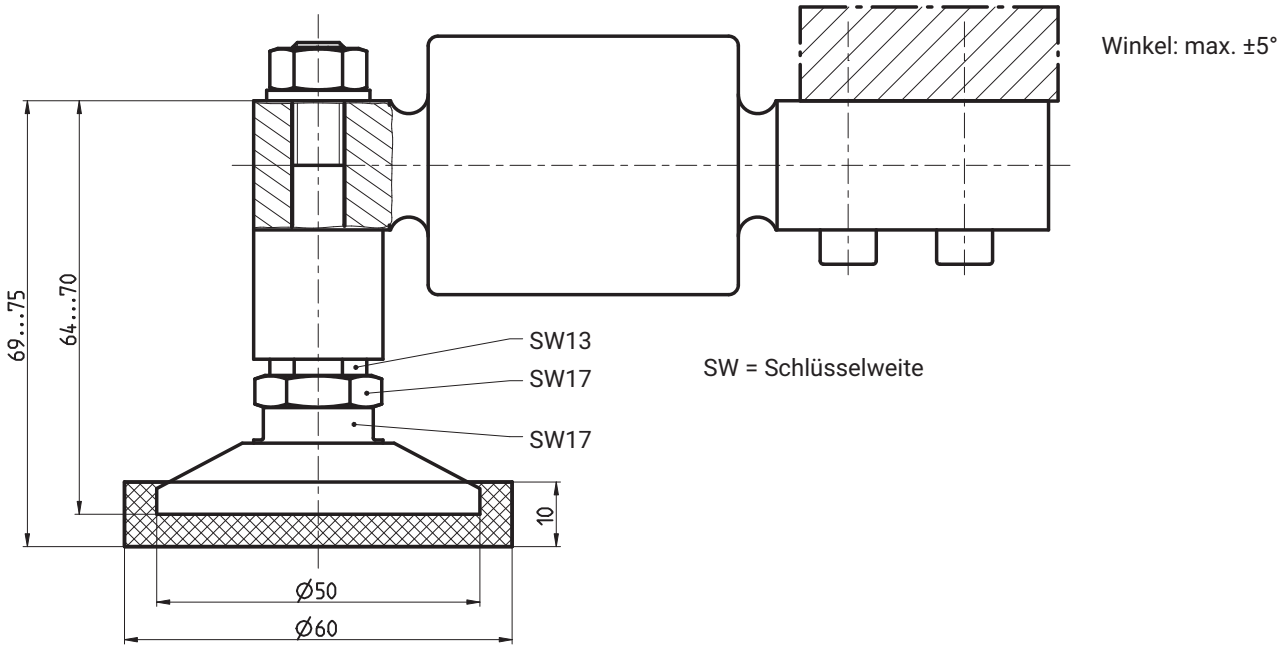

Pendel-Lastfuß für ZKP

für Nennlast 20 kg ... 200 kg (1-Z6/ZKP/200kg)

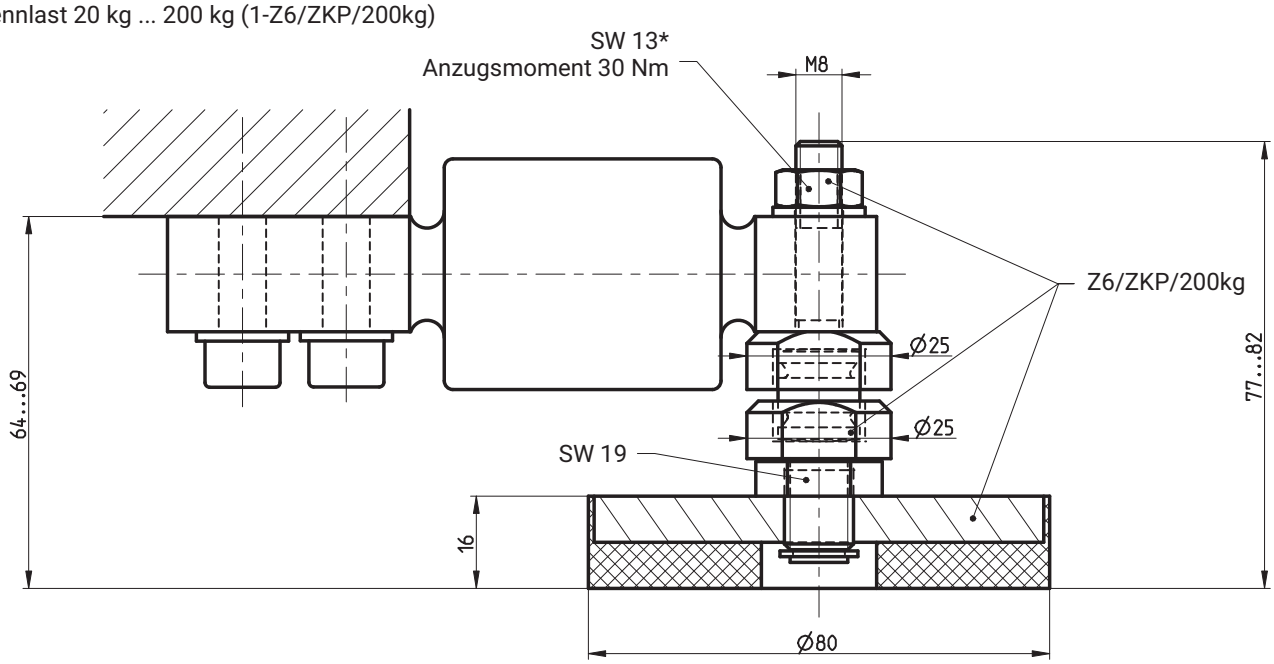

Bodenplatte/Montagesatz

für Nennlast 20 kg … 200 kg (1-Z6/ZPU/200kg)

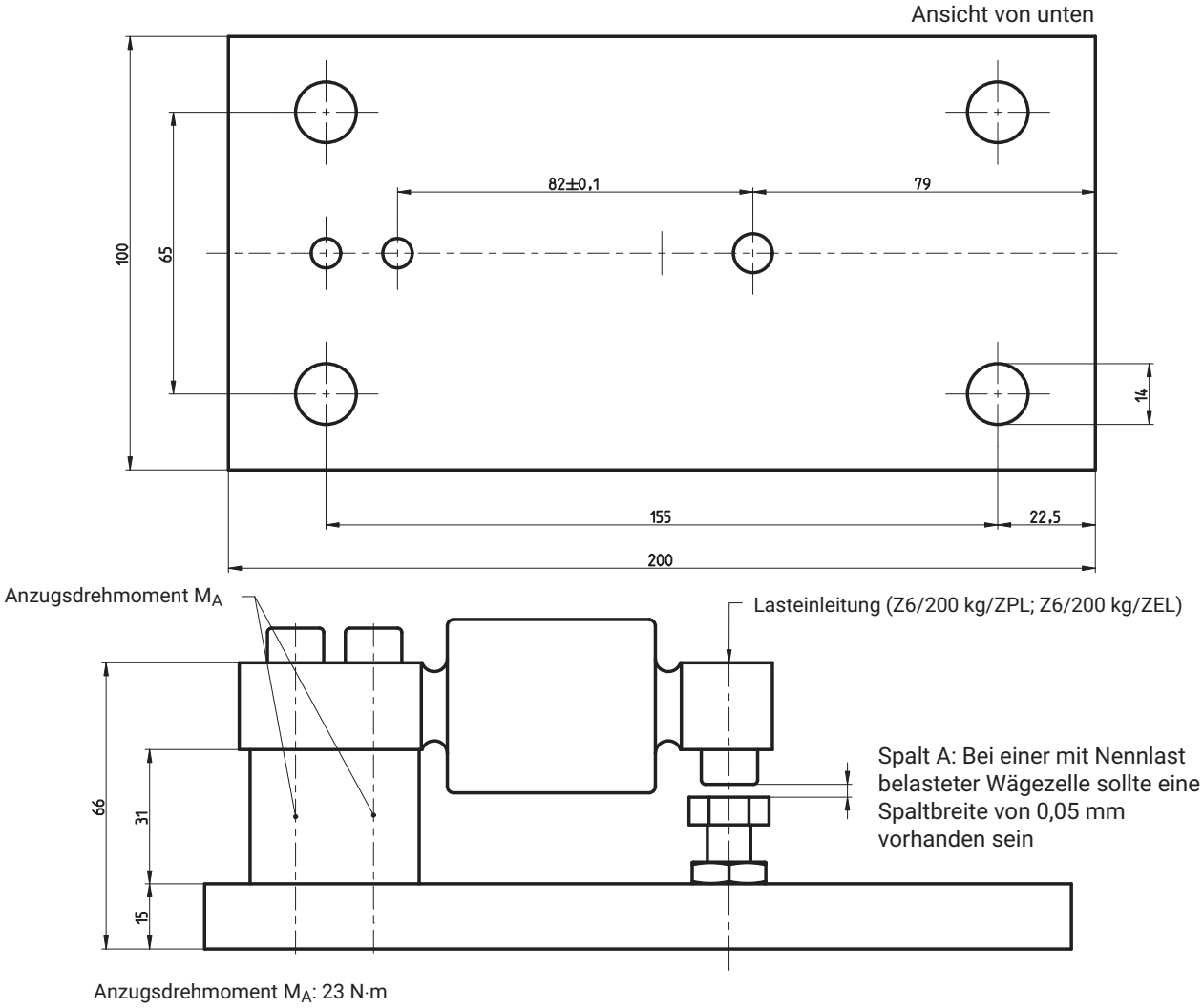

Gelenköse ZGWR (wartungsfrei)

für Nennlast 20 kg … 200 kg (1-Z6/200kg/ZGWR)

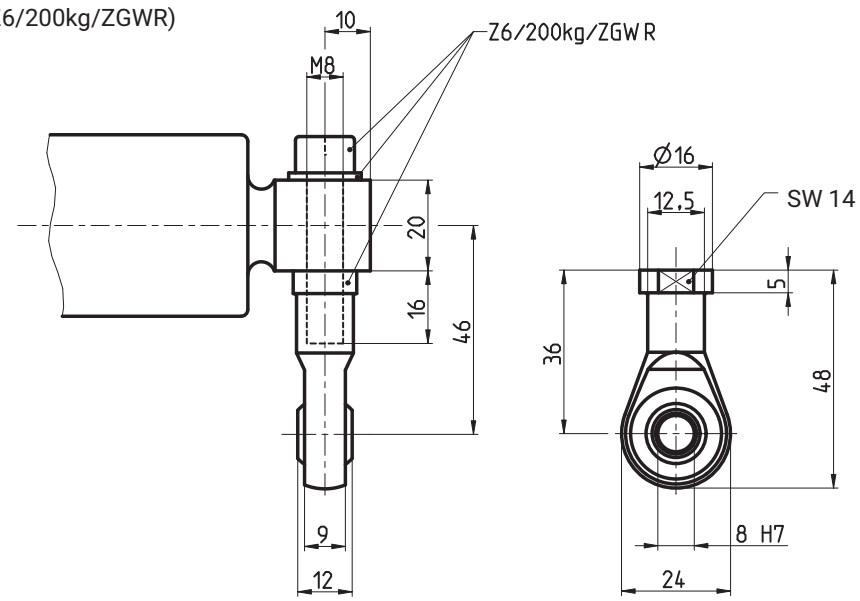

Kegel, Kegelspitze ZK

für Nennlast 20 kg … 200 kg (1-Z6/200kg/ZK)

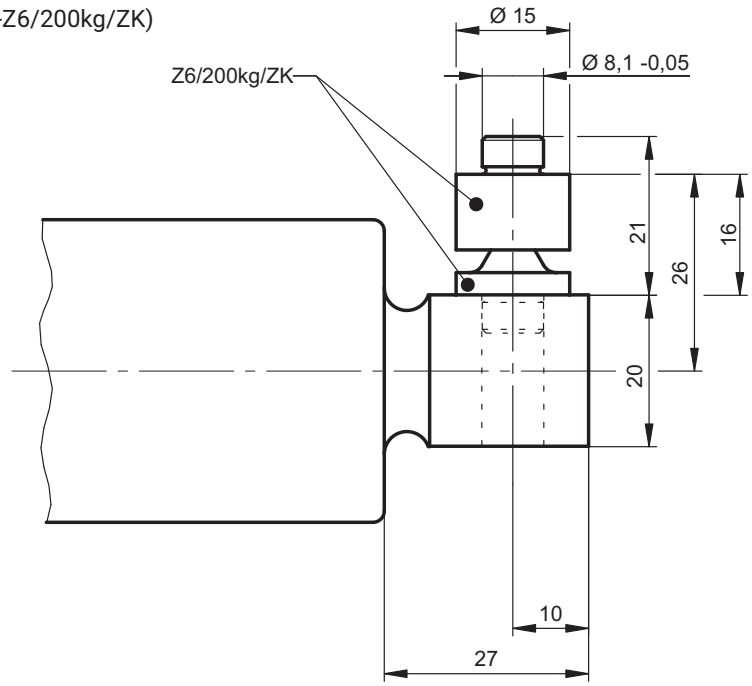

Pendellager ZPL

für Nennlast 20 kg … 200 kg (1-Z6/200kg/ZPL)

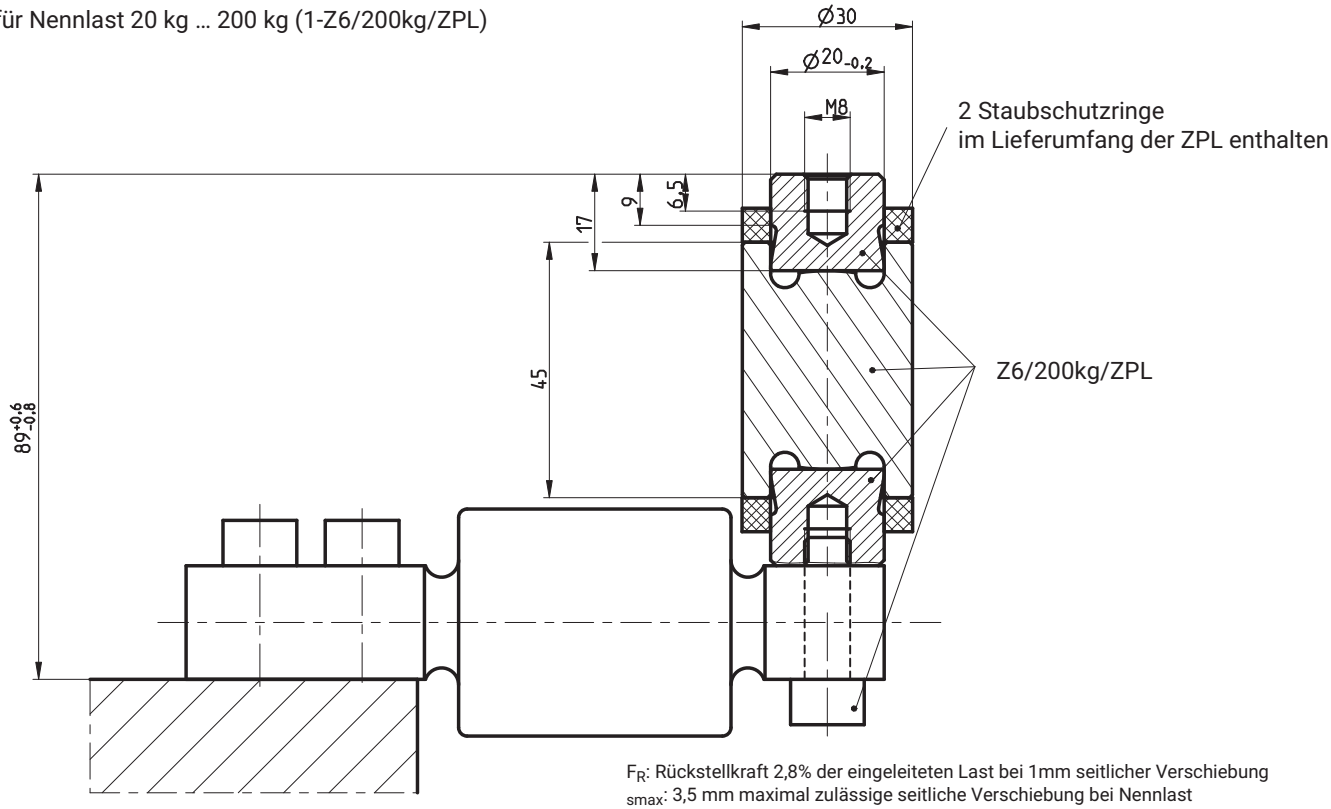

F_R: Rückstellkraft 2,8% der eingeleiteten Last bei 1mm seitlicher Verschiebung
s_{max}: 3,5 mm maximal zulässige seitliche Verschiebung bei Nennlast

Gummi-Metall-Lager ZEL

für Nennlast 20 kg … 200 kg (1-Z6/200kg/ZEL)

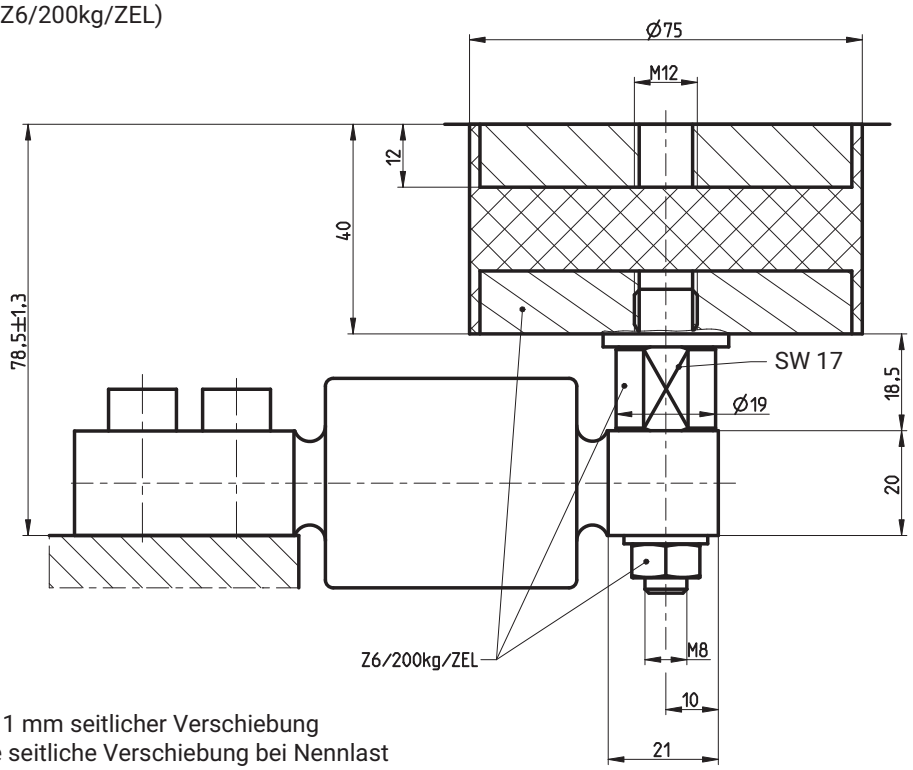

F_R: Kraftrückführung 163 N bei 1 mm seitlicher Verschiebung
s_{max}: 3 mm, maximal zulässige seitliche Verschiebung bei Nennlast

BESTELLUNGEN

Bei der Bestellung bitte die Bestellnummern aus der folgenden Tabelle angeben. Falls Sie andere Ausführungen (Genauigkeitsklasse, Explosionsschutz, andere Kabellängen oder Materialien, etc.) der angebotenen Produkte benötigen, schauen Sie bitte in der Übersicht “Z6R-Wägezellen, optionale Ausführungen”. auf der folgenden Seite. Dort ergibt sich aus Ihren individuellen Wünschen eine eigene Bestellnummer.

Typ	**Z6R**
Genauigkeitsklasse	**C3 (OIML)**
Nennlasten	**Bestellnummer**
20 kg	1-Z6RAC3/20KG-1
50 kg	1-Z6RAC3/50KG-1
100 kg	1-Z6RAC3/100KG-1
200 kg	1-Z6RAC3/200KG-1

Z6R-WÄGEZELLEN, OPTIONALE AUSFÜHRUNGEN

K-Z6R		
1	**Code**	**Option 1: Bauform**
	A	Z6R
2	**Code**	**Option 2: Genauigkeit**
	C3	C3 (OIML)
3	**Code**	**Option 3: Nennlast**
	20	20 kg
	50	50 kg
	100	100 kg
	200	200 kg
4	**Code**	**Option 4: Explosionsschutz**
	N	Kein Explosionsschutz
	AI1/21	ATEX+IECEx+FM Zone 1/21
	AI2/21	ATEX+IECEx Zone 2/21
5	**Code**	**Option 5: Kabellänge**
	S3	3 m (Standard)
	6	6 m
	3T	3 m TPE Kabelmantel
	6T	6 m TPE Kabelmantel
	12T	12 m TPE Kabelmantel
	3PUR	3 m PUR Kabelmantel hygienisch, antibakteriell (mit Silberionen dotiert), halogenfrei, schwarz [nur mit Option 4 = N]
6	**Code**	**Option 6: Verschiedenes**
	N	Ohne

K-Z6R	-	A	-			-				-						-					-	
		1		2			3				4						5					6

OPTIONEN

Explosionsschutz-Ausführungen nach ATEX und IECEx

AI1/21 ATEX+IECEx Zone 1/21, eigensicher; ATEX/IECEx: II 2G Ex ia IIC T6/T4 Gb + II 2D Ex ia IIIC T125°C Db

AI2/21 ATEX+IECEx Zone 2/21, nicht eigensicher; ATEX/IECEx: II 3G Ex ec IIC T6/T4 Gc + II 2D Ex tb IIIC T125°C Db

Mindestabstände und -biegeradien der Kabel (bei fester Verlegung)

PVC Kabeltyp (standard), PUR Kabeltyp (optional)

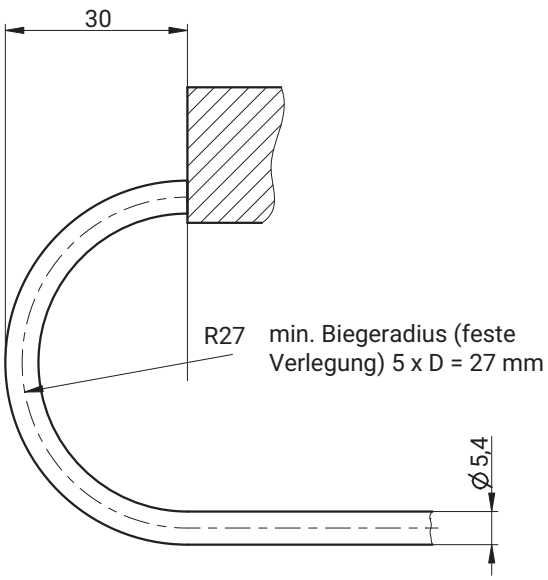

TPE Kabeltyp (optional)

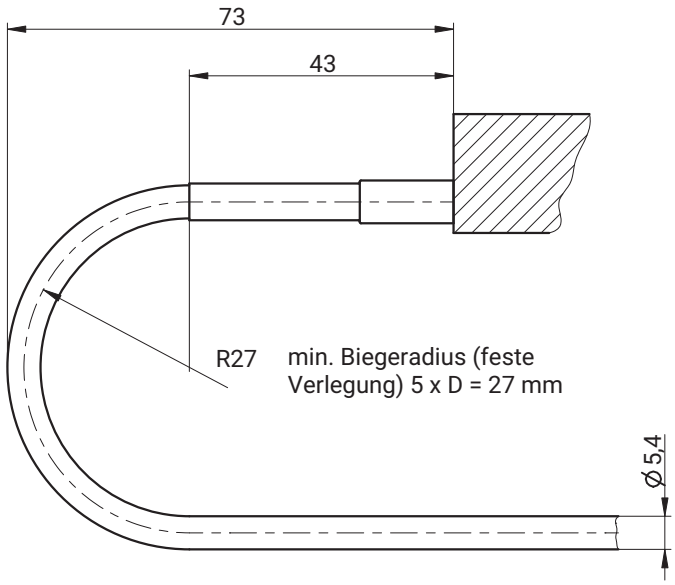

Hottinger Brüel & Kjaer GmbH
Im Tiefen See 45 · 64293 Darmstadt · Germany
Tel. +49 6151 803-0 · Fax +49 6151 803-9100
www.hbkworld.com · info@hbkworld.com

Änderungen vorbehalten. Alle Angaben beschreiben unsere Produkte in allgemeiner Form.
Sie stellen keine Beschaffenheits- oder Haltbarkeitsgarantie dar.

B04506 08 G00 00 28.07.2023