CARACTÉRISTIQUES TECHNIQUES

Z6R...
Peson

CARACTÉRISTIQUES SPÉCIFIQUES

- Charges nominales : 20 kg … 200 kg
- Couvercle soudé robuste
- Pesons en matériau antirouille
- Faciles à nettoyer
- Dimensions identiques au Z6F
- Aptes à la vérification jusqu'à 3000 échelons, protocole d'essai selon OIML R60
- Câblage six fils
- Optimisés pour un branchement en parallèle
- Options : Modèles à protection anti-déflagrante
- Disponible en option également avec connecteur mâle M12x1 (en tant que Z6R-P)
- Disponible en option avec différentes gaines de câble aseptique, par exemple) et en différentes longueurs de câble

DIMENSIONS

Z6RA : Charges nominales 20 kg … 200 kg

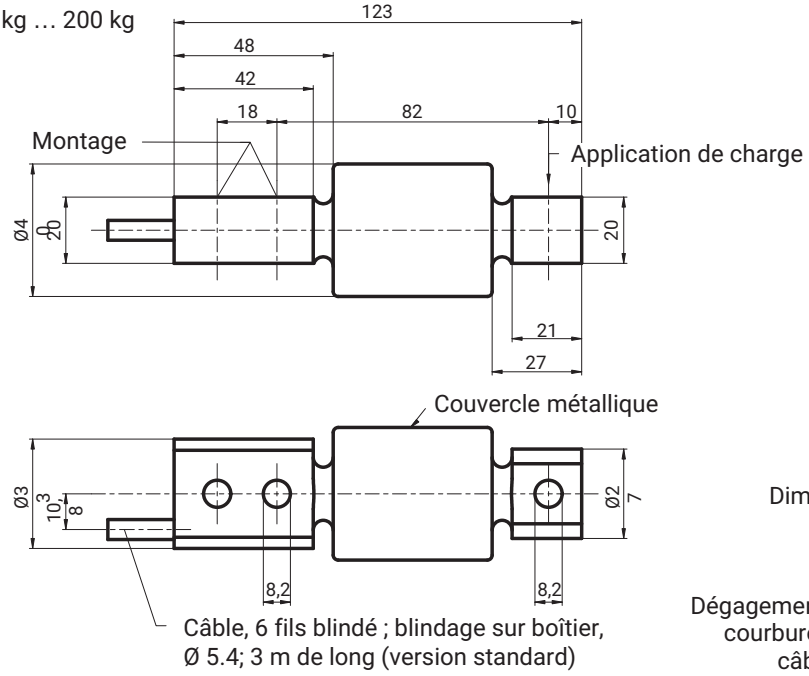

Dimensions en mm

Dégagements et rayons de courbure minimaux des câbles, voir page 8

CARACTÉRISTIQUES

Type			Z6R...
Classe de précision selon OIML R 60			**C3**
Nombre d'échelons de vérification	n_{LC}		**3000**
Charge nominale	E_{max}	kg	20 ; 50 ; 100 ; 200
Division minimale d'échelon	v_{min}	% d' E_{max}	0,0090
Rapport de l'échelon de vérification minimale de la LC	Y		11111
Caractéristiques techniques générales			
Sensibilité nominale	C_n	mV/V	2
Tolérance de sensibilité avec application de la charge dans une certaine direction		%	±0,05
Coefficient de température de la sensibilité[1]	TK_S	% de C_n/10 K	±0,0080
Coefficient de température du signal zéro	TK_0		±0,0125
Erreur de réversibilité relative[1]	d_{hy}	% de C_n	±0,0170
Non-linéarité[1]	d_{lin}		±0,0180
Fluage de charge en 30 min.	d_{DR}		±0,0166
Résistance d'entrée	R_{LC}	Ω	350...480
Résistance de sortie	R_0		356 ±0,12
Tension de référence	U_{ref}	V	5
Plage de tension d'alimentation nominale	B_u		0,5...12
Résistance d'isolement	R_{is}	GΩ	> 5
Plage de température ambiante nominale	B_T	°C	-10...+40
Plage de température de fonctionnement	B_{tu}		-30...+70
Plage de température de stockage	B_{tu}		-50...+85
Charge limite	E_L	% d' E_{max}	150
Charge de rupture	E_d		≥ 300

Charge nominale	E_{max}	kg	20	50	100	200
Charge dynamique admissible		% d' E_{max}	70			
Déplacement nominal env.	s_{nom}	mm	0,2			
Poids, env.	G	kg	0,6			
Indice (IP) selon EN60529 (CEI529)			IP68 (conditions d'essai en environnement difficile : Colonne d'eau de 2 m ; 1000 h) / IP69K			
Matériau Élément de mesure Couvercle Presse-étoupe d'entrée de câble Gaine de câble			 Acier inoxydable [2] Acier inoxydable [2] Acier inoxydable / Viton® PVC			

[1] Les valeurs d'erreur de linéarité, d'erreur de réversibilité relative et de coefficient de température de la sensibilité sont des valeurs typiques. La somme de ces valeurs est comprise dans les limites d'erreur cumulative définies par OIML R60.
[2] Selon EN 10088-1

Code de câblage (configuration 6 fils)

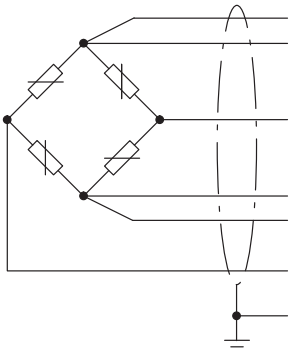

(gris)	Fil de contre réaction (-)
(noir)	Tension d'excitation (-)
(blanc)	Signal de mesure (+)
(bleu)	Tension d'excitation (+)
(vert)	Fil de contre réaction (+)
(rouge)	Signal de mesure (-)
(fil torsadé)	Blindage du câble raccordé à la terre du boîtier

Avec ce code de câblage, la tension de sortie sur l'amplificateur de mesure est positive si le capteur est en charge.

AIDES À L'INSTALLATION, NON INCLUSES DANS L'ÉTENDUE DE LA LIVRAISON

Toutes les aides à l'installation sont en matériau anti-rouille. Les pièces en caoutchouc du ZEL sont en caoutchouc chloroprène.

Dimensions en mm

Pied de charge oscillant PCX

pour des charges nominales de 20 kg ... 200 kg (kit 1-Z6/PCX/500kgSet) ; 1 kit comporte 4 pièces Z6/PCX/500 kg

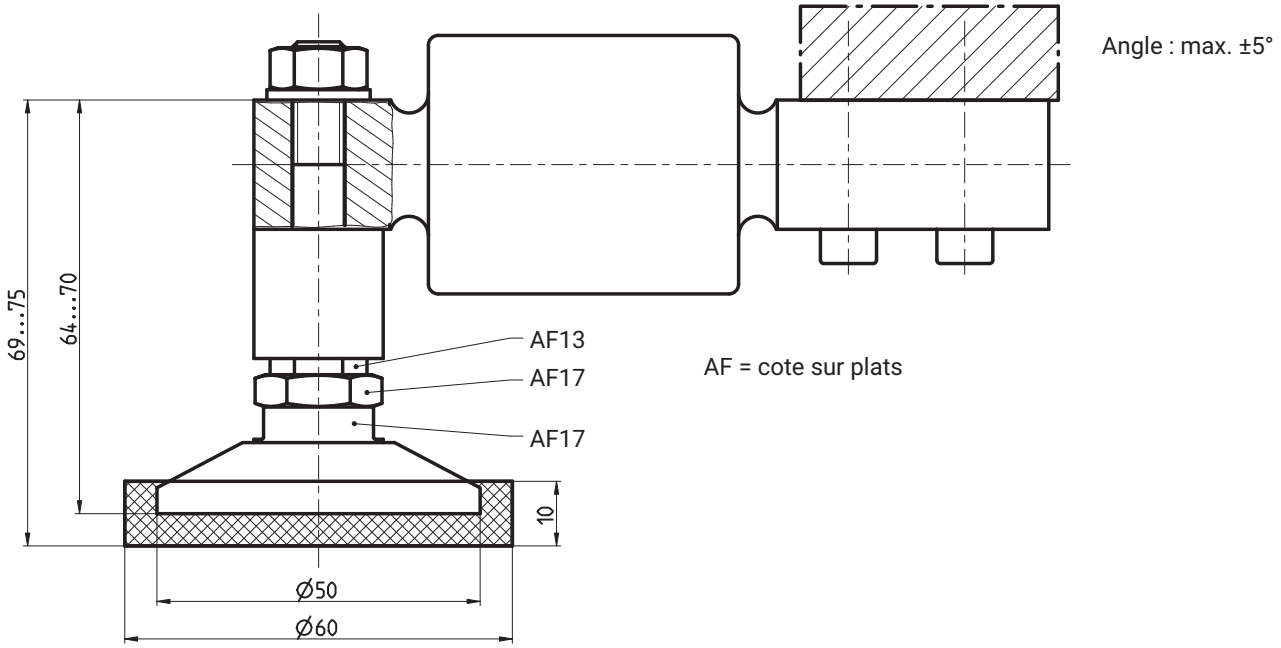

Pied de charge oscillant ZKP

pour des charges nominales de 20 kg ... 200 kg (1-Z6/ZKP/200kg)

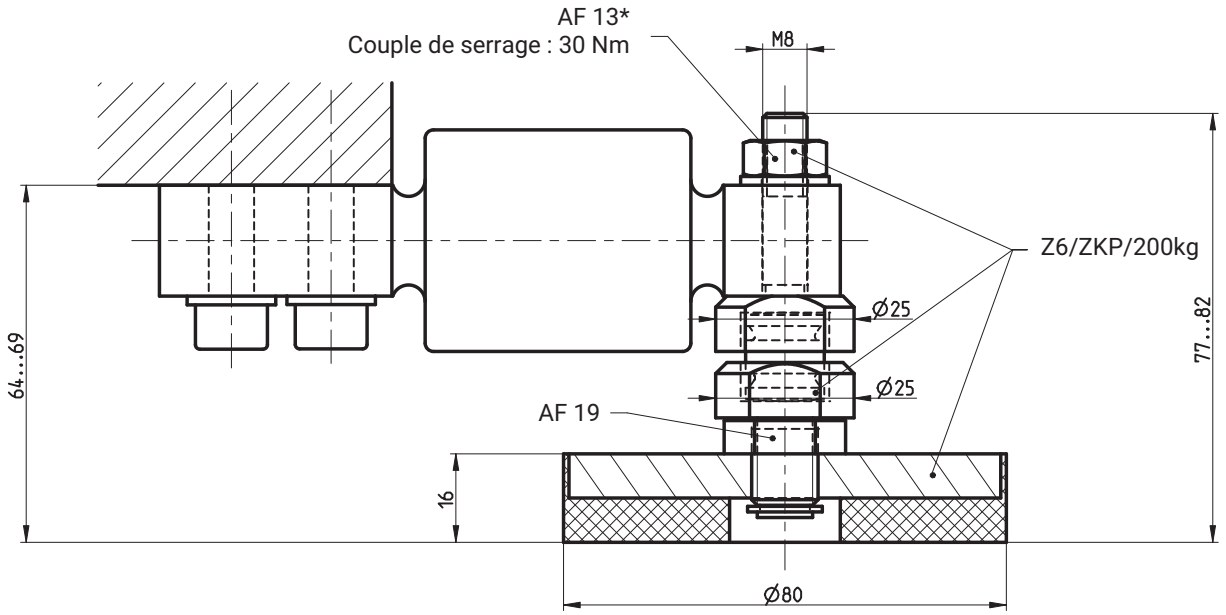

Plaque de base / kit de montage

pour charges nominales de 20 kg … 200 kg (1-Z6/ZPU/200kg)

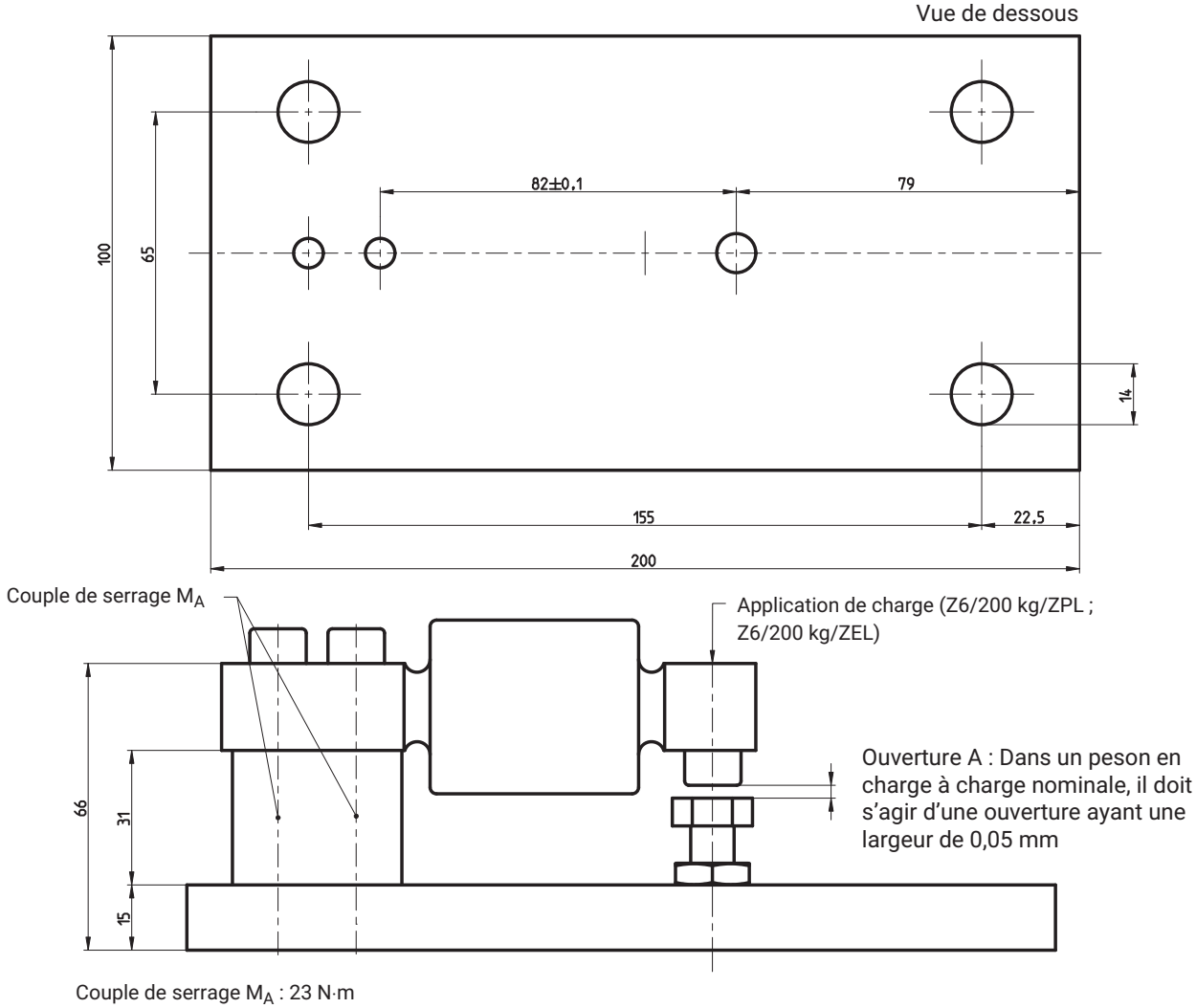

Couple de serrage M_A : 23 N·m

Anneau à rotule ZGWR (sans entretien)

pour des charges nominales de 20 kg … 200 kg (1-Z6/200kg/ZGWR)

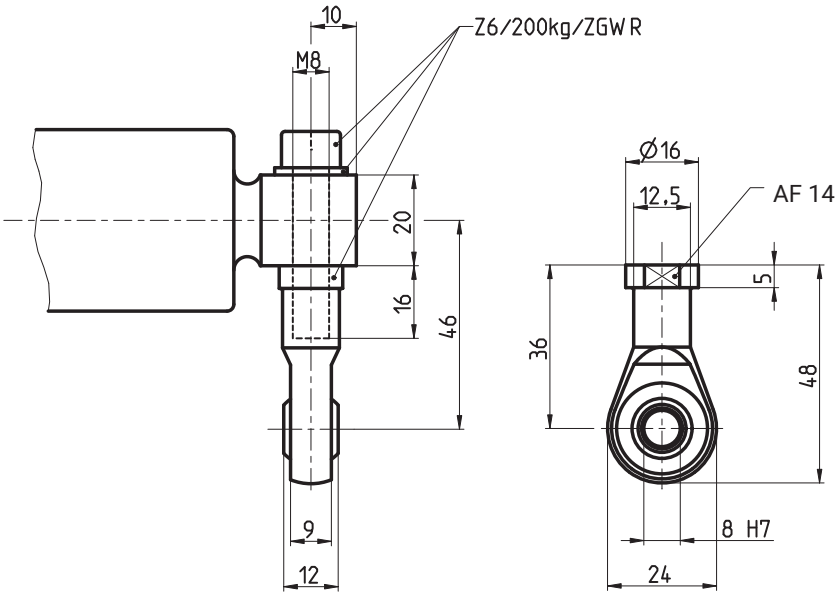

Pointeau, coupelle ZK
pour charges nominales de 20 kg … 200 kg (1-Z6/200kg/ZK)

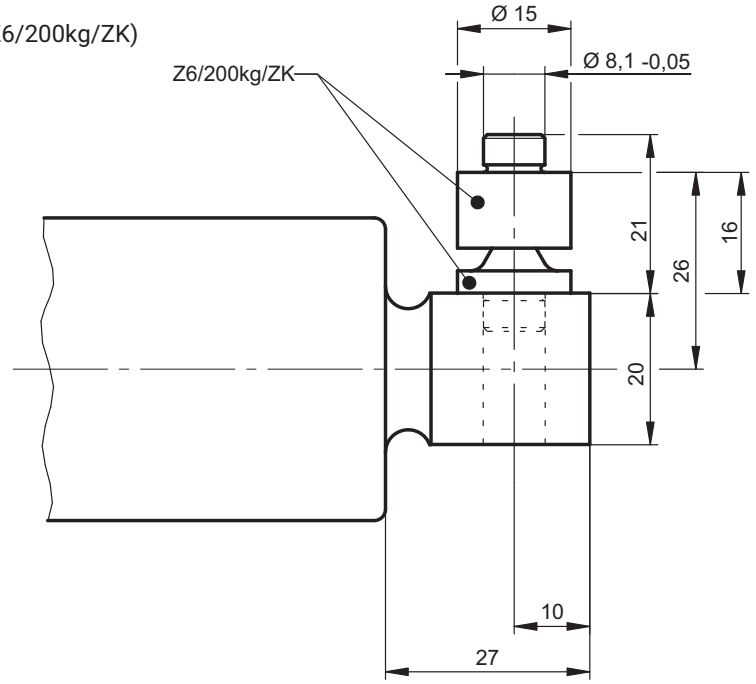

Palier oscillant ZPL

pour charges nominales de 20 kg … 200 kg (1-Z6/200kg/ZPL)

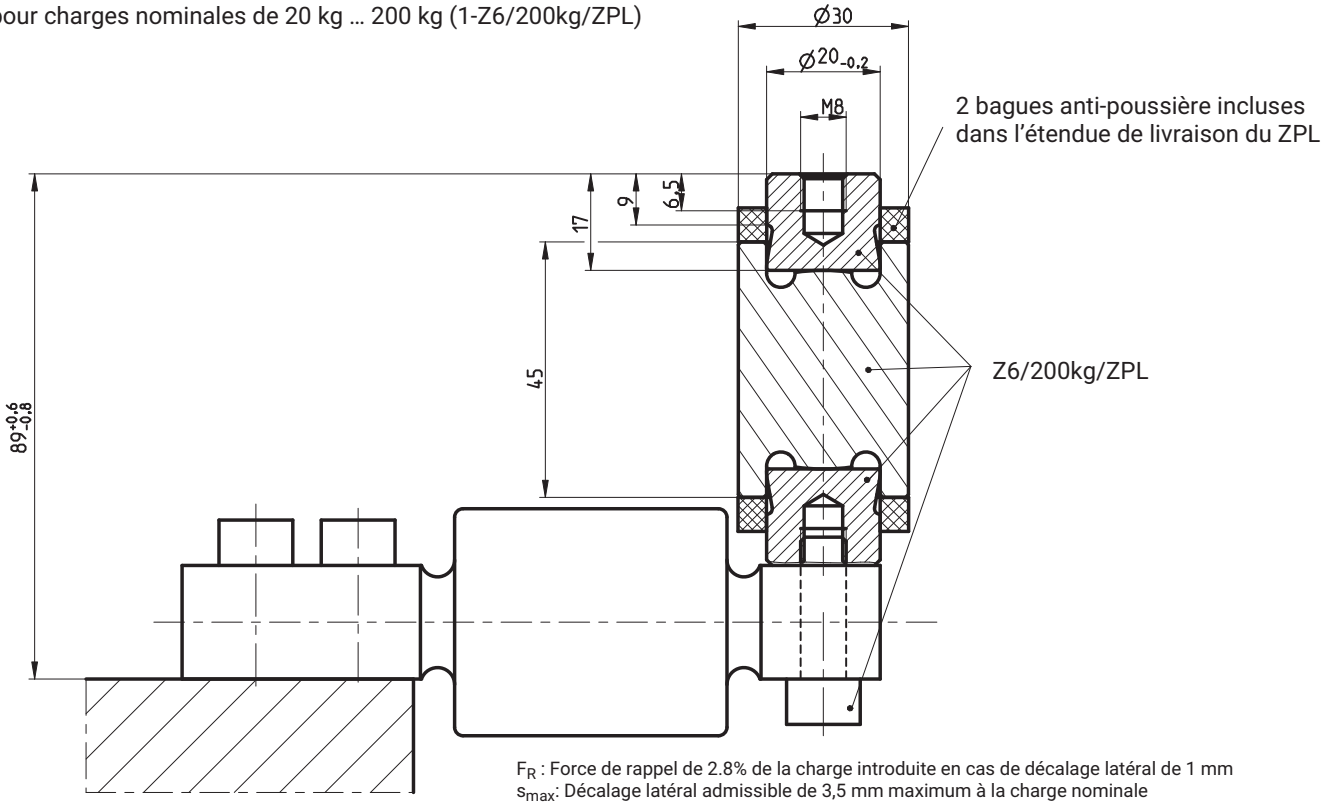

F_R : Force de rappel de 2.8% de la charge introduite en cas de décalage latéral de 1 mm
s_{max}: Décalage latéral admissible de 3,5 mm maximum à la charge nominale

Roulement caoutchouc- métal ZEL

pour charges nominales de 20 kg … 200 kg (1-Z6/200kg/ZEL)

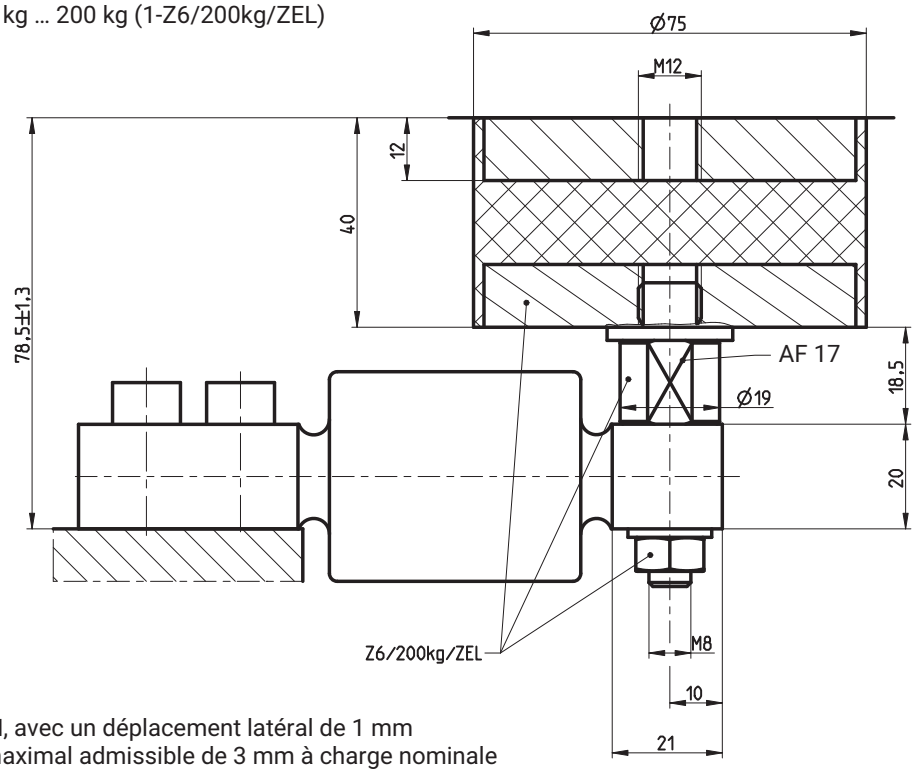

F_R : Retour de force de 163 N, avec un déplacement latéral de 1 mm
s_{max} : Déplacement latéral maximal admissible de 3 mm à charge nominale

COMMANDES

Veuillez indiquer les numéros de commande figurant dans le tableau suivant lors de la commande. Si vous avez besoin d'autres versions des produits proposés (classe de précision, protection antidéflagrante, autres longueurs de câble ou matériaux, etc.), veuillez consulter la vue d'ensemble relative aux numéros de commande des modèles en option à la page suivante. Vous y obtenez un numéro de commande spécifique à partir de vos souhaits individuels.

Type	**Z6R**
Classe de précision	**C3 (OIML)**
Portées maximales	**N° de commande**
20 kg	1-Z6RAC3/20KG-1
50 kg	1-Z6RAC3/50KG-1
100 kg	1-Z6RAC3/100KG-1
200 kg	1-Z6RAC3/200KG-1

PESONS Z6R, MODÈLES EN OPTION

K-Z6R		
1	**Code**	**Option 1 : modèle**
	A	Z6R
2	**Code**	**Option 2 : exactitude**
	C3	C3 (OIML)
3	**Code**	**Option 3 : portée maximale**
	20	20 kg
	50	50 kg
	100	100 kg
	200	200 kg
4	**Code**	**Option 4 : protection antidéflagrante**
	N	Sans protection antidéflagrante
	AI1/21	ATEX+IECEx+FM zone 1/21
	AI2/21	ATEX+IECEx zone 2/21
5	**Code**	**Option 5 : longueur de câble**
	S3	3 m (standard)
	6	6 m
	3T	3 m, gaine de câble TPE
	6T	6 m, gaine de câble TPE
	12T	12 m, gaine de câble TPE
	3PUR	3 m, gaine de câble PUR aseptique, antibactérienne (doté d'ions d'argent), sans halogènes, noir [uniquement avec l'option 4 = N]
6	**Code**	**Option 6 : divers**
	N	Sans

K-Z6R - [A] - [ ][ ] - [ ][ ][ ] - [ ][ ][ ][ ][ ][ ] - [ ][ ][ ][ ] - [ ]

1 2 3 4 5 6

OPTIONS

Modèles à protection anti-déflagrante selon ATEX et IECEx

AI1/21 ATEX+IECEx Zone 1/21, à sécurité intrinsèque; ATEX/IECEx: II 2G Ex ia IIC T6/T4 Gb + II 2D Ex ia IIIC T125°C Db

AI2/21 ATEX+IECEx Zone 2/21, sans sécurité intrinsèque; ATEX/IECEx: II 3G Ex ec IIC T6/T4 Gc + II 2D Ex tb IIIC T125°C Db

Distances minimales et rayons de courbure minimaux des câbles (en cas de pose fixe)

Type de câble PVC (standard),
type de câble PUR (en option)

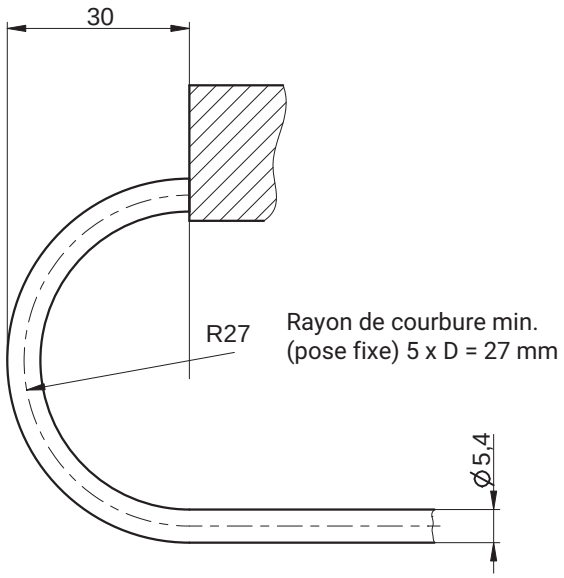

Type de câble TPE (en option)

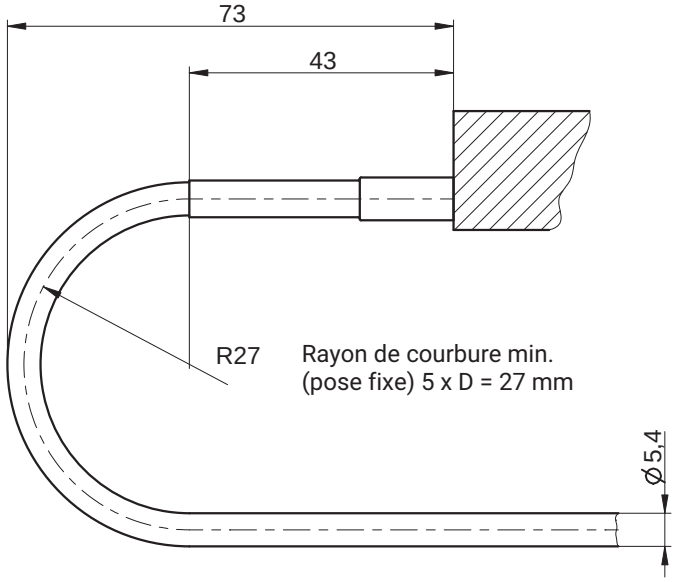

Hottinger Brüel & Kjaer GmbH
Im Tiefen See 45 · 64293 Darmstadt · Germany
Tel. +49 6151 803-0 · Fax +49 6151 803-9100
www.hbkworld.com · info@hbkworld.com

Sous réserve de modifications. Les caractéristiques indiquées ne décrivent nos produits que sous une forme générale. Elles n'impliquent aucune garantie de qualité ou de durabilité.

B04508 08 F00 00 28.07.2023