Prospetto dati

QUANTUMX

MX878

Modulo Uscita Analogica

Caratteristiche salienti

- **8 uscite analogiche (BNC)**
- **Scalabile**
- **Isolato galvanicamente**
- **Filtro inseribile**
- **Unità matematica, Unità memoria di picco**
- **Tensione di alimentazione (CC): 10 V ... 30 V=**

Schema a blocchi

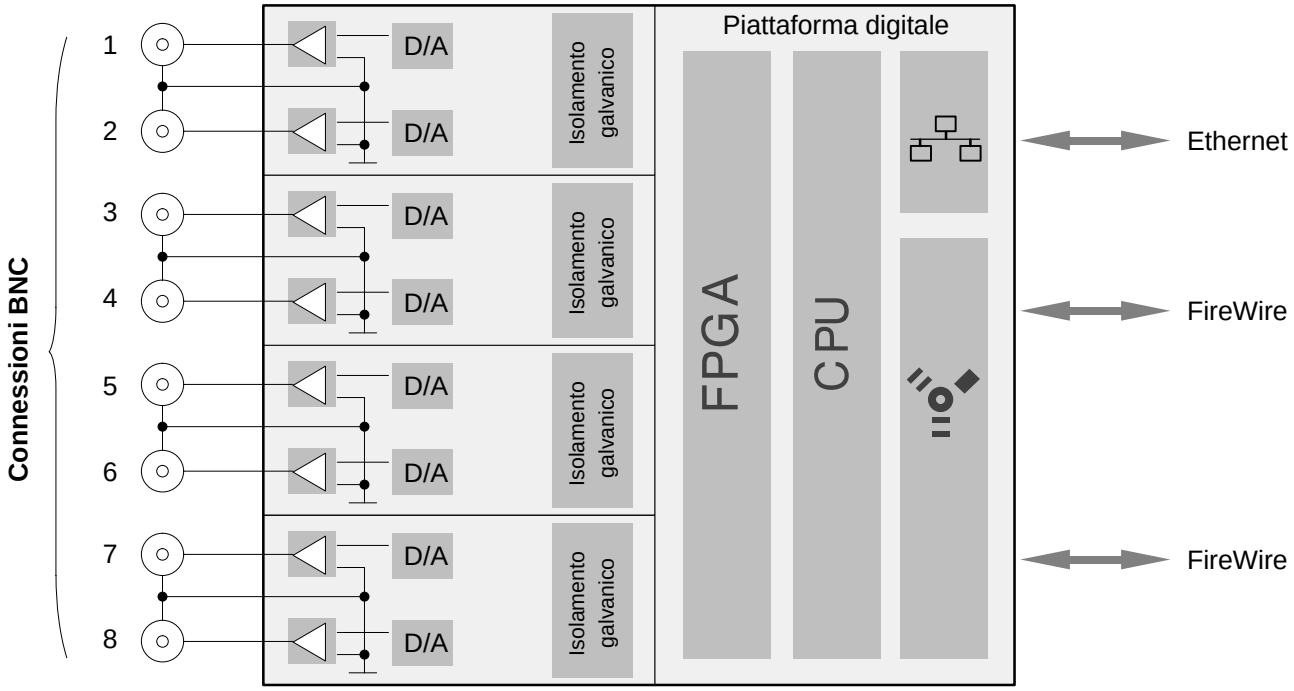

Dati tecnici MX878

Uscite analogiche		
Numero di uscite	–	8
Tipo di connessione	–	BNC
Tensione di uscita	V	±10
Segnale di riferimento		2 uscite ciascuno con massa comune, isolate galvanicamente dall'alimentazione e dalla custodia. Max. differenza di potenziale 60 V
Risoluzione del convertitore D/A	Bit	16
Cadenza di aggiornamento	kHz	96
Rumore (picco-picco)	mV	< 4
Impedenza di carico ammessa	Ω	> 2000 / <2 nF
Attenuazione della diafonia	dB	> 90
Deriva dello zero	% / 10K	< 0,02 del fondo scala TBD
Deriva del fondo scala	% / 10K	< 0,02 del valore di uscita
Banda passante (–1 dB)	kHz	10
Filtro digitale addizionale, impostabile	Hz	0,1 ... 10 000
Resistenza di uscita	Ω	< 2
Max. cadenza ingresso del valore di misura	Hz	4800
Dati tecnici generali		
Unità matematica		
Numero di calcoli		4
Max. cadenza ingresso del valore di misura	Hz	4800
Max. cadenza uscita del valore di misura	Hz	4800
Unità memoria di picco		
Numero di memorie di picco		4
Max. cadenza ingresso del valore di misura	Hz	4800
Max. cadenza uscita del valore di misura	Hz	4800
Campo della tensione di alimentazione (CC)	V=	10 ... 30 (tensione nominale 24 V)
Interruzione della tensione di alimentazione		max. per 5 ms a 24 V
Potenza assorbita	W	7
Ethernet (collegamento dati)		10Base-T / 100Base-TX
Protocollo / Indirizzamento	–	TCP/IP (indirizzo IP diretto oppure DHCP)
Connettori di connessione	–	8 x spine P8C (RJ-45) con cavo Twisted-Pair (CAT-5)
Max. lunghezza del cavo al modulo	m	100
FireWire (sincronizzazione modulo, collegamento dati, tensione di alimentazione opzionale)		IEEE 1394b (solo moduli HBM)
Baudrate	MBaud	400 (ca. 50 MByte/s)
Max. corrente da modulo a modulo	A	1,5
Max. lunghezza del cavo fra i membri (nodi)	m	5
Max. numero di moduli collegati in serie (daisy chain)	–	12 (=11 Hop)
Max. numero di moduli in un sistema FireWire (compresi gli Hub[1)], Backplane)	–	24
Max. catena di Hop [2)]	–	14

Campo nominale di temperatura	°C	–20 ... +60
Campo della temperatura di esercizio (rugiada non ammessa / modulo non a prova di punto di rugiada)	°C	–20 ... +65
Campo della temperatura di magazzinaggio	°C	–40 ... +75
Umidità relativa a 31 °C	%	80 (non condensante) riduzione lineare fino al 50 % a 40 °C
Classe di protezione (altitudine 2000 m, grado di inquinamento 2)		III
Grado di protezione		IP20 secondo EN 60529
Prove meccaniche [3]		
Vibrazioni (30 minuti)	m/s^2	50
Urti (6 ms)	m/s^2	350
Compatibilità EMC		secondo EN 61326
Dimensioni, da steso (l x h x p)	mm	200 x 52,5 x 122 (con protezione custodia)
	mm	174 x 44 x 119 (senza protezione custodia)
Peso, ca.		880

[1] Hub: nodi o distributori FireWire
[2] Hop: transizione da modulo a modulo / condizionamento segnale
[3] La sollecitazione meccanica viene provata secondo le Norme Europee EN 60068–2–6 per le vibrazioni ed EN 60068–2–27 per gli urti. Gli strumenti vengono assoggettati ad una accelerazione di 25 m/s^2 con campo di frequenze di 5 ... 65 Hz in tutti i 3 assi. Durata della prova di vibrazione: 30 minuti per asse.
La prova di urto viene eseguita con accelerazione nominale di 200 m/s^2 della durata di 11 ms, forma semisinusoidale e con urti in ciascuna delle sei possibili direzioni.

© Hottinger Baldwin Messtechnik GmbH.
Riserva di modifica.
Tutti i dati descrivono i nostri prodotti in forma generica.
Pertanto essi non costituiscono alcuna garanzia formale e
non possono essere la base di alcuna nostra responsabilità.

HBM Italia srl

Via Pordenone, 8 · I 20132 Milano - MI · Italia
Tel.: +39 0245471616 · Fax: +39 0245471672
E-Mail: info@it.hbm.com · support@it.hbm.com
Internet: www.hbm.com · www.hbm-italia.it

measure and predict with confidence

B3086–1.0 de