Data sheet

DWS2103

デジタルロードセル用
計量指示計

特徴

- デジタルロードセルまたはAEDデジタル変換器への接続用デジタル指示計
- 設定用のAlibi Memory
- DWS2103と接続されたロードセルまたはAED間は暗号化されたデータ転送
- プリンター用のCOM ポート（RS-232 または USB）
- 外付けキーボード用のPS2接続
- ホストシステムのデータ変換用追加インターフェイス

外形寸法　（単位：mm）

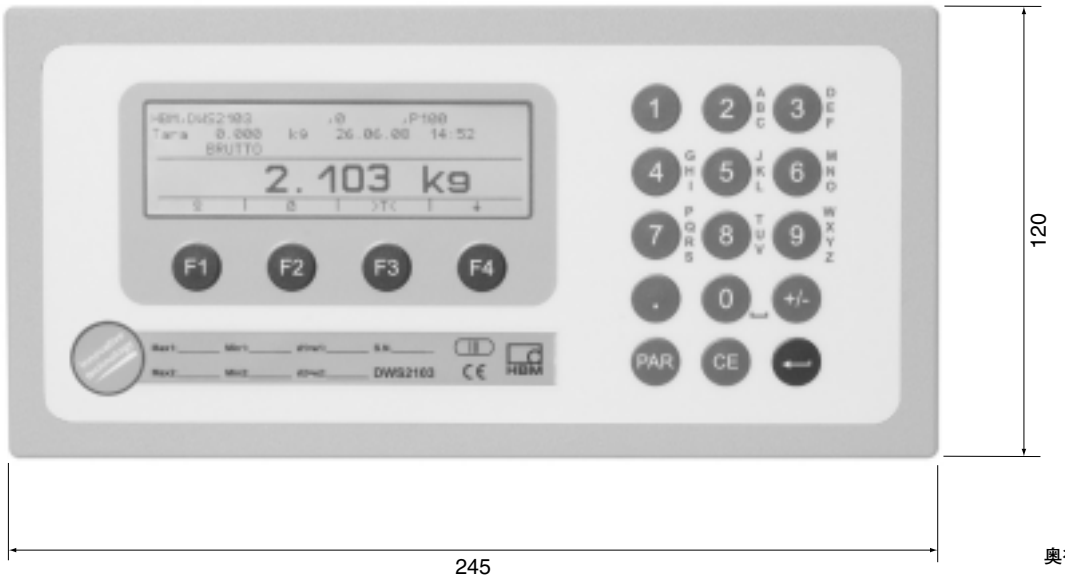

奥行き：49

外形寸法　（パネルフレームの切り出し図）（単位：mm）

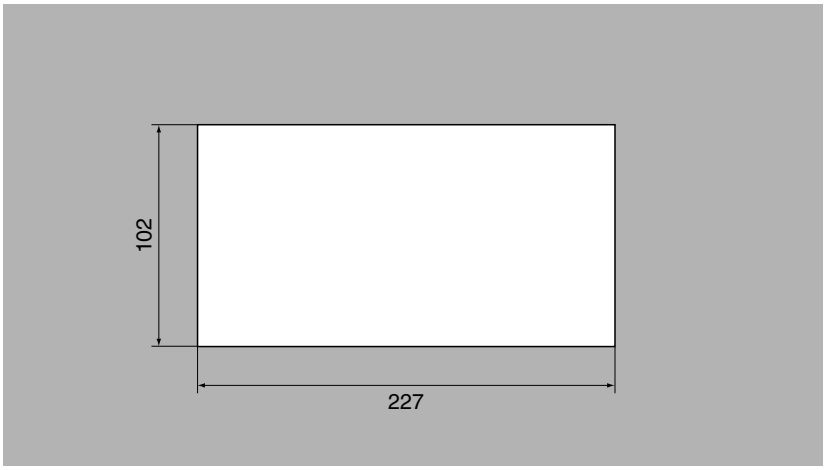

外形寸法　（デスクトップハウジング（別売）、壁据え付けも可）（単位：mm）

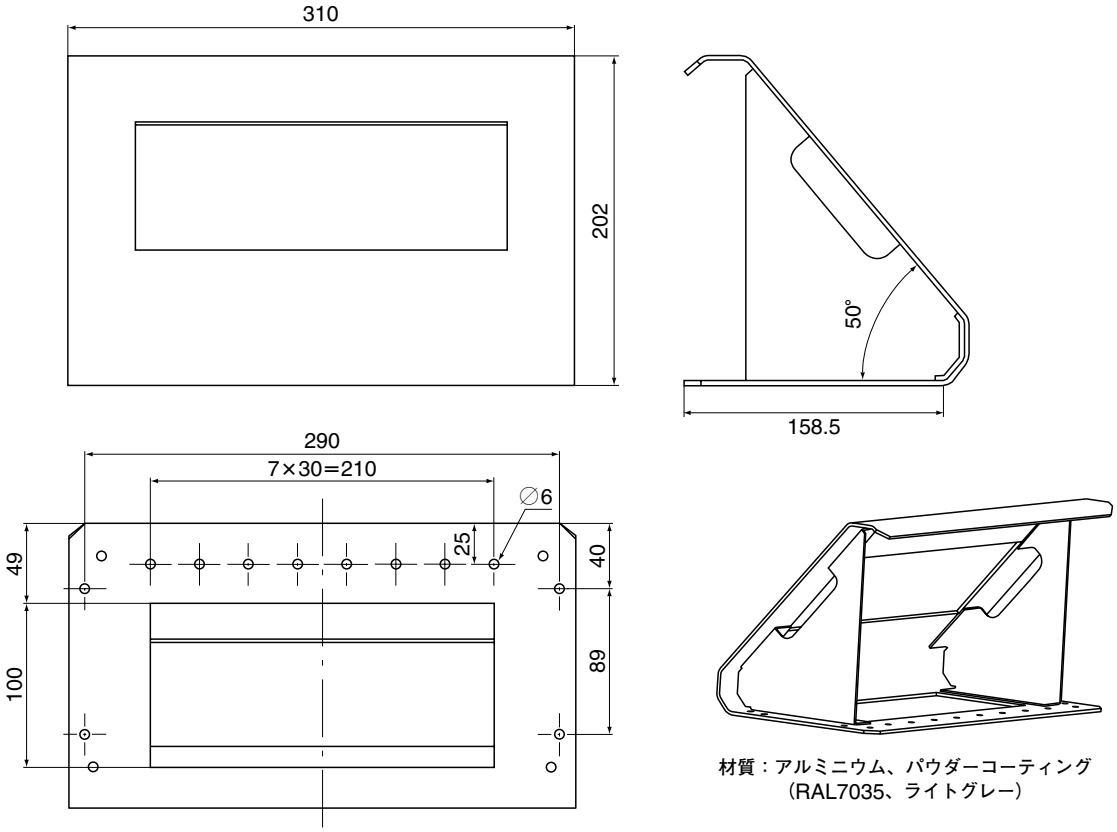

材質：アルミニウム、パウダーコーティング
（RAL7035、ライトグレー）

仕様

型式		DWS2103
供給電圧　UB		
電圧範囲	V_{DC}	10～30（24 nominal）
消費電力（出力無し）	W	0.88
消費電流（24Vにて）	mA	40
デジタルロードセルまたはAEDとの接続		RS-485 インターフェイス COM1
供給電圧 OUT1	V_{DC}	10～30
出力電流	A	＜1
ディスプレイ（表示）		
LCD（バックライトとステータスシンボル付き）	Pixel	240×64
文字高さ（計測値）	mm	8
出力回数	/ s	5
キー		
キーの数		15
ファンクションキーの数		4
シリアルインターフェイス RS485（COM1）、ロードセル		
ボーレート	bit/s	9,600～115,200
接続可能数（ノード）		0～89
タイプ		RS-485（2/4－wire）
RS-485、2線式、信号		TRxA, TRxB
RS-485、4線式、信号	–	TRA,TRB,TXA,TXB
RS-485の最大ケーブル長	m	500
シリアルインターフェイス（COM1）、CANOpen、ロードセル用		
プロトコル		CANOpen
ビットレート	Kbit/s	10～1,000
接続可能数（ノード）		1～127
インターフェイスケーブル長	m	5,000～25
シリアルインターフェイス（COM2）、PC/PLC用		
ボーレート	bit/s	1,200～115,200
パリティビット		偶数、奇数、なし
データビット	bit	8
ストップビット	bit	1
タイプ		RS-232
RS-232		RxD, TxD, GND
RS-232信号の最大ケーブル長	m	25
シリアルインターフェイス（COM3）、プリンタ用		
ボーレート（RS-232）	bit/s	1,200～115,200
パリティビット（RS-232）		偶数、奇数、なし
データビット（RS-232）	bit	8
ストップビット（RS-232）	bit	1
タイプ		RS-232
RS-232		RxD, TxD, GND,DTR
RS-232信号の最大ケーブル長	m	25
USB（COM3）、プリンタ用		
最大ケーブル長	m	5
プリンタ言語		PLC1～5
シリアルインターフェイス（COM4）、外部表示用		
ボーレート	bit/s	1,200～115,200
パリティビット		偶数、奇数、なし
データビット	bit	8
ストップビット	bit	1
タイプ		RS-232
RS-232		RxD, TxD, GND,DTR
RS-232信号の最大ケーブル長	m	25
PS2 インターフェイス、標準キーボード用		
出力電流	mA	＜100

仕様（続き）

環境条件		
定格温度範囲	℃	−10～+50
許容温度範囲	℃	−20～+60
保存温度範囲	℃	−30～+80
相対湿度、結露無し		
稼働時において	%	20～85
保存時において	%	10～90
ハウジング		
EN 60529（IEC 529）に基づく保護等級		IP20
EN 60529（IEC 529）に基づく保護等級（設置時のフロントパネル）		IP65
材質		アルミニウム
質量（概算）	g	540

DWS2103は、OIML R 76、及びEN 45501:1992（B3）、及びEN 61326:2006エミッション（EMC）class B、及び産業環境障害からのイミュニティに基づきHF放射と電磁波障害から保護されています。

付属品の内容：

1-DWS2103-DOC システム CD-ROM（PC用通信プロトコル設定およびドキュメントファイル）

アクセサリ（別売り）：

1-TG2116 デスクトップまたは壁据え付け用ハウジング

計測チェーン内のコミュニケーション（Diagnostic Bus 有り　または　無し　の場合）

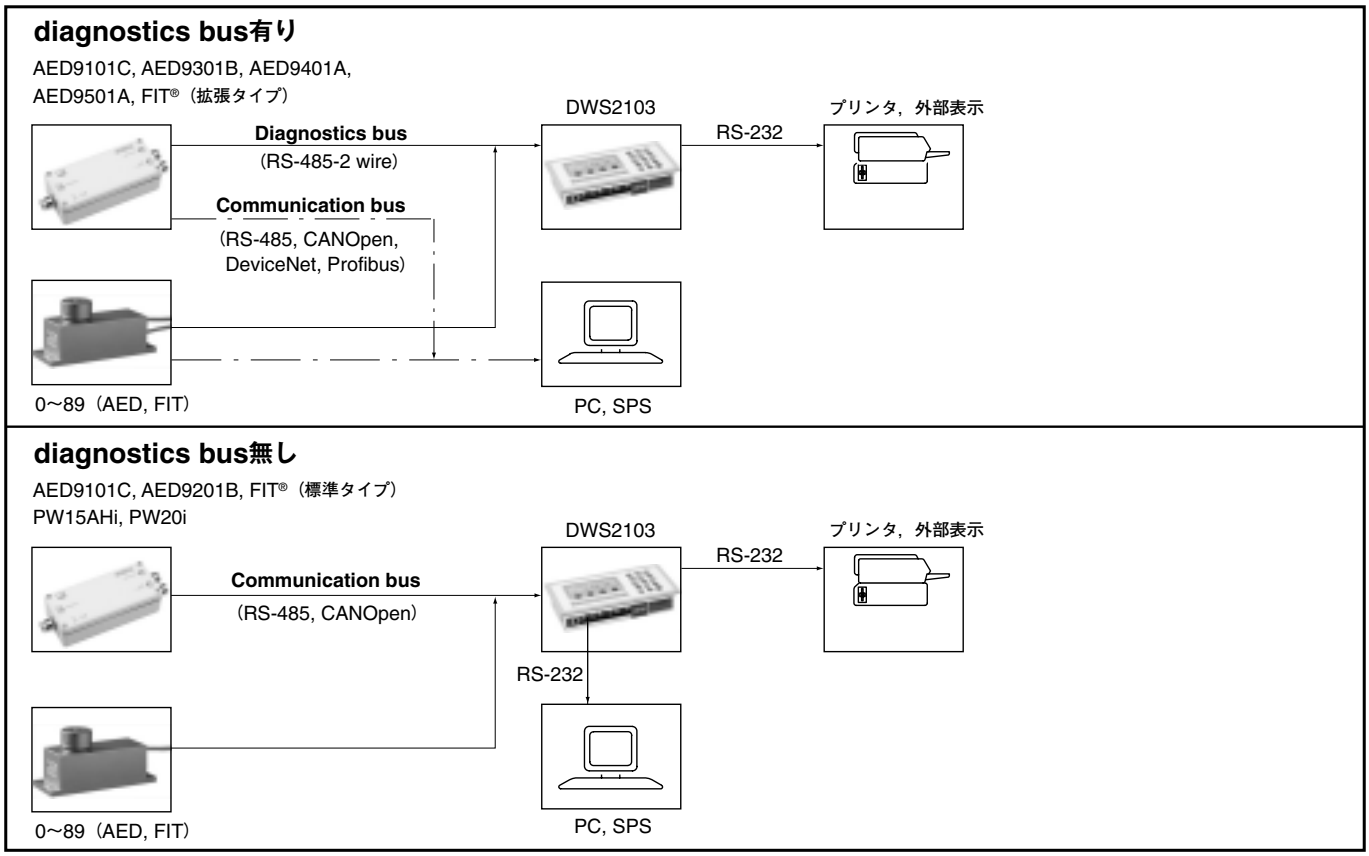

©Hottinger Baldwin Messtechnik GmbH. All rights reserved
記載内容は変更される場合があります。
本仕様書の記述はすべて当社製品の一般的な説明です。製品の補償を示すものとして理解されるべきものではなく、また、いかなる法的責任を成すものでもありません。
記述に差異が有る場合にはドイツ語原本が正となります。

02.11-02-00T

スペクトリス株式会社HBM事業部
本　　部 〒101-0048 東京都千代田区神田司町2−6
司町ビル 4階
TEL 03-3255-8156　　FAX 03-3255-8159
関西営業所 TEL 06-6396-8507　　FAX 06-6396-8509
名古屋営業所 TEL 052-220-6086　　FAX 03-3255-8159
URL www.hbm.com/jp E-mail hbm-sales@spectris.co.jp

measure and predict with confidence

B2895-1.0j