Data sheet

VK20A

ジャンクションボックス

特徴

- T20WNおよびT22型トルク変換器に接続
- T20WNに対する校正信号発生機能
- 14～30VDCの電源供給範囲
- EN60529に準拠した保護等級 IP65
- EMC指令 EN61326-1をクリアしたシールド設計

外形図（mm）

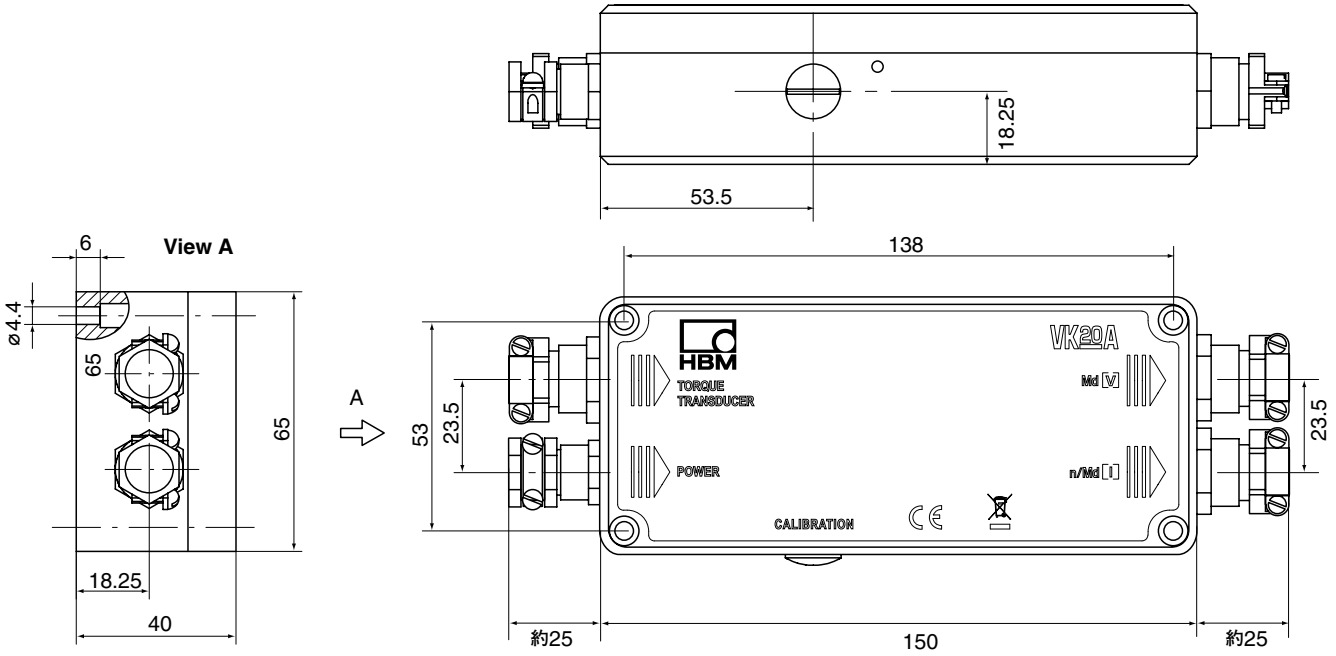

仕様

型式		VK20A
供給電源	V	24
許容供給電源範囲	V	14 ～ 30
消費電流	mA	最大300、typ150
消費電力	W	最大9
接続可能な変換器		T20WN、T22
変換器ケーブルの最大長	m	50
出力		
トルク		
T20WN（電圧出力）	V	−10 ～ +10
T22（電圧出力）	V	−5 ～ +5
T22（電流出力）	mA	2 ～ +18
負荷駆動能力		T20WN,T22の仕様書参照
精度		T20WN,T22の仕様書参照
最大ケーブル長	m	500
回転速度/回転角（T20WN)		位相差90°の2つの方形波により回転方向を検知
信号レベル	V	0/5（RS422規格の差動信号）
負荷駆動能力	mA	最大20
最大ケーブル長	m	500
校正信号制御		
外部制御（T20WN）		
オフ	V	＜ 2（0V ～ 2V）
オン	V	＞ 4（4V ～ 30V）
内部制御（T20WN）		押しボタンによる
一般仕様		
定格温度範囲	℃	−10 ～ +60
許容温度範囲	℃	−10 ～ +60
保存温度範囲	℃	−20 ～ +70
EN60529に準拠した保護等級		IP65
干渉抑制性能（エミッション）		EN 61326-1 / EN 55011
耐電磁性能（イミュニティ）		EN 61326-1
重量（概算）	g	約500

アクセサリ（別売）：

接続ケーブル　1.5m（D-Sub　15ピン　先バラ）、発注番号 1-Kab151-1.5

接続ケーブル　1.5m（SUBCON5　先バラ）、発注番号 1-Kab152-1.5

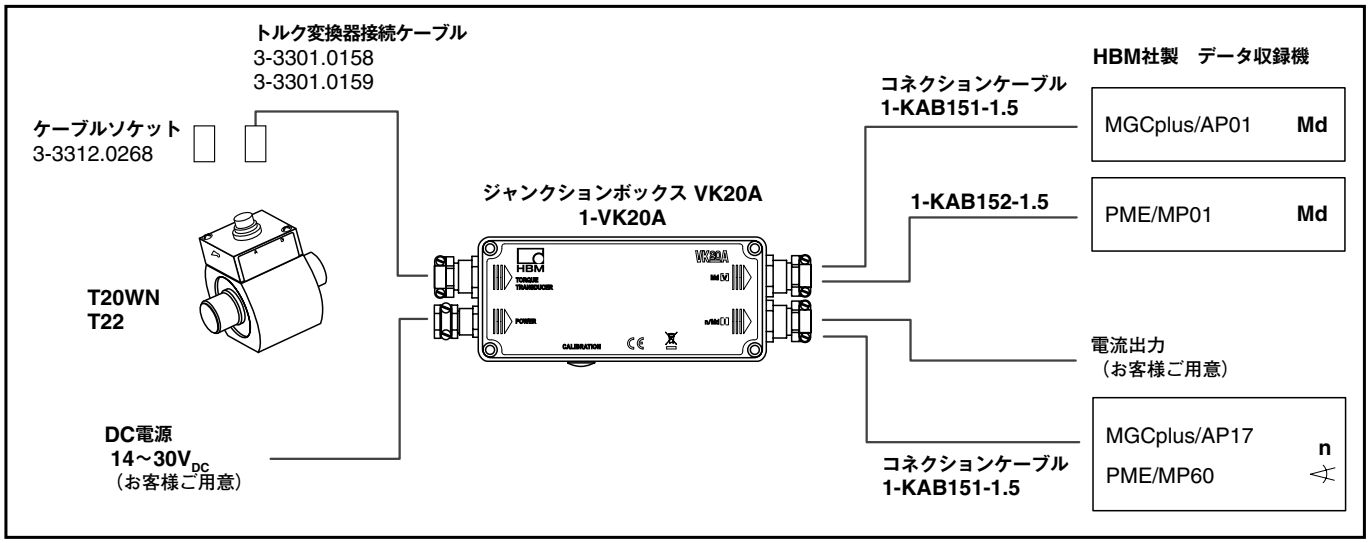

©Hottinger Baldwin Messtechnik GmbH. All rights reserved
記載内容は変更される場合があります。
本仕様書の記述はすべて当社製品の一般的な説明です。製品の補償を示すものとして理解されるべきものではなく、また、いかなる法的責任を成すものでもありません。
記述に差異が有る場合にはドイツ語原本が正となります。

02.11-03-00T

スペクトリス株式会社HBM事業部
本　　部 〒101-0048 東京都千代田区神田司町2−6 司町ビル 4階
TEL 03-3255-8156　　FAX 03-3255-8159
関西営業所 〒532-0003 大阪府大阪市淀川区宮原3−5−24
新大阪第一生命ビル 11F
TEL 06-6396-8507　　FAX 06-6396-8509
名古屋営業所 〒460-0003 愛知県名古屋市中区錦1−20−19 名神ビル 6F
TEL 052-220-6086　　FAX 03-3255-8159
URL www.hbm.com/jp E-mail hbm-sales@spectris.co.jp

measure and predict with confidence