Data sheet

Spider8, Spider8-30, Spider8-01

汎用PC計測器

特徴

- 各チャンネル共、複数種類の信号入力が可能（例：ひずみと電圧、熱電対と電圧）
- 全チャンネルにAD変換器があり同時計測可能
- 16ビット分解能で高速サンプリング可能
- デジタルフィルタを内蔵
- 一貫した計測システムとして校正済み
- 設定・運用が簡単
- PC標準装備インターフェースに接続
- 最大80チャンネルまで拡張可能
- EMC保護金属ハウジング
- シャント校正機能によりセンサケーブル抵抗を補償（Spider8-30）

PC 接続例

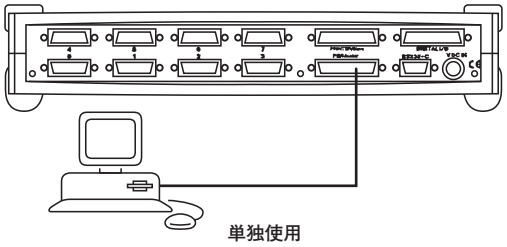

単独使用

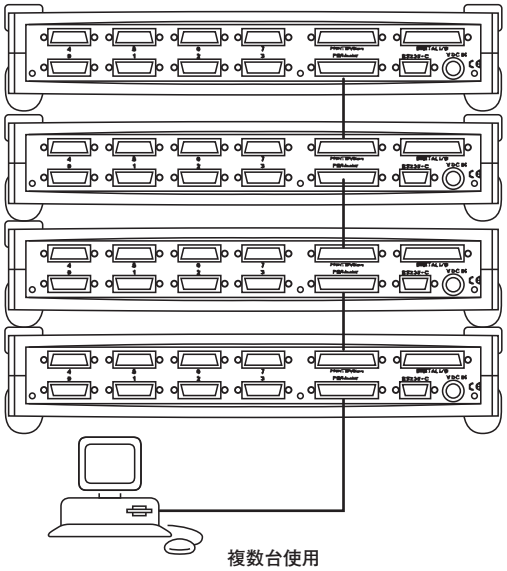

接続例

Spider8-01

Spider8-30

Spider8-30

Spider8

複数台使用

信号処理のブロック図

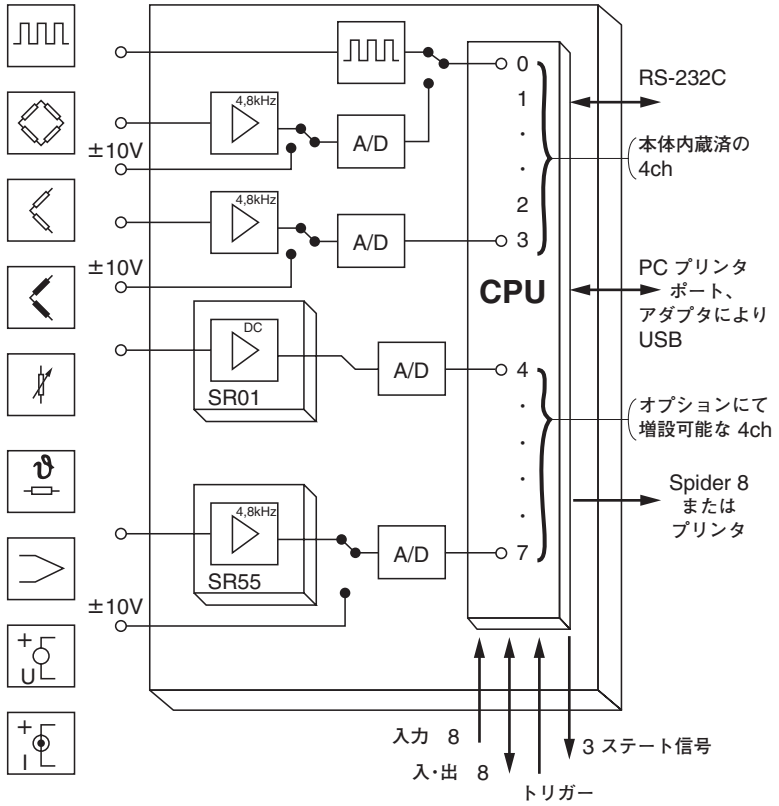

Spider8

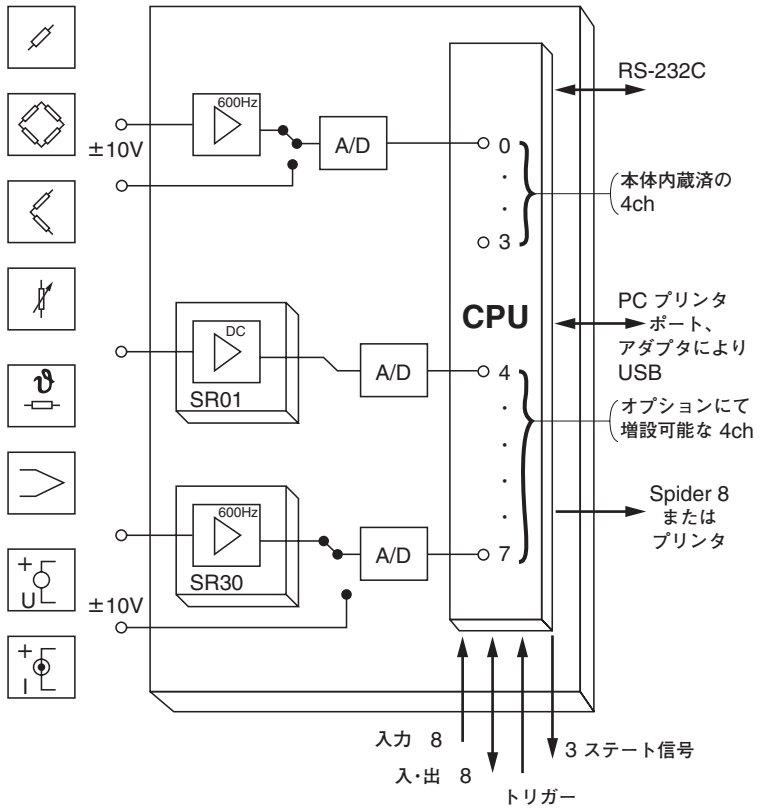

Spider8-30

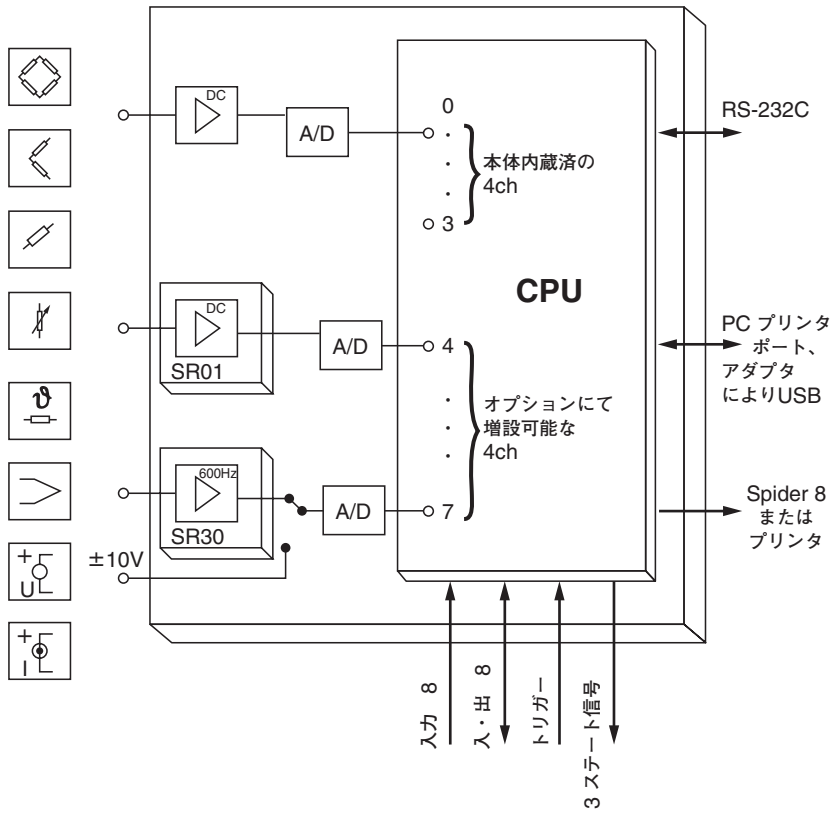

Spider8-01/30

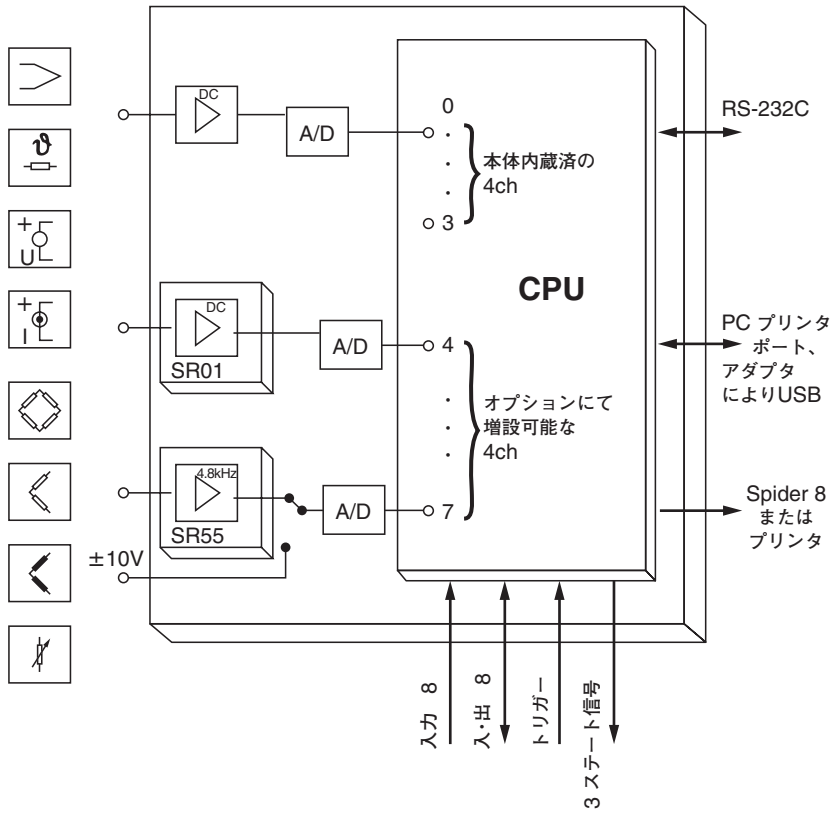

Spider8-01/55

仕様

型式		Spider8/SR55	Spider8-30/SR30	Spider8-01/SR01
精度等級		0.1		0.2
計測値分解能	Digit	±25,000		
データバッファ	計測値	<20,000		
データ転送速度				
シリアル	Baud	600、1,200、2,400、4,800、**9,600**、19,200、38,400、57,600		
パラレル [1] Nibbleモード	計測値/s	>6,500		
8Bitモード	計測値/s	>19,000		
Byteモード（双方向）	計測値/s	>24,000		
EPPモード	計測値/s	>76,000		
USB USBアダプタ仕様参照	–	–		
チャネル当りのサンプリング速度	1/s	1〜9,600		
デジタルフィルタ				
固定	Hz	0.1		
移動平均	Hz	サンプリング速度／8〜サンプリング速度／4		
ハターワース（**4**次）	Hz	0.1 〜 1,200	0.1〜200	0.1 〜 1,200
ベッセル（**4**次）	Hz	0.1 〜 1,200	0.1〜200	0.1 〜 1,200
アンプ数		4/1	4/1	4/1
接続可能な変換器		フル／ハーフブリッジのストレインゲージおよび電磁誘導型	フル／ハーフブリッジ／単ゲージ	–
		電圧		
		–		電流／抵抗／熱電対
チャネル0 [2]と1 [2]		パルス／２相周波数	–	
変換器への供給電流	mA			0.25
変換器へのブリッジ印加電圧	V_{rms}	2.5		–
搬送波周波数（サイン派／対称）	Hz	4,800	600	–
変換器の抵抗値	Ω	110〜1,100		–
ブリッジの抵抗値	Ω	–	120, 350, 700	–
シャント校正値	mV/V	–	1	–
変換器ケーブル長	m	50	200	50
計測範囲				
ストレインゲージ／電磁誘導型	mV/V	±3; ±12; ±125; ±500		
電圧	V	±10		±0.1; ±1; ±10
最大差動入力電圧	V	±15		±15
最大許容コモンモード電圧	V	±10		50
入力抵抗	MΩ	0.25		1
電流	mA	–		±20; ±200
抵抗	Ω	–		400; 4,000
周波数 [2]	kHz	0.1;1;10;100;1,000	–	–
周期 [2]	s	0.01;0.1;1;10;100	–	–
カウンタ [2]	d	25,000; 2,500,000[3]	–	–
非直線性（フルスケールに対する比率）	%	0.05		
定格温度範囲内での温度変化10Kに対する影響				
ゼロ点（フルスケールに対する比率）	%	0.1		0.2
感　度（フルスケールに対する比率）	%	0.1		0.2
定格温度範囲	℃	−10〜+50		
許容温度範囲	℃	−20〜+60		
保存温度範囲	℃	−20〜+70		
供給電圧	V	11.8〜15		
消費電力	W	4 / 0.25		6.2 / 0.8
外形寸法（W×H×D）	mm	330×75×270		
質量	kg	本体　2.75 / モジュール単体　0.05		

[1] コンピュータの性能による
[2] Spider8チャンネル0と1のみ
[3] 伝送フォーマット：カウンター/100

電源供給ユニットの仕様（ASCOM社）

タイプ		D0012367 78-084-1300
入力		
入力電圧U_i	V	110～250
周波数	Hz	50～60
入力電圧最小、P_a最大時の消費電流	A	約0.4
入力電圧230V、P_a定格時の消費電流	A	約0.2
起動時の電流ピーク値	A	<30
入力電圧230V、P_a定格時の総効率	%	約82
EMV要求		DIN EN61326準拠
電圧変動や電圧不足の場合、スイッチがオフになりますが、故障ではありません		
出力		
定格電圧	V	12
調整精度	V	12±1%
精度	%	±5
リップル（100Hz）		＜100mV_{pp}
アンプリチュード		＜100mV_{pp}（リップル及びノイズ）
定格電流	A	1.6
電流リミッター	A	約3.7；U_i=110V 約6.1；U_i=230V 電流リミッターによって、出力は静的であり、動的な短絡防止されます
精度	%	±5
動作及び接続		
電源接続		コールドプラグをもったメインケーブルを用い 一般ネットワークの低電圧に接続
デバイス接続		出力電圧例：4ピンのミニDINソケット ピンアサイメント： Pin2及び4：13.1V；Pin1及び3：グラウンド
スイッチ・オン		電源供給ユニットはパワースイッチを保用しています
ヒューズ		2極での保護：1.25A/スロー・ブロー・ヒューズ
外形寸法（H×W×L）	mm	56×68×116
保護等級		EN 60950に基づくClass1
防水・防塵・保護等級		IP 20
DIN 41571に基づく冷却タイプ		KS
ノイズ抑止		EN 55011に基づくClass B
ストレイ・カレント	mA	<3.5
注記		本機は入力のインターミィディエイトDC回路で設計されています。この回路のフィルターコンデンサは、電源オフ時にバッファの役割をします。しかしながら、装置内では、電源を切った後しばらくの間100VDCを運んでいる事に注意してください。

付属品の内容：

ご注文コード

1-SPIDER8　　：4チャンネル　4.8kHz搬送周波数アンプ
1-SPIDER8-30　　：4チャンネル　600Hz搬送周波数アンプ
1-SPIDER8-01/30　：4チャンネルDCアンプ
1-SPIDER8-01/55　：4チャンネルDCアンプ

Spider8 1台毎の付属品：

IEEE1284ケーブル　；1.5m（PCのパラレルポートとの接続、あるいは次のSpider8との接続）
RS-232Cケーブル　；2m（シリアル通信）
ケーブルを含む電源供給ユニット

Spider8-01及びSR01の付属品：

Subcon5　　SR01用ソケットコネクタ（コネクタ形状参照）

アクセサリ：（別売）

		ご注文コード
IEEE1284ケーブル	0.3m（Spider8との接続）	3-3301.0112
SR55	4.8KHz 搬送波 アンプ	1-SR55
SR30	600Hz 搬送波 アンプ	1-SR30
SR01	DCアンプ（Subcon 5 コネクタ1個含む）	1-SR01
catman®Easy	計測データの収集、分析、視覚化の為のソフトウエア	1-CATMAN-EASY
catman®Professional	計測データの収集、分析、視覚化及び高度な カスタマイズ機能を持ったソフトウエア	1-CATMAN32-E
DB15P	SR30/SR55用Dサブ15ピンコネクタ（オス）	2-3312.0182
Subcon5	SR01用5ピンターミナルブロックコネクタ（オス）	
USBアダプタ	USBアダプタ：ケーブル長1.8m	1-USB-ADAPT

拡張用増幅器モジュールの適合表増幅器

	SR01	SR30	SR55
SPIDER8	●		●
SPIDER8-30	●	●	
SPIDER8-01/30	●	●	
SPIDER8-01/55	●		●

型式	Spider8/SR55	Spider8-30/SR30	Spider8-01/SR01
接続 変換器	Dサブ15ピンコネクタ（DB15P）		Subcon 5コネクタ（5ピン）
ディジタル I/O	Dサブ25ピンコネクタ（DB25P）		
RS-232インターフェース	Dサブ9ピンコネクタ（DB9P）		
プリンターポート	Dサブ25ピンコネクタ（DB25P）		
PCインターフェース	Dサブ25ピンコネクタ（DB25P）		

©Hottinger Baldwin Messtechnik GmbH. All rights reserved
記載内容は変更される場合があります。
本仕様書の記述はすべて当社製品の一般的な説明です。製品の補償を示すものとして理解されるべきものではなく、また、いかなる法的責任を成すものでもありません。

12.09-09-00T

スペクトリス株式会社HBM事業部
本　　部 〒101-0048 東京都千代田区神田司町2−6
司町ビル 4階
TEL 03-3255-8156　　FAX 03-3255-8159
関西営業所 〒532-0003 大阪府大阪市淀川区宮原3−5−24
新大阪第一生命ビル 11F
TEL 06-6396-8507　　FAX 06-6396-8509
URL www.hbm.com/jp E-mail hbm-sales@spectris.co.jp

measure and predict with confidence

B0409-5.0j