Data sheet

C9B

力変換器

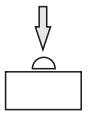

定格力
50N～50kN

特徴

- ステンレス製、圧縮用力変換器
- 定格力50N～50kN
- 小型
- 精度等級 0.5

外形寸法（単位：mm）

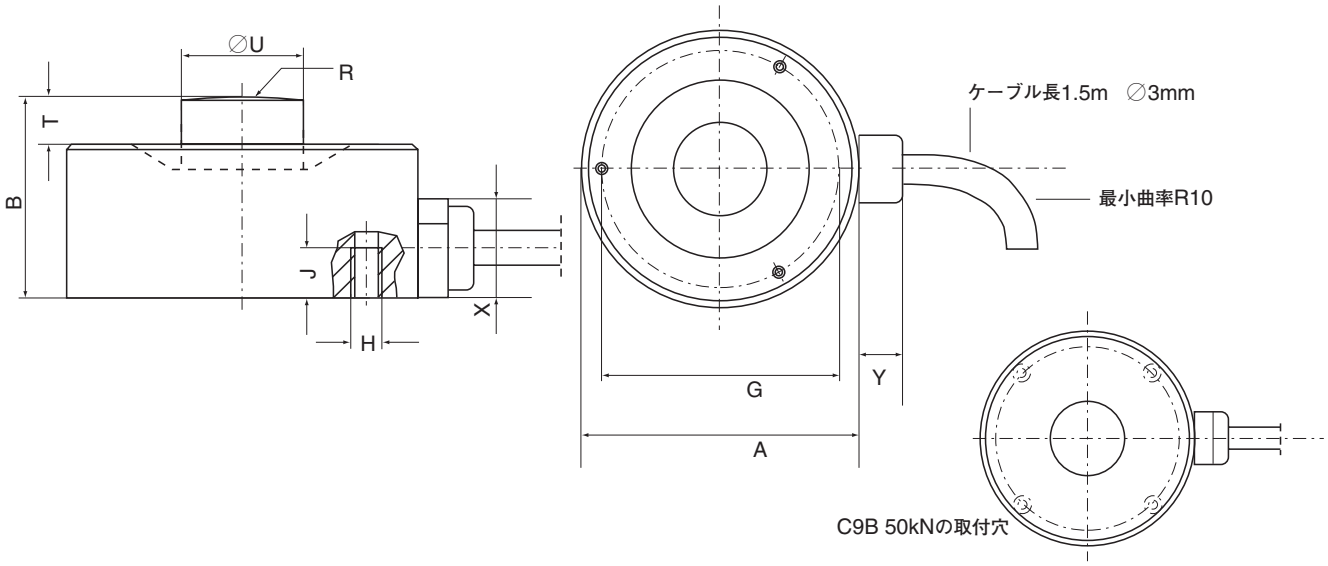

定格力	$A_{-0.1}$	B	$G_{\pm 0.1}$	H	J	R	T	$U_{-0.1}$	X	Y
50N～200N	26	15	20.5	3×M3	6	20	2.5	5.5	約10.5	約5.5
0.5kN～20kN		13	22.75	3×M2	3.5	40	1	8		
50kN	46	28	40	4×M4	6	80	8	16		

仕様

型式			C9B									
定格力	F_{nom}	N	50	100	200							
		kN				0.5	1	2	5	10	20	50
精度等級			0.5									
定格感度	C_{nom}	mV/V	1									
相対感度偏差	d_c	%	≦1									
10Kあたりの感度に対する温度影響	TK_C											
温度補償範囲内		%	≦±0.5									
許容温度範囲内		%	≦±0.8									
10Kあたりのゼロ点に対する温度影響	TK_O											
温度補償範囲内		%	≦±0.5									
許容温度範囲内		%	≦±0.8									
ゼロ信号偏差	$d_{s,o}$	mV/V	±0.075			±0.2						
非直線性	d_{lin}	%	≦±0.5									
ヒステリシス、$0.5F_{nom}$において	$^{Y}0.5$	%	≦±0.5									
繰り返し誤差（位置変更なしで）	b_{rg}	%	≦±0.5									
クリープ30分以上	d_{crF+E}	%	≦±0.2									
入力抵抗	R_e	Ω	>345			300～400						
出力抵抗	R_a	Ω	300～400			<350						
絶縁抵抗	R_{Is}	GΩ	$>10^9$									
ブリッジ印加電圧範囲	$B_{U.G}$	V	0.5～12									
参照ブリッジ印加電圧	U_{ref}	V	5									
標準温度	t_{ref}	℃	+23									
温度補償範囲	$B_{t.nom}$	℃	−10～+70									
許容温度範囲	$B_{t.G}$	℃	−30～+85									
保存温度範囲	$B_{t.S}$	℃	−30～+85									
DIN EN 60529に対する保護等級			IP 67									
定格荷重時の変位量±15%	S_{nom}	mm	<0.1				0.04		0.06	0.09	0.11	0.13
固有振動数±15%		kHz	7.3	10	15.7	3.5	5	7	13	15.1	20	12
許容力	(F_G)	F_{nom}に対する%	200			120						
破壊力	(F_B)	F_{nom}に対する%	>400									
静的限界横力*)	(F_Q)	F_{nom}に対する%	100			40						
DIN 50100による許容振動振幅（peak-to-peak）	F_{rb}	F_{nom}に対する%	70									40
質量（概算）		g	55			65						260
ケーブル長		m	1.5									

*) ダイヤフラム上の力導入点より2mmの位置を適用した場合

ケーブル配線色（4線式）

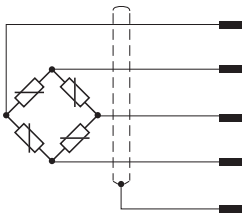

白	計測信号（+）U_A
黒	印加電圧（−）U_B
赤	計測信号（−）U_A
青	印加電圧（+）U_B
	シールドは変換器本体に短絡

©Hottinger Baldwin Messtechnik GmbH. All rights reserved
記載内容は変更される場合があります。
本仕様書の記述はすべて当社製品の一般的な説明です。製品の補償を示すものとして理解されるべきものではなく、また、いかなる法的責任を成すものでもありません。
記述に差異が有る場合にはドイツ語原本が正となります。

02.11-11-00T

スペクトリス株式会社HBM事業部
本　　部 〒101-0048 東京都千代田区神田司町2−6
司町ビル 4階
TEL 03-3255-8156　　FAX 03-3255-8159
関西営業所 〒532-0003 大阪府大阪市淀川区宮原3−5−24
新大阪第一生命ビル 11F
TEL 06-6396-8507　　FAX 06-6396-8509
名古屋営業所 〒460-0003 愛知県名古屋市中区錦1−20−19
名神ビル 6F
TEL 052-220-6086　　FAX 03-3255-8159
URL www.hbm.com/jp E-mail hbm-sales@spectris.co.jp