Data sheet

GEN2i

ポータブルデータレコーダ

特徴

- PC内蔵のGEN DAQ メインフレーム
- 堅牢でポータブル
- 収集ボード用スロット×2
- すべてのGEN DAQ 収集ボード使用可能、混在OK
- 最大16チャンネルまで
- 20MB/s の連続ストリーミングレート
- ハイレゾのタッチスクリーンを使用した他にはない「ワンタッチ操作」
- 動作環境　Windows® 7
- 計測と解析機能
- PCとの完全な親和性

GEN2i

GEN2iは、様々な用途に使用できるポータブルデータレコーダです。またトランジェントレコーダとしての機能も全て使用可能です。ハードウェアは低消費電力、大画面でハイレゾなタッチスクリーンを持つWindows®PC、堅牢な2スロット収集ユニットと、まさにフル装備です。このユニットはこれまでのGEN DAQシリーズのデータ収集システムをベースに設計されています。

屋内での使用と同じように屋外での使用を想定して設計されたGEN2iの特徴はユニークで、日々の操作において全ての機能へのアクセスが、機器のタッチパネルでのワンタッチ操作で行えます。さらにGEN2iには、計測に加えてポストプロセッシング用にPerceptionソフトウェアが標準装備されています。たった1本の指でのワンタッチ操作で、GEN2iはデータ収集から解析や高度なレポーティングを行う専用機器へと早変わりします。

PC

コンポーネント	仕様	仕様値
メモリ	DDR2 RAM	4 GB
PCボード	AMDベース低消費電力	AMD M690T
プロセッサ	AMD Turion™ 64 Dual core TL-62	2.1 GHz
イーサネット	Copper RJ45 イーサネット接続	1 Gbit/s
ワイヤレスLAN	Embedded 801.11b/g	54 Mbit/s
USBコネクタ	USB 2.0	背面に6＋前面に2
内部保存	SSD（MLCソリッドステートドライブ）	256 GB*
	ドライブへのデータストリーミング	≈ 20 MB/s direct 16 Channels×500 kS/s @ 16 bits
ディスプレイ	TFT SXGA タッチスクリーン	17”／1280×1024 画素
ビデオ接続	DVI 及び VGA	1×DVI、1×VGA
マルチディスプレイ環境	クローンモードと拡張モード	
スピーカー	内蔵スピーカー	1
ラインアウト	ジャックプラグ3.5mm	1
マイクロホン	ジャックプラグ3.5mm	1
アクセサリ	キーボード／マウス	1／1

*データ用スペースはおよそ200GB

ソフトウェア

コンポーネント	仕様	仕様値
操作環境	Microsoft® Windows® 7	
GENシリーズファームウェア	ディスク直接収集用高速ストリーミング オプションを含む	最大20MB/s（総合データ転送レート）
DAQソフトウェア	Perception標準パッケージ6.10又はそれ以上	詳細はPerception仕様書による
機器パネル タッチインターフェイス （Fully touch-optimized）	機器の設定 収集コントロール データ表示：ライブモード／レビューモード ベーシックメジャメント エクスポート＋アーカイビング ベーシックレポート	

パワー

コンポーネント	仕様	仕様値
電源入力	優先電源入力	47～63 Hz、100～240 Vac
消費電力	最大消費電力	250 VA

ハードウェア

コンポーネント	仕様	仕様値
バックプレーン	収集スロット（収集ボードの欄も参照）	2
インターフェイスオプション	IRIG	1×オプショナルインターフェイスのみ
	IRIG/GPS タイミング	
	SCSI（Perceptionのみ保存）	
I/O	出力アラーム	TTL, Level active
	入力トリガ	TTL, 50ns分解能、最小パルス幅500ns （Max non destructive voltage：30V）
	出力トリガ／レコーディング出力	TTL, edge active、パルス幅10μs／レコーディング持続時間（ソフトウェア選択可）

ハードウェア

コンポーネント	仕様		仕様値
	タイムベース入力		TTL
	タイムベース	精度	＜300ppm、内部ソース
		ベース	バイナリ、デシマル
		外部	最大500kS/sまたは1MS/s（特別仕様として5MS/s）、入力モジュールによる；モジュール毎にドライバをプログラム可能

一般仕様

コンポーネント	仕様	仕様値
重量	GEN2iメインフレーム（収集ボードを除く）	9.5kg（約1kg／ボード）
寸法	高さ／ハンドルを含めた高さ	34.2cm／39.2cm
	幅	43.6cm
	奥行き	18.6cm

図1.1：GEN2i外形寸法（ハンドル有り／無し）

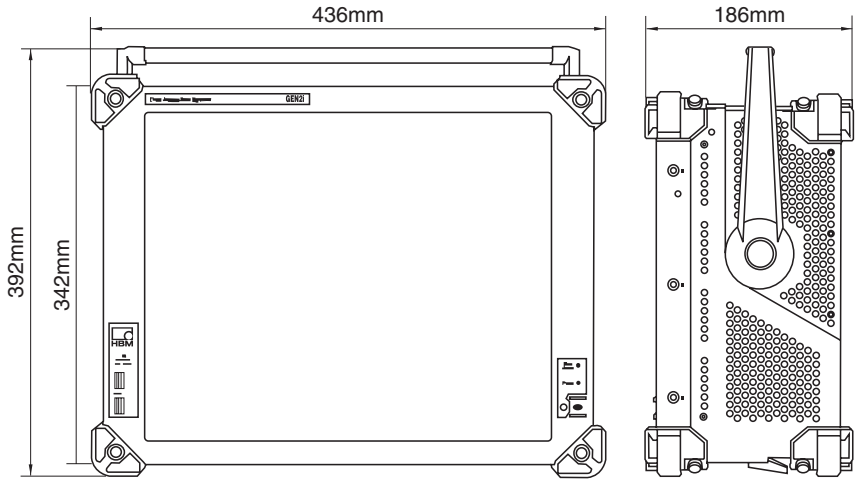

一般仕様

コンポーネント	仕様	仕様値
梱包重量（グロス重量）	GEN2i＋梱包材	18.2kg
梱包外形寸法	高さ	59.0cm
	幅	49.7cm
	奥行き	55.6cm
キャリングケース	ハンドルとキャスター付き、ASTM D4169-04 Level 1（落下）およびASTM D4728 E（振動及び衝撃）に基づく試験済み	1×オプション
衝撃 IEC-68-2-27に基づく	稼働時	10g@11ms　半正弦波
	静止時	25g@6ms　半正弦波
振動 IEC-60068-2-34に基づく	稼働時	1 g rms
	静止時	2 g rms
温度範囲	稼働時	0°C～＋40°C
	保存時	−20°C～＋60°C
湿度	相対湿度（結露無し）	0%～80%
標高	稼働可能な標高（最大）	2,000m（6,100ft）
音響ノイズ	総合A特性SPL	最大60dBA @ 0.6m

一般仕様

コンポーネント	仕様	仕様値
温度センサ	モニタリング及びエアフローの制御	マルチ
冷却ファン	エアフロー供給	2
ハンドル	キャリング用および大きな傾斜角をつけて置く場合にも使用可能	1、調整可
斜め置き用フット	小さい傾斜角用、格納式フット	2
グランディング	バナナプラグ	1
ハウジング	アルミニウム／プラスティックカバー	
アクセサリ	肩掛け用ストラップ付き前面背面保護パッド入りソフトキャリングケース、マウス及びキーボード収納用ポーチ	1
ラックマウントキット	19インチラックマウントキット	1、オプショナル

収集ボード

モデル	入力タイプ	絶縁	サンプリングレート（最大）	分解能	メモリ	チャンネル数
Basic200	シングルエンド	no	200 kS/s	16 bit	64 MS	8
Basic200 XT iso	アンバランス差動	yes	200 kS/s	16 bit	64 MS	8
Basic1M	シングルエンド	no	1 MS/s	16 bit	128 MS	8
Basic1M iso	アンバランス差動	yes	1 MS/s	16 bit	256 MS	8
Basic1M XT iso	アンバランス差動	yes	1 MS/s	16 bit	256 MS	8
Bridge200 iso	ブリッジ／差動	yes	200 kS/s	16 bit	64 MS	4
Bridge1M iso	ブリッジ／差動	yes	1 MS/s	16 bit	256 MS	4
Uni200 iso	作動／ICP／シャント	yes	200 kS/s	16 bit	64 MS	4
Uni1M iso	作動／ICP／シャント	yes	1 MS/s	16 bit	256 MS	4
HiSpeed 25M	SE／差動	no	25 MS/s	15 bit	64 MS	4
HiSpeed 100M	SE／差動	no	100 MS/s	14 bit	900 MS	4
IsoDig MV	アンバランス差動	yes	25/100 MS/s	14/15 bit	100～900 MS	1t／4r*
IsoDig HV	アンバランス差動	yes	25/100 MS/s	14/15 bit	100～900 MS	1t／4r*
Marker1M	バイナリ	no	1 MS/s	1 bit	512 MB	64
Marker1M HV	バイナリ	yes/no	1 MS/s	1 bit	512 MB	8／32

*1t＝トランスミッタボード毎に1、4r＝レシーバボード毎に4

©Hottinger Baldwin Messtechnik GmbH. All rights reserved
記載内容は変更される場合があります。
本仕様書の記述はすべて当社製品の一般的な説明です。製品の補償を示すものとして理解されるべきものではなく、また、いかなる法的責任を成すものでもありません。
記述に差異が有る場合にはドイツ語原本が正となります。

10.11-03-10T

スペクトリス株式会社HBM事業部
本　　部 〒101-0048 東京都千代田区神田司町2−6
司町ビル 4階
TEL 03-3255-8156　　FAX 03-3255-8159
関西営業所 〒532-0003 大阪府大阪市淀川区宮原3−5−24
新大阪第一生命ビル 11F
TEL 06-6396-8507　　FAX 06-6396-8509
名古屋営業所 〒460-0003 愛知県名古屋市中区錦1−20−19
名神ビル 6F
TEL 052-220-6086　　FAX 03-3255-8159
URL www.hbm.com/jp E-mail hbm-sales@spectris.co.jp

measure and predict with confidence

B3029-1.0j