Data sheet

S2

力変換器

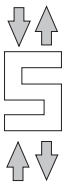

定格力
20N～1kN

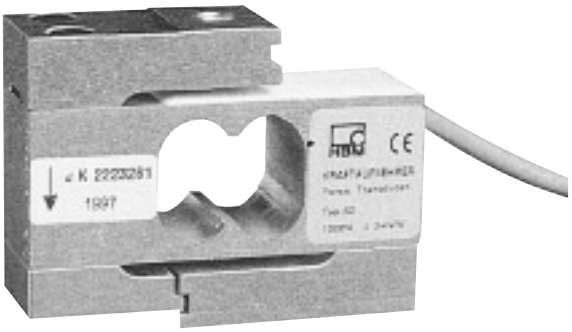

特徴

— 引張・圧縮型力変換器
— 精度等級 0.05
— 定格力20N～1kN
— 横力の耐久性に優れている
— 過負荷防止機構付き
— 小型

外形寸法（単位：mm）

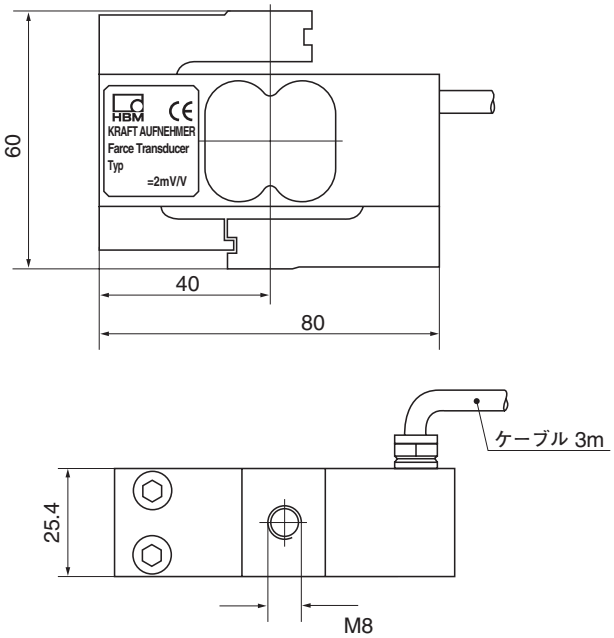

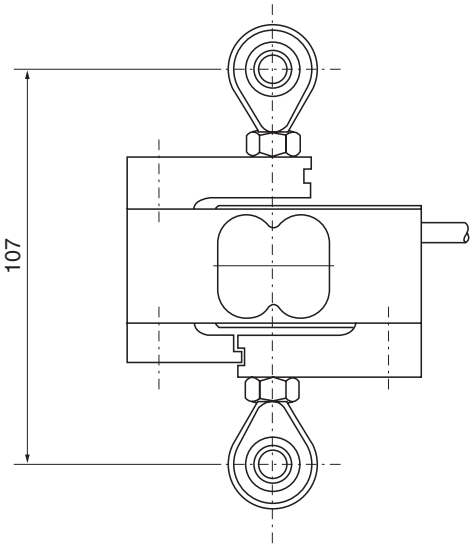

仕様

型式			S2					
定格力	F_{nom}	N	20	50	100	200	500	1,000
精度等級			0.05					
定格感度	C_{nom}	mV/V	2					
引張／圧縮力における相対感度偏差	d_c	%	±0.25					
引張／圧縮力における相対感度差	d_{zd}	%	＜±0.1					
相対ゼロ信号偏差	$d_{s.o}$	%	＜8	＜6	＜5			
ヒステリシス誤差（0.2F_{nom}～F_{nom}）	u	%	0.1					
非直線性	d_{lin}	%	0.05					
10K当たりの温度影響								
10Kあたりの感度に対する温度影響	TK_c	%	0.05					
10Kあたりのゼロ点に対する温度影響	TK_o	%	0.05					
定格力の影響（定格力10%の横力）	d_Q	%	±0.1					
偏心1mmの影響	d_E	%	±0.1					
クリープ30分以上	d_{crF+E}	%	＜±0.05					
入力抵抗	R_e	Ω	＞345					
出力抵抗	R_a	Ω	300～500					
絶縁抵抗	R_{is}	GΩ	$>2\times10^9$					
参照ブリッジ印加電圧	T_{ref}	V	5					
ブリッジ印加電圧範囲	$B_{U.GT}$	V	0.5～12					
温度補償範囲	$B_{t.nom}$	℃	+10～+70					
許容温度範囲	$B_{t.G}$	℃	−10～+70					
保存温度範囲	$B_{t.S}$	℃	−30～+85					
標準温度	t_{ref}	℃	+23					
許容力	(F_G)	%	120	120	150			
限界力	(F_L)	%	＜900				＜600	＜300
破壊力	(F_B)	%	＞1,000				＞700	＞400
限界トルク力	(M_d)	N·m	0.6	1.5	3	6	15	15
静的限界横力*	(F_Q)	%	50	100				50
定格変位量	S_{nom}	mm	＜0.4					
固有振動数	f_G	kHz	0.29	0.49	0.76	1.09	1.81	2.45
許容相対動負荷	F_{rb}	%	±70					
質量（概算）		kg	0.4					
DIN EN 60529による保護等級			IP 65					
ケーブル長、6線式		m	3					

[1] 力導入面上の力導入点において

アクセサリ（別売）：

ナックルアイ U1R/200KG/ZGW

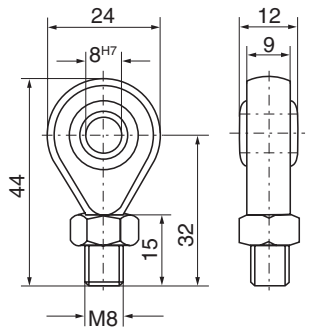

質量：50g

材質：鍛造スチール亜鉛メッキ及び
テフロン／銅の合成繊維

外形寸法（単位：mm）

©Hottinger Baldwin Messtechnik GmbH. All rights reserved
記載内容は変更される場合があります。
本仕様書の記述はすべて当社製品の一般的な説明です。製品の補償を示すものとして理解されるべきものではなく、また、いかなる法的責任を成すものでもありません。
記述に差異が有る場合にはドイツ語原本が正となります。

02.11-08-00T

スペクトリス株式会社HBM事業部
本　　部 〒101-0048 東京都千代田区神田司町2−6 司町ビル 4階
TEL 03-3255-8156　　FAX 03-3255-8159
関西営業所 〒532-0003 大阪府大阪市淀川区宮原3−5−24
新大阪第一生命ビル 11F
TEL 06-6396-8507　　FAX 06-6396-8509
名古屋営業所 〒460-0003 愛知県名古屋市中区錦1−20−19 名神ビル 6F
TEL 052-220-6086　　FAX 03-3255-8159
URL www.hbm.com/jp E-mail hbm-sales@spectris.co.jp

measure and predict with confidence