Data sheet

U9B

力変換器

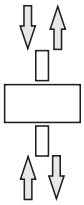

定格力
50N～50kN

特徴

— ステンレス製、引張／圧縮用力変換器
— ストレインゲージ技術
— 小型
— 精度等級 0.5

オプション

— 力変換器の金具としてメンテナンスフリーのナックルアイボルトを用意。

外形寸法（単位：mm）

U9B（50N～200N）

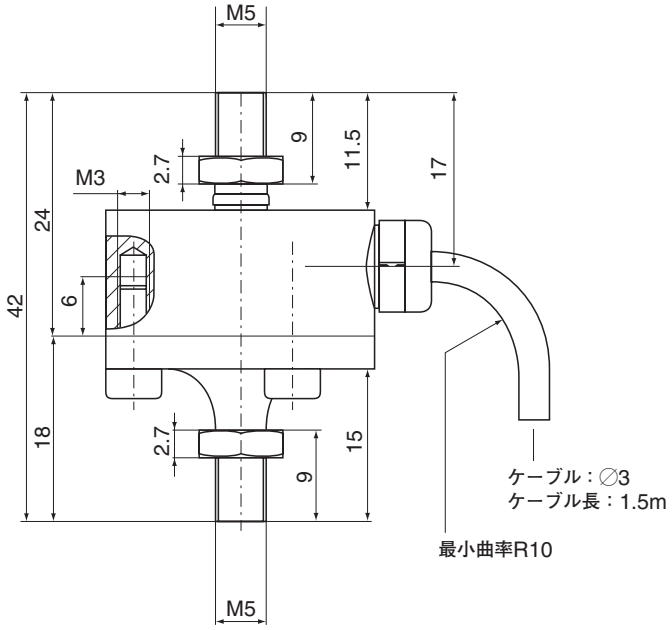

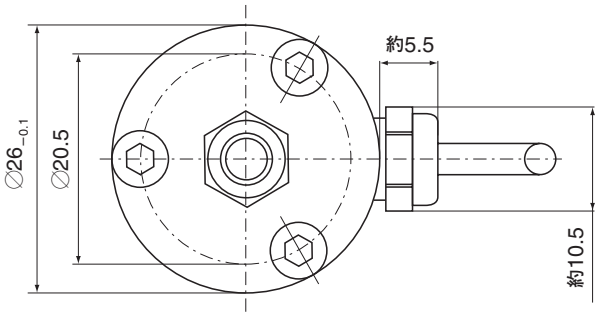

底面図

U9B（500N～50kN）

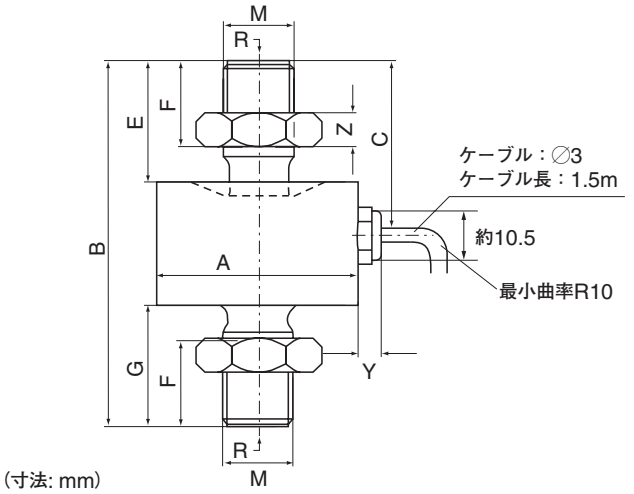

ナックルアイZGW

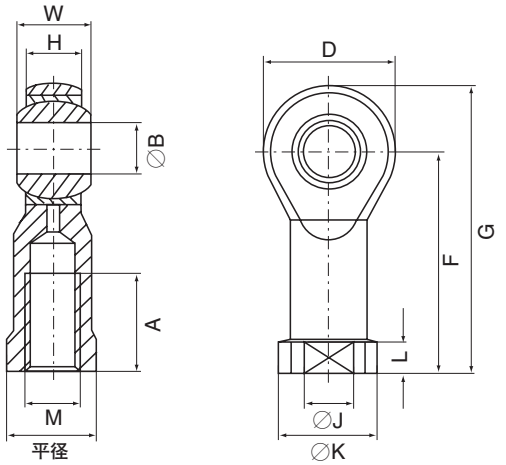

U9B定格力	$A_{-0.1}$	B	C	E	F	G	M	R	Y	Z
500N～1kN	26	44.5	20.5	13	9.5	13.5	M5	20	約5.5	2.7
2～20kN		60	28.5	21	16	21	M10	40		5
50kN	46	84	40	28	21.5	28	M16×1.5	80		8

ナックルアイ

ZGW定格力	A	B	D	F	G	H	J	K	L	M	平径	W
50N～1kN	10	5^{H7}	18	27	36	6	9	11	4	M5	9	8
2～20kN	20	10^{H7}	28	43	57	10.5	15	19	6.5	M10	17	14
50kN	28	16^{H7}	42	64	85	15	22	27	8	M16×1.5	22	21

ケーブル配線色（4線式）

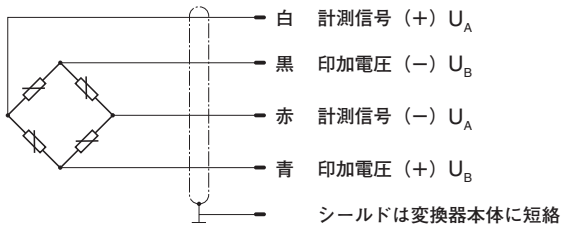

仕様

型式			U9B									
定格力	F_{nom}	N	50	100	200							
		kN				0.5	1	2	5	10	20	50
精度等級			0.5									
定格感度	C_{nom}	mV/V	1									
相対感度偏差	d_c	%	≦±1 引張／≦±2 圧縮									
10K当たりの感度に対する温度影響	TK_C											
温度補償範囲内		%	≦±0.5									
許容温度範囲内		%	≦±0.8									
10K当たりのゼロ点に対する温度影響	TK_O											
温度補償範囲内		%	≦±0.5									
許容温度範囲内		%	≦±0.8									
ゼロ信号偏差	$d_{s,o}$	mV/V	±0.075			±0.2						
非直線性	d_{lin}	%	≦±0.5									
ヒステリシス、$0.5F_{nom}$において	$^{Y}0.5$	%	≦±0.5									
繰り返し誤差（位置変更なしで）	brg	%	≦±0.5									
クリープ30分以上	d_{crF+E}	%	≦±0.2									
入力抵抗	R_e	Ω	>345			300～400						
出力抵抗	R_a	Ω	300～400			<350						
絶縁抵抗	R_{Is}	GΩ	$>10^9$									
ブリッジ印加電圧範囲	$B_{U.G}$	V	0.5～12									
参照ブリッジ印加電圧	U_{ref}	V	5									
標準温度	t_{ref}	℃	+23									
温度補償範囲	$B_{t.nom}$	℃	−10～+70									
許容温度範囲	$B_{t.G}$	℃	−30～+85									
保存温度範囲	$B_{t.S}$	℃	−30～+85									
DIN EN 60529に対する保護等級			IP 67									
定格荷重時の変位量±15%	S_{nom}	mm	<0.1				0.04		0.06	0.09	0.11	0.13
固有振動数±15%	f_G	kHz	7.3	10	15.7	15.5	23.7	18.7	20	23	27.8	20
許容力	(F_G)	F_{nom}に対する%	120									
破壊力	(F_B)	F_{nom}に対する%	>200									
静的限界横力[1]	(F_Q)	F_{nom}に対する%	40					20				
DIN 50100による許容振動振幅	F_{rb}	F_{nom}に対する%	70									40
質量（概算）		g	75			100						400
ケーブル長		m	1.5									

[1] ダイアフラムより2mmの位置に力が加えられた場合

ご注文コード
力変換器

ご注文コード	定格力										単位
1-U9B/～	50	100	200								N
				0.5	1	2	5	10	20	50	kN

ご注文コード例：1-U9B/2kN

アクセサリ（別売）：

1-Z8/100KG/ZGW	ナックルアイ50N～1kN
1-U9/20kN/ZGWR	ナックルアイ2kN～20kN
1-U9A/50kN/ZGW	ナックルアイ50kN
D-15D/MONT	Dサブ15ピンコネクタ、変換器ケーブルへの取付け込み
D-MS/MONT	MS3106PEMVコネクタ、変換器ケーブルへの取付け込み

©Hottinger Baldwin Messtechnik GmbH. All rights reserved
記載内容は変更される場合があります。
本仕様書の記述はすべて当社製品の一般的な説明です。製品の補償を示すものとして理解されるべきものではなく、また、いかなる法的責任を成すものでもありません。
記述に差異が有る場合にはドイツ語原本が正となります。

02.11-11-00T

スペクトリス株式会社HBM事業部
本　　部 〒101-0048 東京都千代田区神田司町2−6
司町ビル 4階
TEL 03-3255-8156　　FAX 03-3255-8159
関西営業所 〒532-0003 大阪府大阪市淀川区宮原3−5−24
新大阪第一生命ビル 11F
TEL 06-6396-8507　　FAX 06-6396-8509
名古屋営業所 〒460-0003 愛知県名古屋市中区錦1−20−19
名神ビル 6F
TEL 052-220-6086　　FAX 03-3255-8159
URL www.hbm.com/jp E-mail hbm-sales@spectris.co.jp

measure and predict with confidence

B0143-4.4j