Prospetto dati

U5

Trasduttore di forza

Caratteristiche principali

- **Trasduttore di forza di trazione/pressione**
- **Forze nominali 100 kN ... 500 kN**
- **Ridotta altezza**
- **Elevata stabilità alle forze trasversali**
- **Collegamento flangiato con possibilità di centraggio sui due lati**
- **Diverse possibilità di montaggio**

Vista dal basso

Introduzione di forza

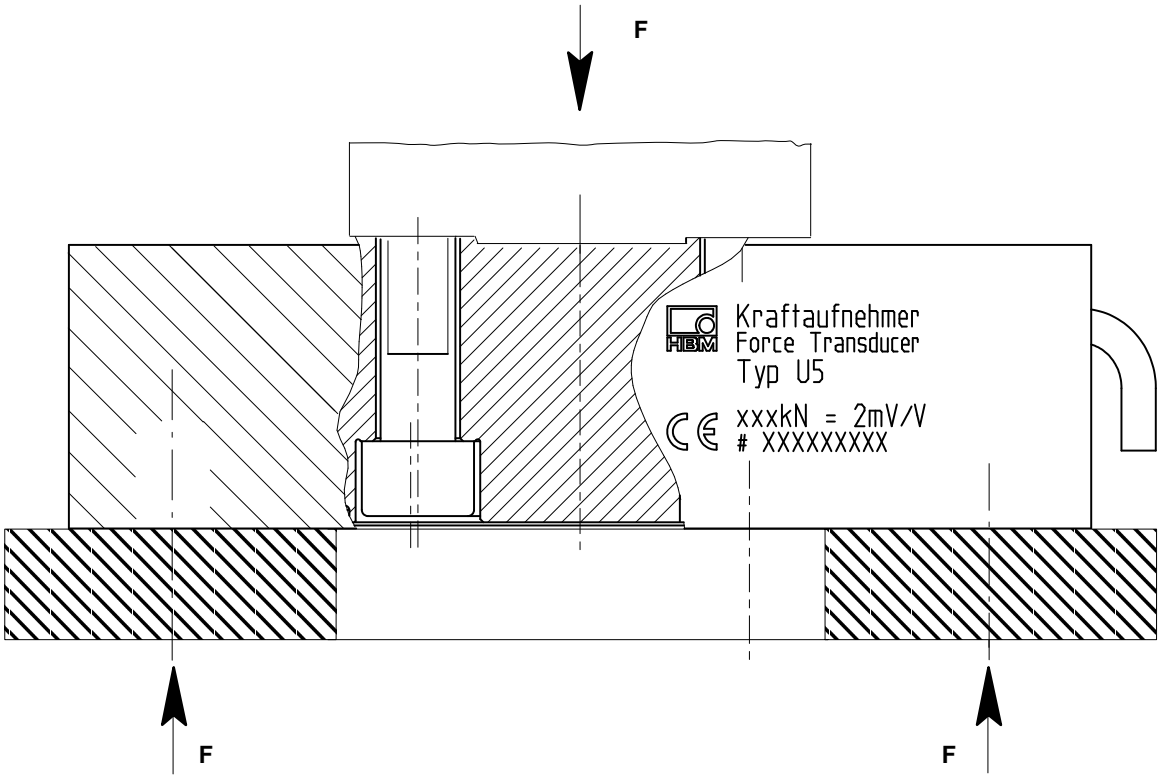

Dati tecnici (VDI/VDE 2638)

Forza nominale	F_{nom}	**kN**	**100**	**200**	**500**
Classe di precisione			0,1		0,3
Sensibilità nominale	C_{nom}	mV/V	2		
Errore rel. di sensibilità Pressione	d_C	%	< ± 0,25		
Errore rel. di sensibilità Trazione-Pressione	d_{zd}	%	< ± 0,2 (tip. 0,07)	< ± 0,5 (tip. 0,02)	< ± 2 (tip. 1%)
Differenza di sensibilità in pressione in caso di utilizzo di fori passanti sull'anello esterno	d_{dd}	%	< ± 0,2% (tip. 0,07)		< +1 (tip. 0,5%)
Deviazione rel. segnale di zero	$d_{s,o}$	%	<1		
Errore rel. di inversione (0,5 F_{nom})	$u_{0,5}$	%	<0,2		
Errore di linearità in compressione	d_{lin}	%	<0,1		
Errore di linearità in trazione	d_{lin}	%	<0,1		<0,3
Influenza della temperatura sulla sensibilità/10K if. alla sensibilità	TK_c	%	0,1		
Influenza della temperatura sul segnale di zero/10K rif. alla sensibilità	TK_0	%	0,1		
Influenza di forza trasversale (forza trasversale 10% F_{nom})*	d_Q	%	< ± 0,1		
Influenza dell'eccentricità/mm		%	< ± 0,1		
Dispersione superficiale rel. nei 30 min	d_{crF+E}	%	< ± 0,05		
Resistenza di ingresso	R_e	Ω	>345		
Resistenza di uscita	R_a	Ω	300 - 400		
Resistenza di isolamento	R_{is}	Ω	> $2x10^9$		
Tensione di alimentazione di riferimento	U_{ref}	V	5		
Campo di utilizzo della tensione di alimentazione	$B_{U,G\ T}$	V	0,5 fino a 12		
Campo di temperatura nominale	$B_{t,nom}$	oC	-10 fino a +70		
Campo di temperatura di utilizzo	$B_{t,G}$	oC	-30 fino a +85		
Campo di temperatura di immagazzinamento	$B_{t,S}$	oC	-50 fino a +85		
Temperatura di riferimento	t_{rif}	oC	+23		
Forza utile max.	(F_G)	%	150		
Forza limite	(F_L)	%	150		
Forza di rottura	(F_B)	%	>300	> 250	
Forza trasversale limite statica[1)]	(F_T)	%	60	50	
Coppia torcente ammissibile	M_g	kN·m	1	2	5
Spostamento nominale	S_{nom}	mm	0,09	0,11	0,16
Frequenza base di risonanza	f_G	kHz	4,8	4,3	3,3
Peso		kg	5	7	17
Sollecitazione ondulatoria rel. amm.	F_{rb}	%	160		100
Classe di protezione sec. DIN EN 60529			IP65		

1) riferito al punto di immissione sulla superficie di immissione della forza

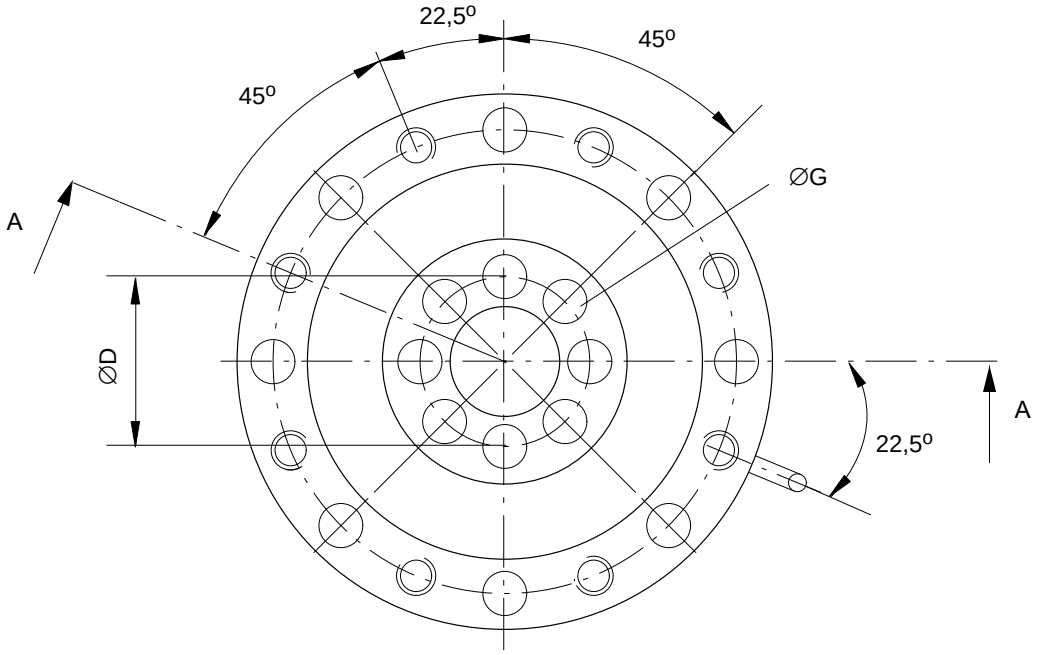

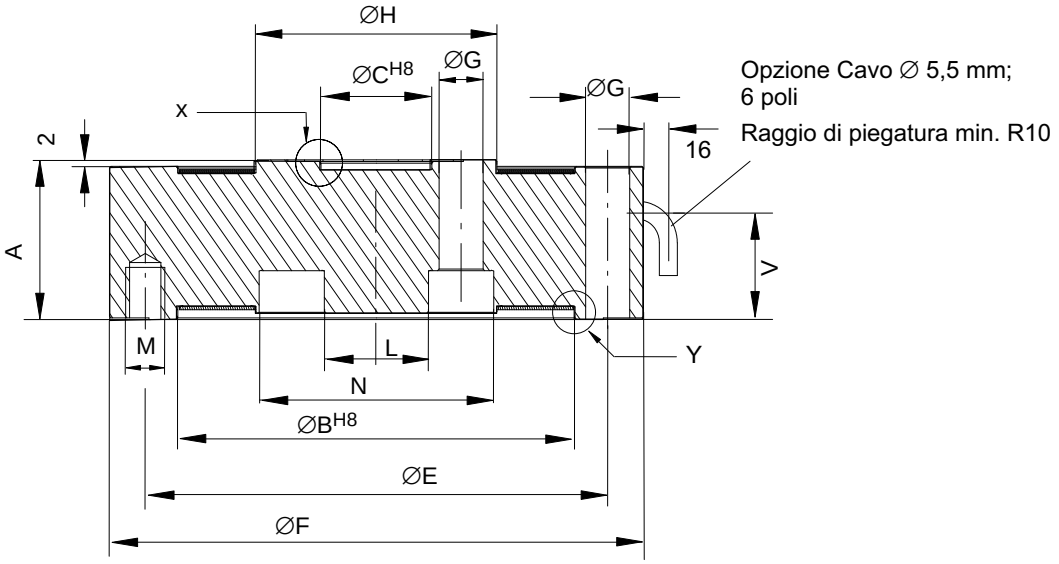

Profondità di centraggio 2,5mm

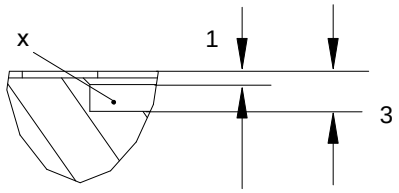

Profondità di centraggio 1,5mm

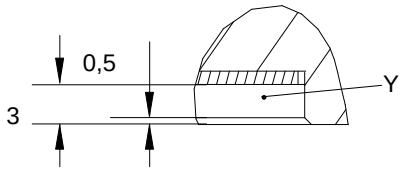

Forza nominale	A	ØB H8	ØC H8	ØD	ØE	ØF	ØG	ØH	V	M	L	N
100 kN	49	122	34	52	142	164	13,5	74	33,5	M12 x 15,5 prof.	32	72
200 kN	55	144	43	67	166	190	17	96	37,5	M16 x 19 prof.	41	93
500 kN	65	186	76	104	225	260	21	140	48	M20 x 23 prof.	72	136

Codice ordine

Codice	Opzione 1: campo di misura
100K	Campo di misura 100kN
200K	Campo di misura 200kN
500K	Campo di misura 500kN

Codice	Opzione 2: Collegamento elettrico
K	con cavo, 6 m, estremità libere
M	con cavo , 6 m, presa MS
D	con cavo, 6 m, presa D15
Y	con cavo, lunghezza a piacere, max. 20 m, estremità libere
N	con cavo, lunghezza a piacere, max. 20 m, presa MS
F	con cavo, lunghezza a piacere, max. 20 m, presa D15
P	con presa Binder 723

K-U5- ☐☐☐☐ - ☐ ☐☐ m

Accessori (reperibili in aggiunta)

Cavo di collegamento Kab139A-6, 6m, con presa 723 ed estremità libere — Nr. d'ordine: 1-KAB139A-6

Cavo, configurabile con diverse spine e lunghezze — Nr. d'ordine: K-CAB-F

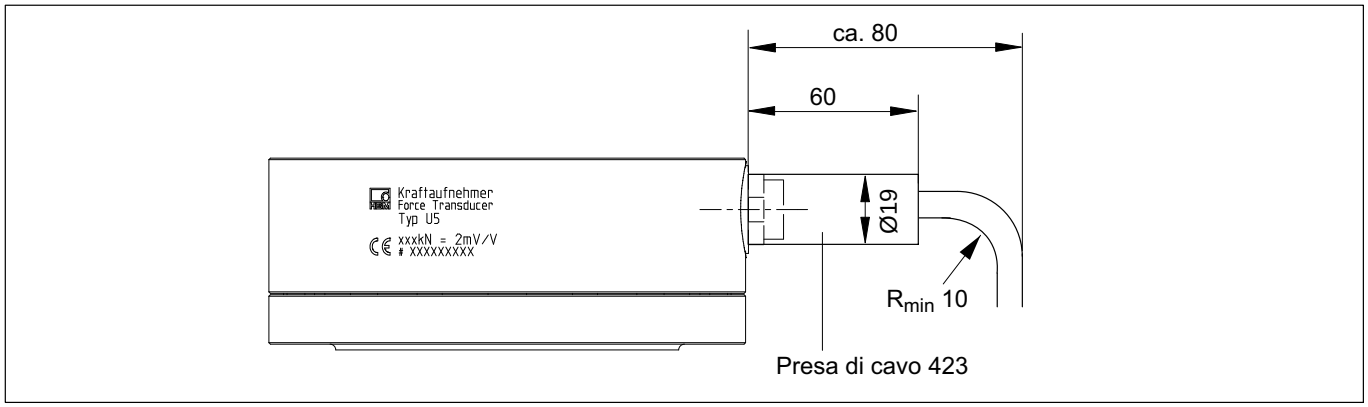

Spazio per presa di cavo

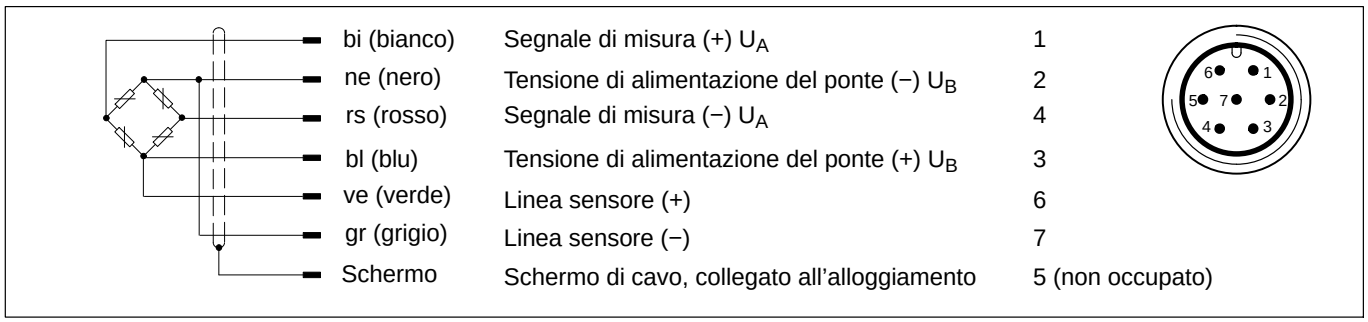

Assegnazione collegamenti

Ausilii per il montaggio

U5 con adattatore trazione e piastra del fondo

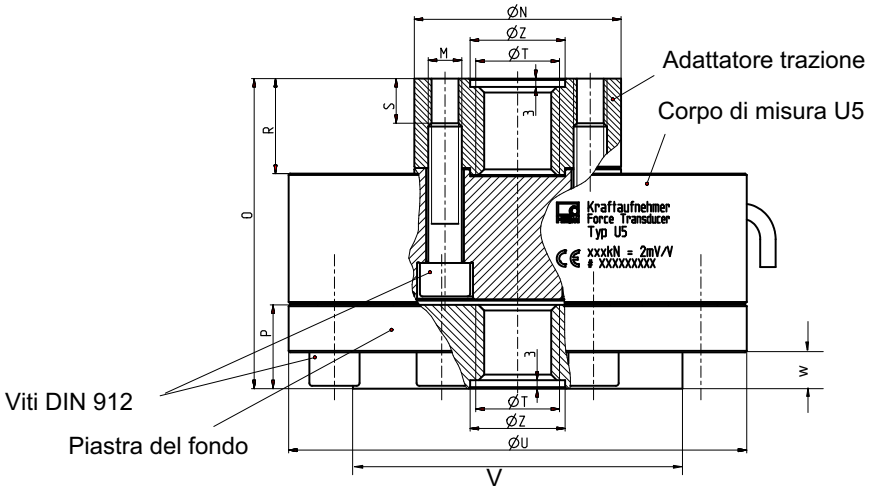

Ausilii per il montaggio per misurazione di trazione (Adattatore trazione)

Forza nominale	∅ N	M	O	P	R	S	∅T	∅U	V	W	$∅Z^{+0,1}$
100 kN	74	M12	111	30	34	ca. 16	M30x2	164	118	13	34
200 kN	96	M16	137	40	44	ca. 20	M39x2	190	136	17	43
500 kN	138	M20	224,5	80	81,5	ca. 55	M72x4	260	190	35	76

Adattatore

100 kN:

Adattatore trazione con 8 viti (M12 x 50) — Nr. d'ordine 2-9278.0350

Piastra del fondo con 8 viti (M12 x 30) — Nr. d'ordine 2-9278.0351

200 kN:

Adattatore trazione con 8 viti (M16 x 55) — Nr. d'ordine 2-9278.0353

Piastra del fondo con 8 viti (M16 x 40) — Nr. d'ordine 2-9278.0354

500 kN:

Adattatore trazione con 8 viti (M20 x 65) — Nr. d'ordine 2-9278.0356

Piastra del fondo con 8 viti (M20 x 65) — Nr. d'ordine 2-9278.0357

Ausilii per il montaggio (Dimensioni in mm)

Giunto ad occhiello ZGUW

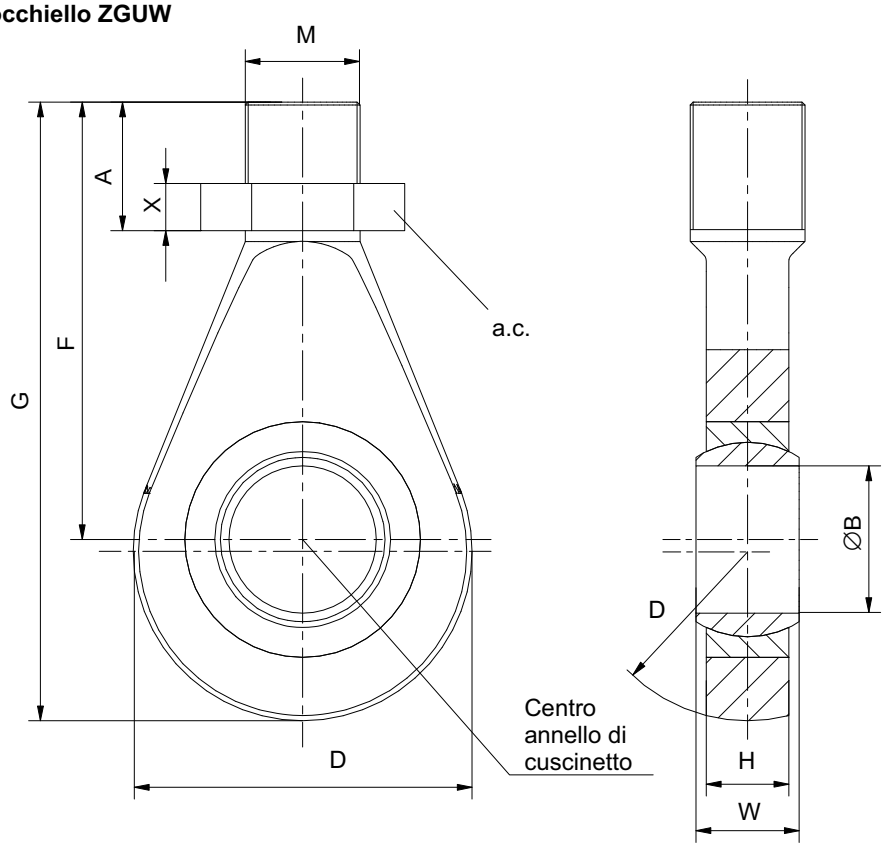

Materiale: acciaio bonificato, zincato; acciaio rullato e lamina in PTFE/tessuto al bronzo

Forza nominale in kN	Nr. d'ordine. Giunto ad occhiello ZGUW	Peso in kg	A	ØB	D	F	G	H	M	a.c.	W	X
100	1-Z4/100kN/ZGUW	1,3	66,5	30^{H7}	70	110,5	145,5	25	M30x2	46	37	24
200	1-U2A/10t/ZGUW	1,1	65,5	$50^{+0,002}_{-0,014}$	115	148,5	210	28	M39x2	60	35	16
500	1-Z4/500kN/ZGUW	12,5	80	$60^{+0,003}_{-0,018}$	180	255	352	36	M72x4	–[1]	44	

[1] assicurato contro la torsione con 2 viti

Con riserva di modifica.
Tutti i dati descrivono i nostri prodotti in forma generica e non implicano alcuna garanzia di qualità o di durata dei prodotti stessi.

HBH Italia srl
Via Pordenone, 8 · I 20132 Milano - MI · Italy
Tel.: +39 02 45471616 · Fax: +39 02 45471672
E-Mail: info@it.hbm.com
Internet: www.hbm.com/it

measure and predict with confidence

B00795_06_I00_05 HBM: public