Datenblatt

PW18C3
PW18C3/H1

Plattformwägezellen zum statischen und dynamischen Verwiegen

PW18C3

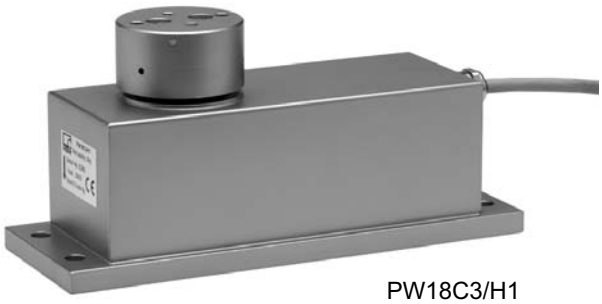

PW18C3/H1

Charakteristische Merkmale

- **Hohe Genauigkeit**
- **Hohe Überlastgrenzen**
- **Hohe Torsions- und Biegesteifigkeit**
- **Schutzart IP 67**

Version PW18C3/H1:
- **Integrierter Überlastanschlag, in pos. und neg. Lastrichtung wirksam**
- **Korrosionsbeständig, laserverschweißtes Gehäuse**
- **Barometrischer Druckausgleich**
- **Schutzart IP 66**

Pancon CE 100F26-6 (6-polig)

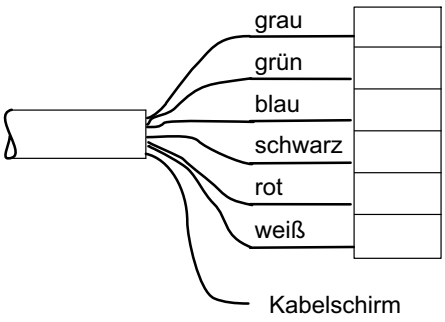

Kabelbelegung (Sechsleitertechnik):

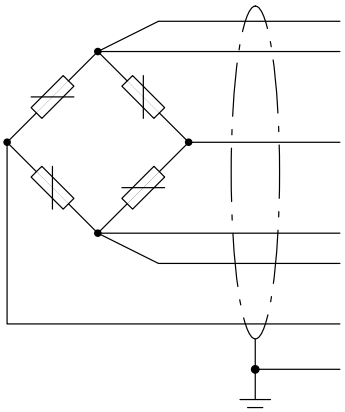

(grau)	Fühler (-)
(schwarz)	Speisung (-)
(weiß)	Signal (+)
(blau)	Speisung (+)
(grün)	Fühler (+)
(rot)	Signal (-)

Kabelschirm / Beilauflitze, an Wägezellenkörper

Abmessungen der Plattformwägezelle PW18C3 (in mm)

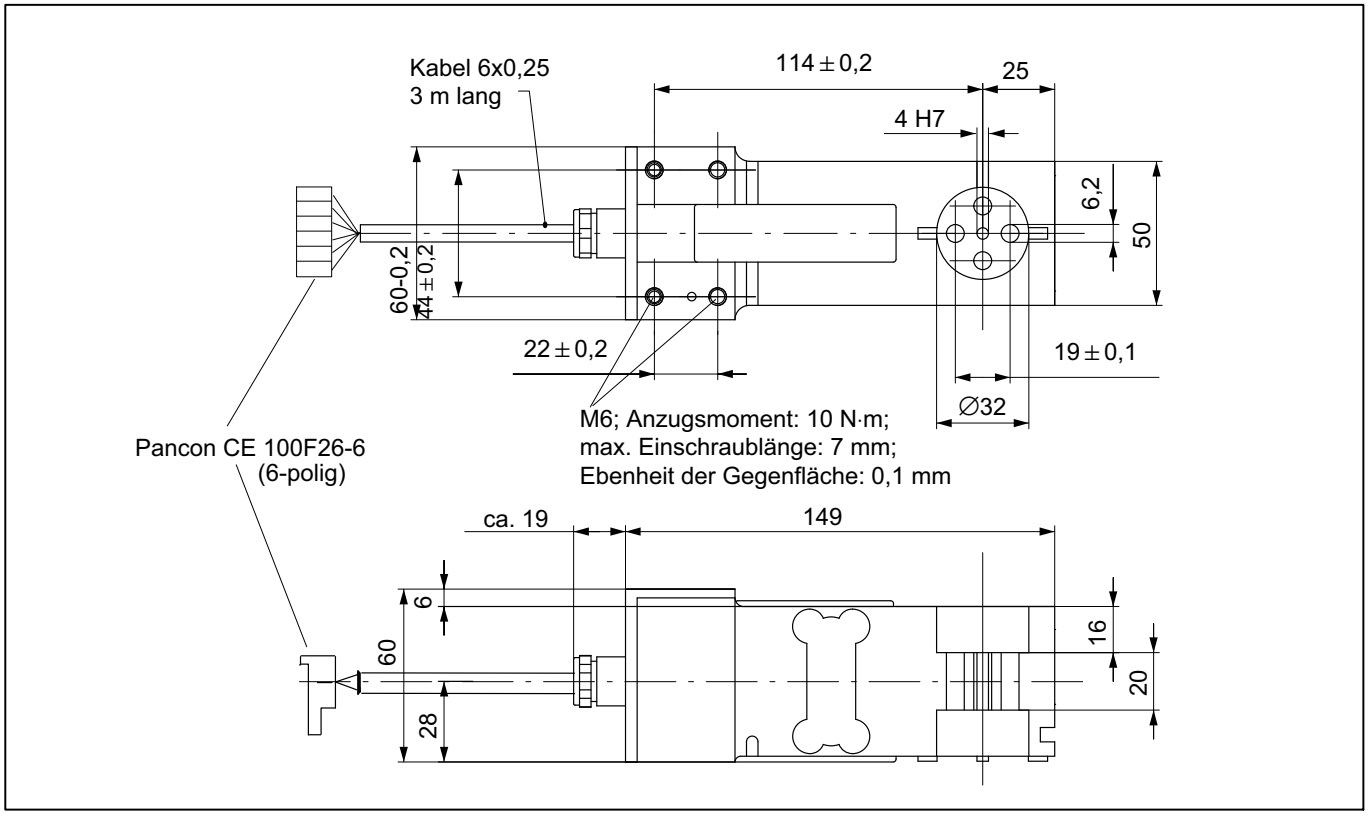

Abmessungen der Plattformwägezelle PW18C3/H1 (in mm)

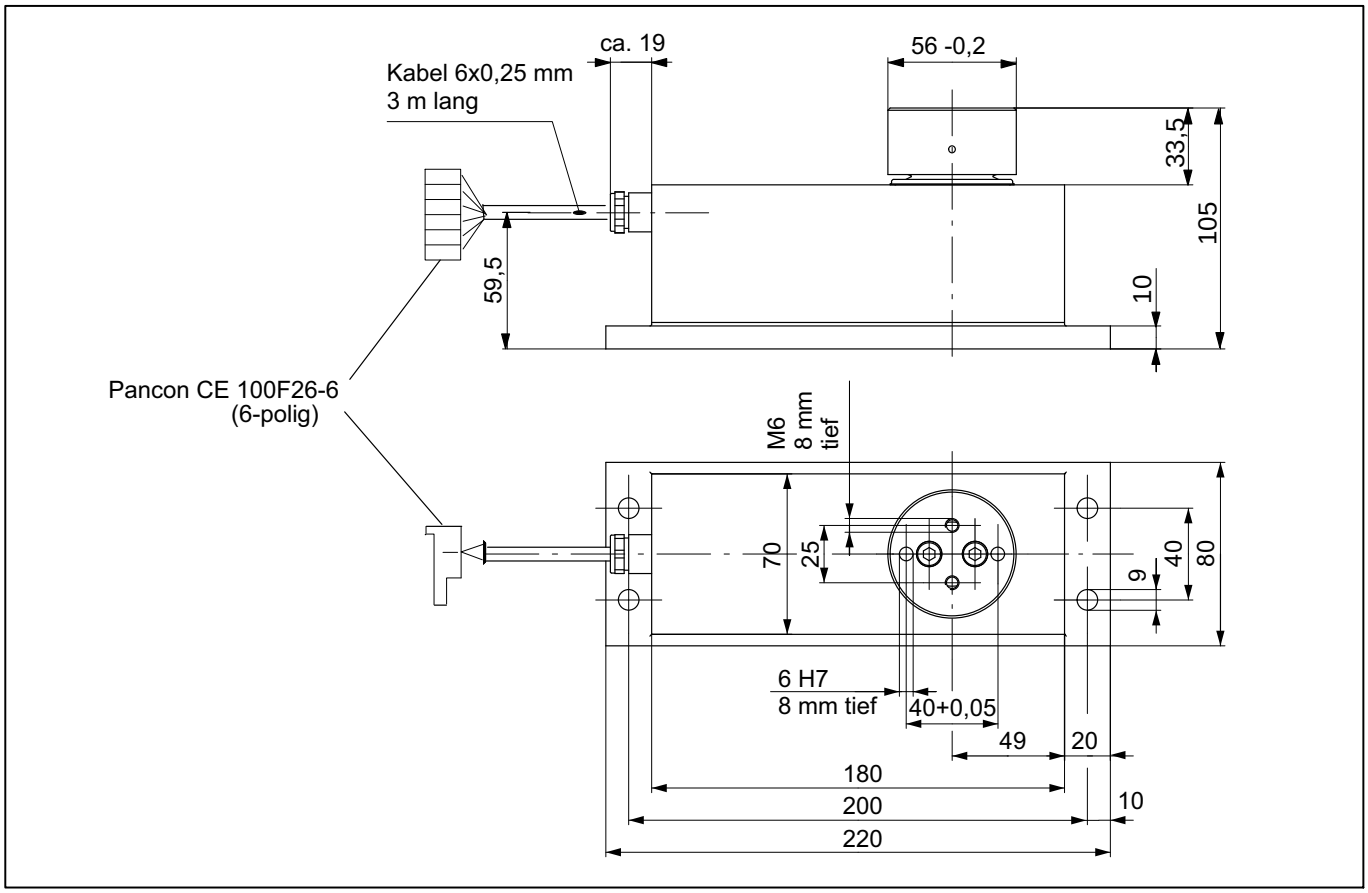

Technische Daten

Typ			PW18C3					PW18C3/H1				
Genauigkeitsklasse			C3 [1]					C3 [1]				
Anzahl der Teilungswerte	n_{LC}		3000					3000				
Nennlast	E_{max}	kg	5	10	20	50	75	5	10	20	50	75
Mindestteilungswert	v_{min}	g	0,5	1	2	5	10	0,5	1	2	5	10
Temperaturkoeffizient des Nullsignals	TK_0	% v. C_n/ 10 K	±0,0140					±0,0140				
Max. Plattformgröße		mm	400 x 400			600 x 500		400 x 400			600 x 500	
Nennkennwert	C_n	mV/V	1,0 ±0,1					1,0 ±0,1				
Nullsignal			0 ±0,1					0 ±0,1				
Temperaturkoeffizient des Kennwertes [2] +20 ... +40 °C -10 ... +20 °C	TK_C	% v. C_n / 10 K	±0,0175 ±0,0117					±0,0175 ±0,0117				
Relative Umkehrspanne [2]	d_{hy}	% v. C_n	±0,0166					±0,0166				
Linearitätsabweichung [2]	d_{lin}	% v. C_n	±0,0166					±0,0166				
Rückkehr des Vorlastsignals	DR	% v. C_n	±0,0166					±0,0166				
Eckenlastfehler [3]		% v. C_n	±0,0233					±0,0233				
Eingangswiderstand	R_{LC}	Ω	380 ... 500					380 ... 500				
Ausgangswiderstand	R_0	Ω	350 ... 500					350 ... 500				
Referenzspeisespannung	U_{ref}	V	5					5				
Nennbereich der Versorgungsspannung	B_U	V	1 ... 12					1 ... 12				
Max. Speisespannung		V	15					15				
Isolationswiderstand bei 100 V_{DC}	R_{is}	GΩ	> 1					> 1				
Nennbereich der Umgebungstemperatur	B_T	°C	-10 ... +40					-10 ... +40				
Gebrauchstemperaturbereich	B_{tu}	°C	-10 ... +50					-10 ... +50				
Lagerungstemperaturbereich	B_{tl}	°C	-25 ... +75					-25 ... +75				
Grenzlast bei max. 20 mm Exzentrizität	E_L	% v. E_{max}	300[4]					1000				
Grenzquerbelastung, statisch	E_{lq}	% v. E_{max}	800					800				
Bruchlast	E_d	% v. E_{max}	400					>1000				
Nennmeßweg bei E_{max}, ca.	s_{nom}	mm	< 0,15					< 0,15				
Gewicht, ca.	G	kg	0,8					3				
Schutzart nach EN60529 (IEC529)			IP67					IP66				
Material der PW18C3 Messelement Abdeckung Kabelmantel			Aluminium Silikongummi TPE									
Material der PW18C3/H1 Gehäuse Membran Kabelmantel								nichtrostender Stahl Silikonkautschuk R 830 TPE				

1) Nach OIML R60 mit P_{LC} = 0,7
2) Die Werte für Linearitätsabweichung (d_{lin}), Relative Umkehrspanne (d_{hy}) und Temperaturkoeffizient des Kennwertes (TK_C) sind Richtwerte. Die Summe dieser Werte liegt innerhalb der Summenfehlergrenze nach OIML R60.
3) Nach OIML R76.
4) In Verbindung mit einer gefrästen Grundplatte bis zu 1000 % (weiteres in der Montageanleitung)

Montagehinweise für Plattform-Wägezellen PW18C3 und PW18C3/H1

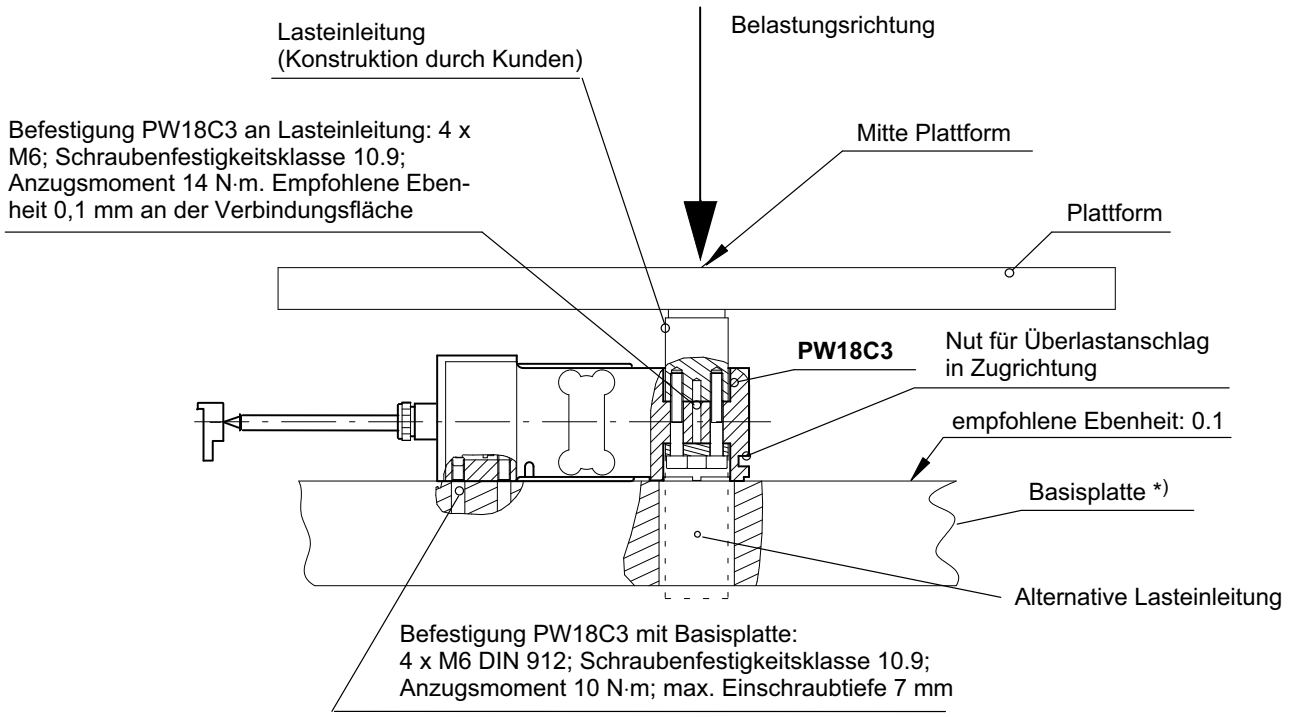

*) Wenn die Wägezelle auf einer Basisplatte mit einer Ebenheit von <0,1 mm montiert ist, erhöht sich die Grenzlast in Belastungsrichtung auf 1000 %.

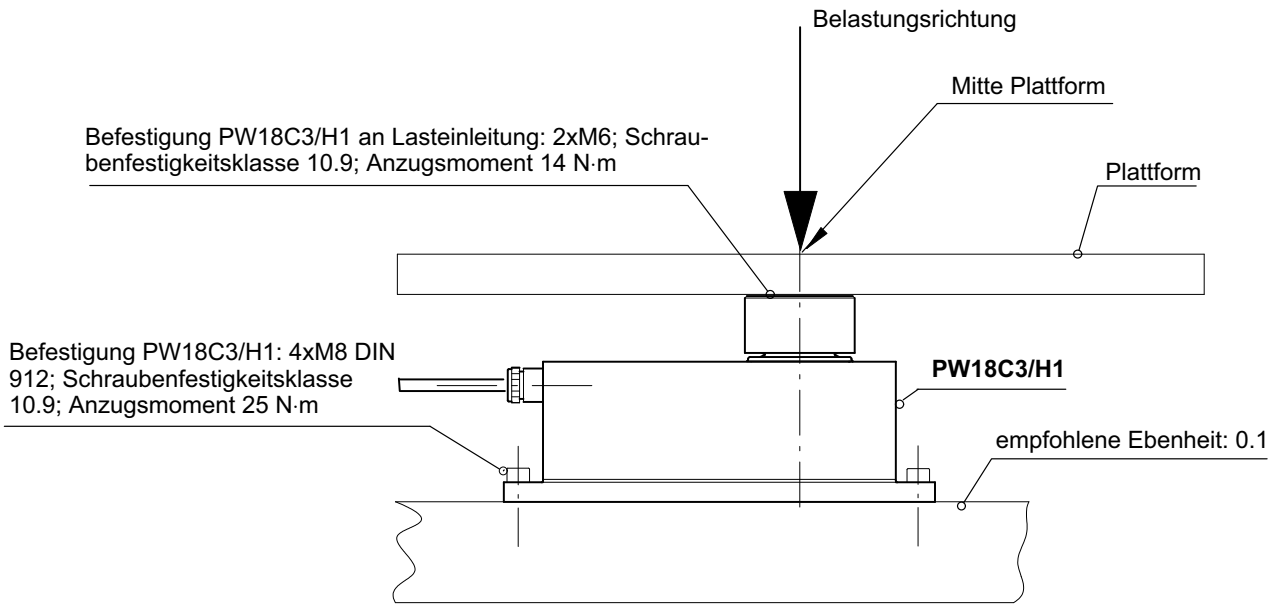

Änderungen vorbehalten.
Alle Angaben beschreiben unsere Produkte in allgemeiner Form. Sie stellen keine Beschaffenheits- oder Haltbarkeitsgarantie dar.

Hottinger Baldwin Messtechnik GmbH
Im Tiefen See 45 · 64293 Darmstadt · Germany
Tel. +49 6151 803-0 · Fax +49 6151 803-9100
Email: info@hbm.com · www.hbm.com

measure and predict with confidence

B01128_02_G00_01 HBM: public