Prospetto

PW18C3
PW18C3/H1

Celle di carico da piattaforma per pesatura statica e dinamica

PW18C3

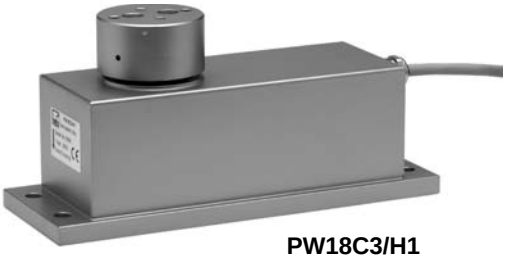

PW18C3/H1

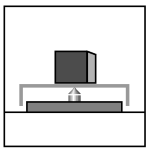

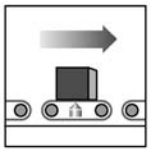

Caratteristiche salienti

- **Elevata pecisione**
- **Alti limiti di sovraccarico**
- **Elevata rigidità alla torsione ed alla flessione**
- **Grado di protezione IP67**

Versione PW18C3/H1:

- **Battuta di sovraccarico integrata, efficace sia per senso di carico positivo che negativo**
- **Resistente alla corrosione, custodia saldata al Laser**
- **Pressione barometrica compensata**
- **Grado di protezione IP66**

Dimensioni (mm)

Pancon CE 100F26-6 (6 poli)

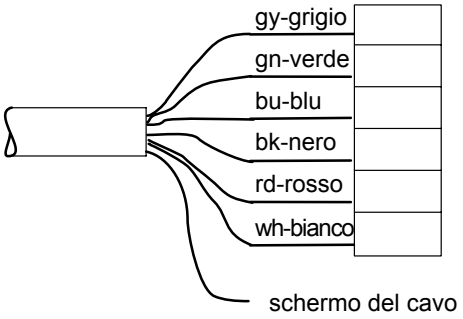

Colore dei fili (tecnica a sei conduttori):

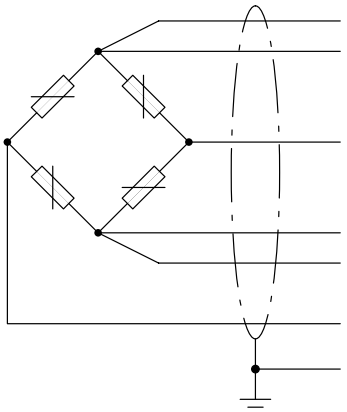

(gy-grigio)	sensore (–)
(bk-nero)	alimentazione (–)
(wh-bianco)	segnale (+)
(bu-blu)	alimentazione (+)
(gn-verde)	sensore (+)
(rd-rosso)	segnale (–)

schermo del cavo / trefolo di rinforzo collegato al corpo della cella di carico

HBM

Dimensioni della cella di carico da piattaforma PW18C3 (in mm)

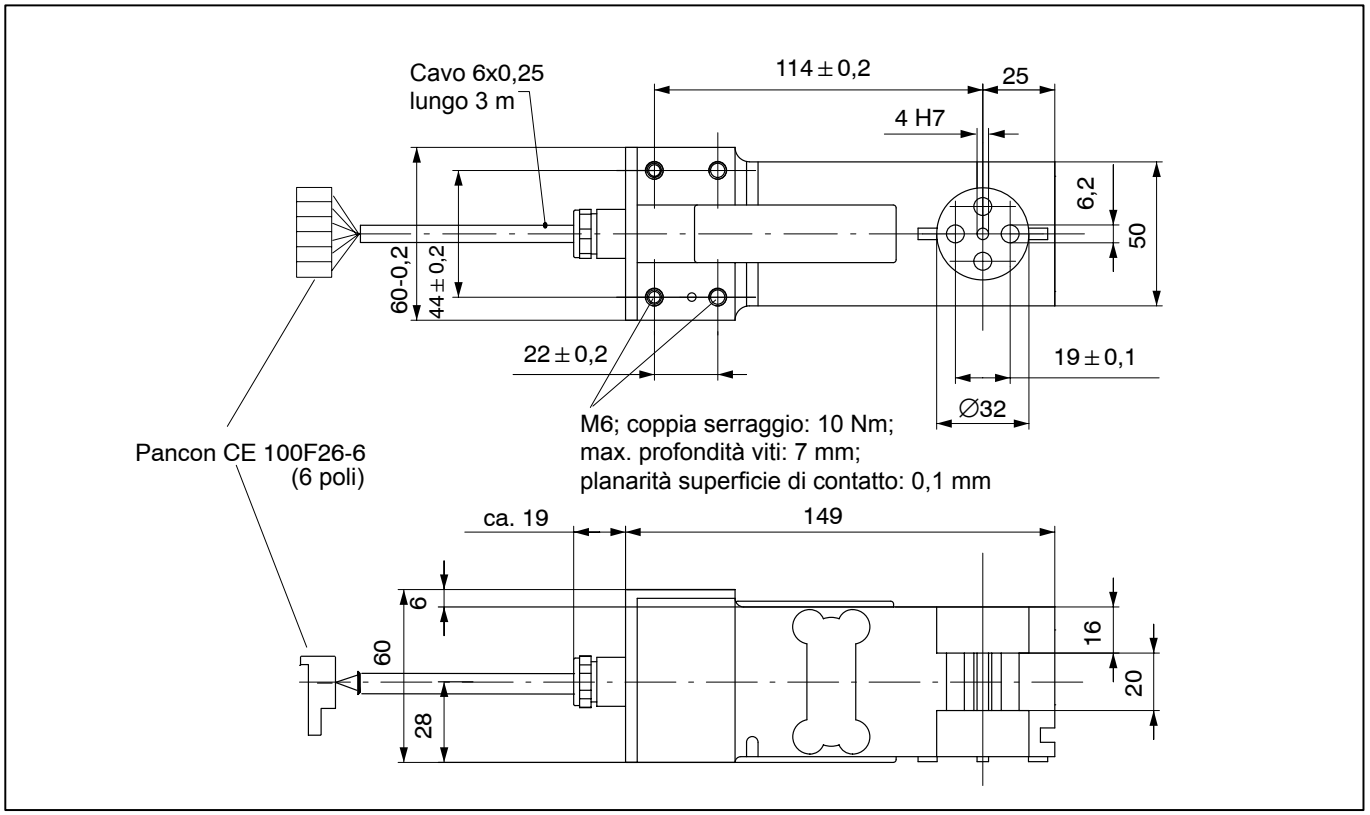

Dimensioni della cella di carico da piattaforma PW18C3/H1 (in mm)

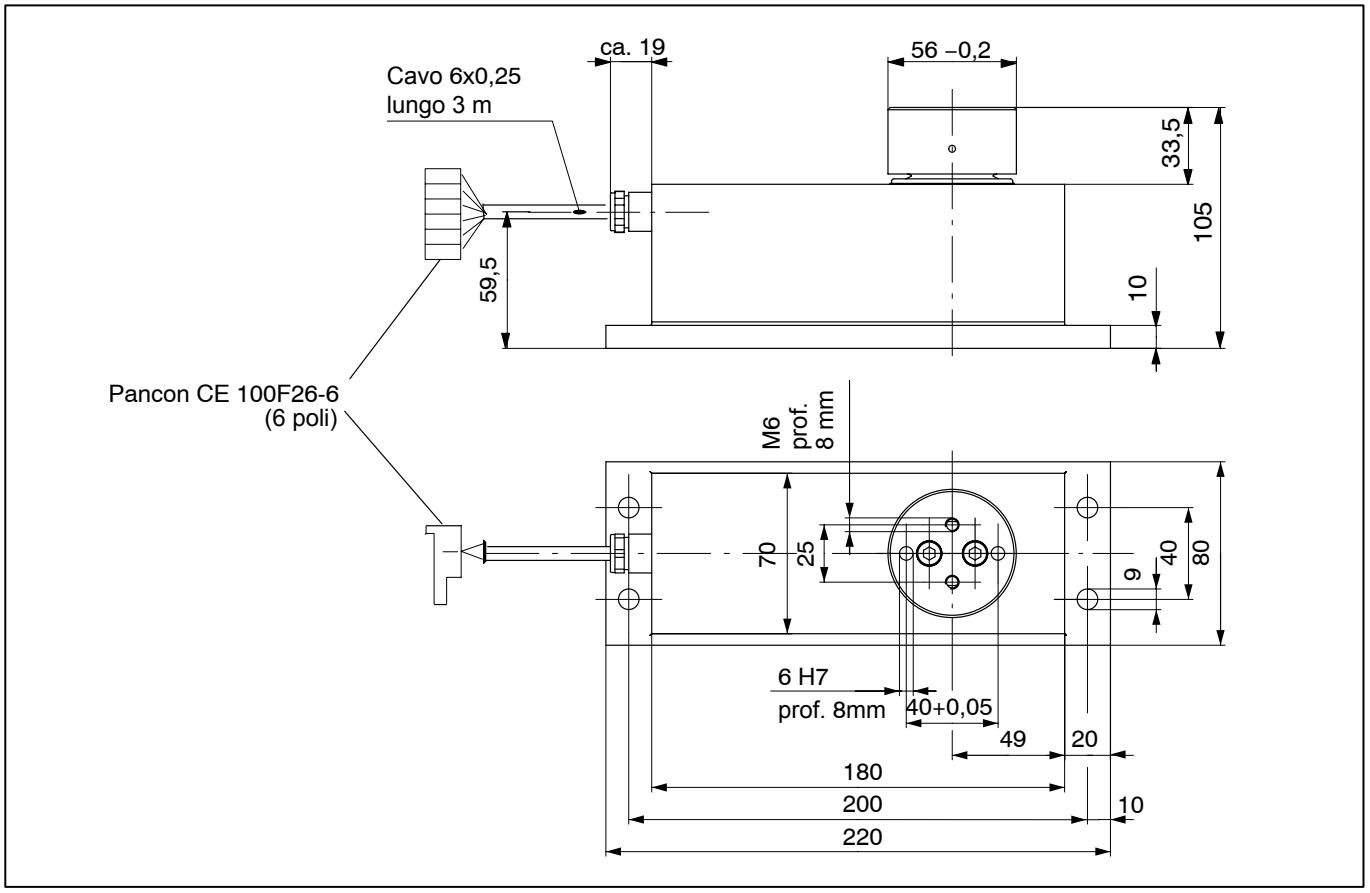

Dati tecnici

Tipo		PW18C3					PW18C3/H1				
Classe di precisione		C3 [1]					C3 [1]				
Numero degli intervalli di verifica (n_{LC})		3000					3000				
Carico nominale (E_{max})	kg	5	10	20	50	75	5	10	20	50	75
Minimo intervallo di verifica (v_{min})	g	0,5	1	2	5	10	0,5	1	2	5	10
Coefficiente termico del segnale di zero (TK_0)	mV/V	±0,0140					±0,0140				
Dimensioni della piattaforma, max.	mm	400 x 400			600 x 500		400 x 400			600 x 500	
Sensibilità nominale (C_n)	mV/V	1,0 ±0,1					1,0 ±0,1				
Segnale di zero		0 ±0,1					0 ±0,1				
Coefficiente termico della sensibilità (TK_C) [2] nel campo di temperatura: +20 ... +40 °C −10 ... +20 °C	% di C_n / 10 K	 ±0,0175 ±0,0117					 ±0,0175 ±0,0117				
Isteresi relativa (d_{hy}) [2]	% di C_n	±0,0166					±0,0166				
Deviazione della linearità (d_{lin}) [2]		±0,0166					±0,0166				
Ritorno del segnale di precarico (DR)		±0,0166					±0,0166				
Errore per carico eccentrico [3]		±0,0233					±0,0233				
Resistenza di ingresso (R_{LC})	Ω	380 ... 500					380 ... 500				
Resistenza di uscita (R_0)		350 ... 500					350 ... 500				
Tensione alimentazione di riferimento (U_{ref})	V	5					5				
Campo nominale della tensione di alimentazione (B_U)		1 ... 12					1 ... 12				
Max. tensione di alimentazione		15					15				
Resistenza di isolamento (R_{is}) a 100 V=	GΩ	> 1					> 1				
Campo nominale della temperatura ambientale (B_T)	°C	−10 ... +40					−10 ... +40				
Campo temperatura di esercizio (B_{tu})		−10 ... +50					−10 ... +50				
Campo temperatura magazzinaggio (B_{tl})		−25 ... +75					−25 ... +75				
Carico limite (E_L) *) *) **per max. 20 mm di eccentricità**	% di E_{max}	300[4]					1000				
Carico laterale limite (E_{lq}), statico		800					800				
Carico di rottura (E_d)		400					>1000				
Deflessione nominale a E_{max} (s_{nom}), ca.	mm	< 0,15					< 0,15				
Peso (G), ca.	kg	0,8					3				
Grado di protezione sec. EN60529 (IEC529)		IP67					IP66				
Materiale della PW18C3: elemento di misura rivestimento mantello del cavo		 alluminio gomma al silicone TPE									
Materiale della PW18C3/H1: custodia membrana mantello del cavo							 acciaio inossidabile caucciù al silicone R 830 TPE				

[1] Secondo OIML R60 con P_{LC} = 0,7

[2] I dati concernenti la deviazione della linearità (d_{lin}), l'isteresi relativa (d_{hy}) ed il coefficiente termico della sensibilità (TK_C) sono valori indicativi. La somma di questi valori risiede entro il limite della somma degli errori secondo OIML R60.

[3] Secondo OIML R76.

[4] Con una piastra base fresata, fino la 1000 % (ulteriori dati nelle istruzioni di montaggio).

Note di montaggio delle celle di carico da piattaforma PW18C3 e PW18C3/H1

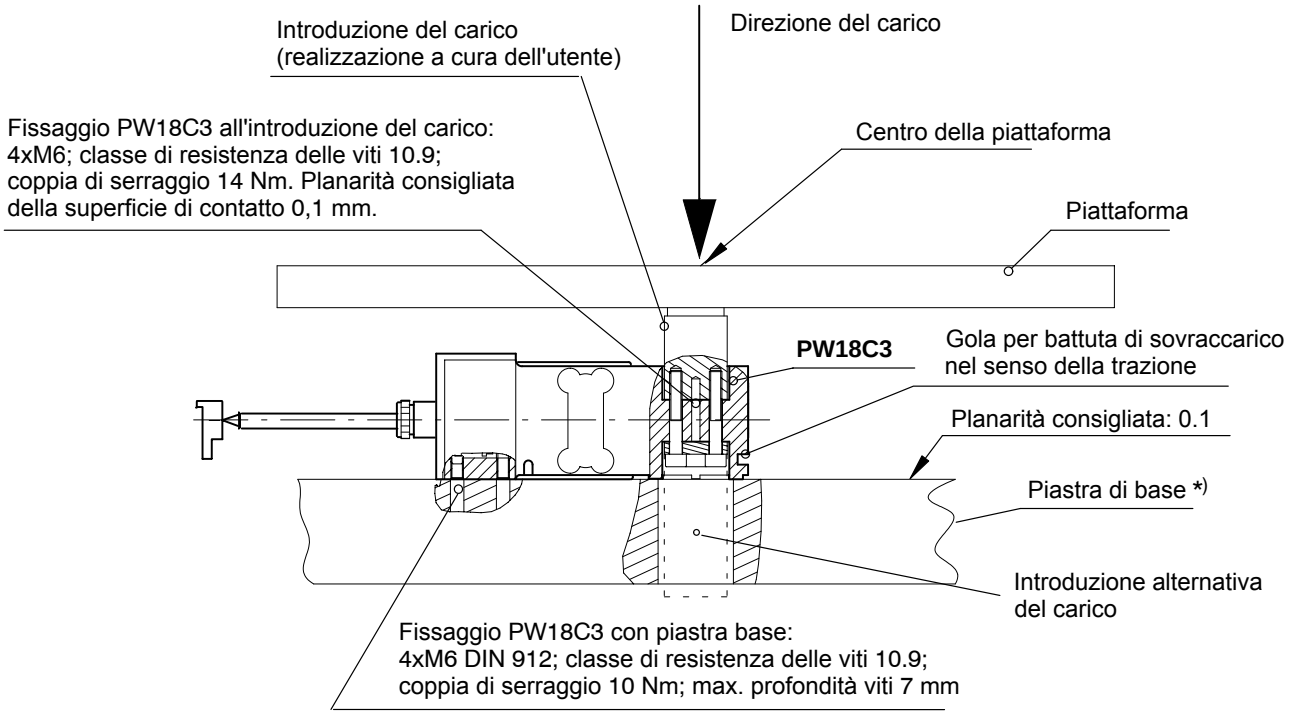

*) Se la cella di carico viene montata su piastra base con planarità < 0,1 mm, il carico limite nella direzione di caricamento aumenta al 1000 %.

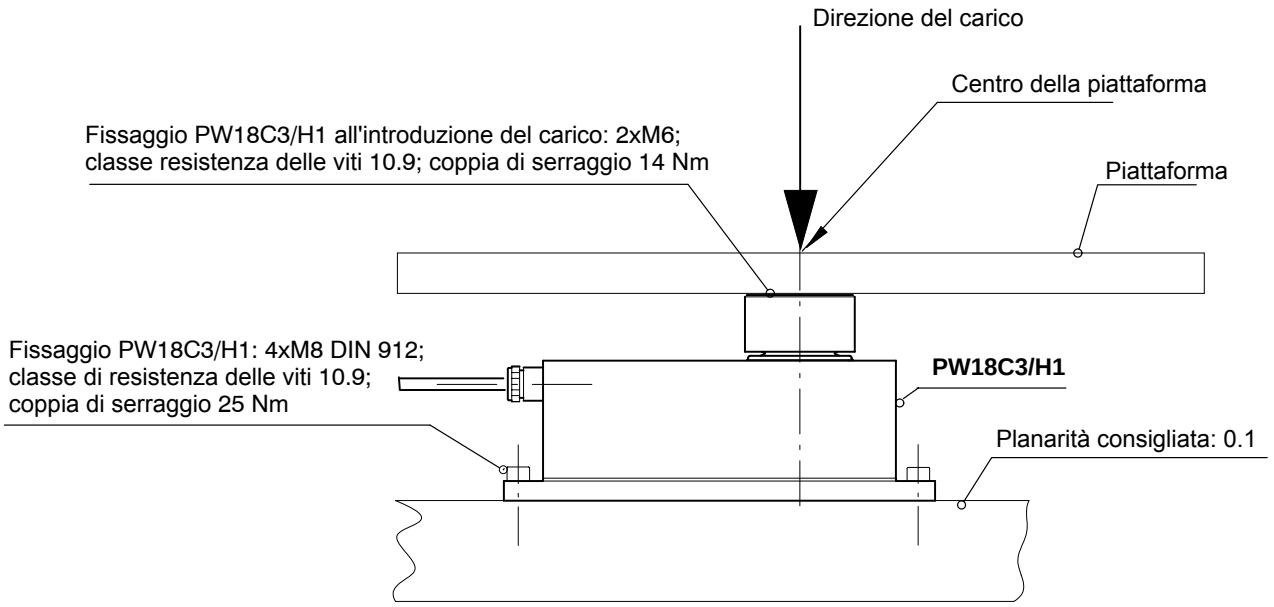

Riserva di modifica.
Tutti i dati descrivono i nostri prodotti in forma generica.
Pertanto essi non costituiscono alcuna garanzia formale e
non possono essere la base di alcuna nostra responsabilità.

HBM Italia srl

Via Pordenone, 8 I 20132 Milano - MI
Tel.: +39 0245471616; Fax: +39 0245471672
E-mail: info@it.hbm.com ; support@it.hbm.com
Internet: www.hbm.com

I1871-1.0 it

measurement with confidence