PROSPETTO DATI

RTN/M2(L)B...

Modulo di pesatura per celle di carico RTN 1 t...33 t

CARATTERISTICHE PRINCIPALI

- Struttura compatta
- Con appoggio a pendolo
- Dispositivo antiribaltamento integrato
- Battute orizzontali di arresto integrate
- Cella di carico dummy inclusa nella fornitura
- Materiali inossidabili con carico nominale fino a 22 t
- Con tirante (disponibile anche senza tirante)

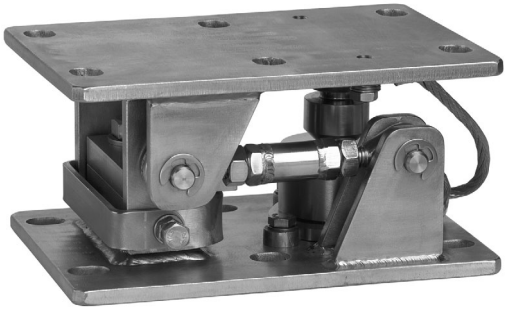

DIMENSIONI

Carico nominale 1 t ... 4,7 t

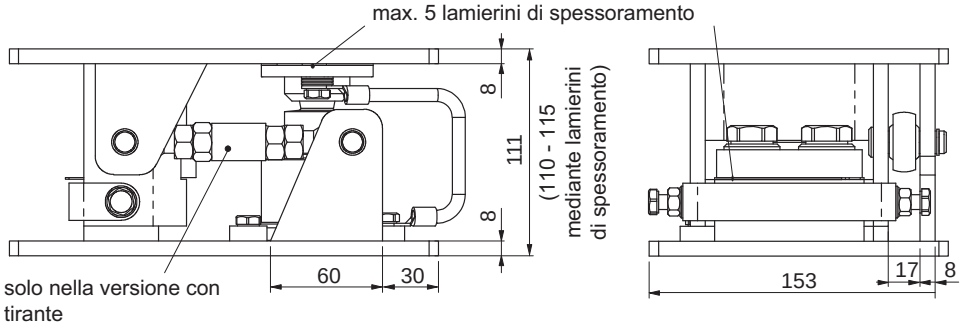

Vista in prospettiva

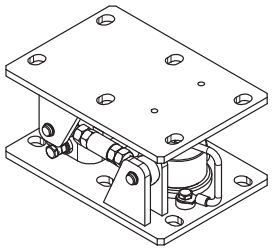

Vista dall'alto

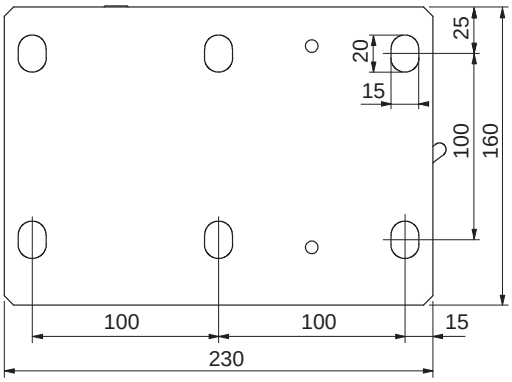

Vista dal basso

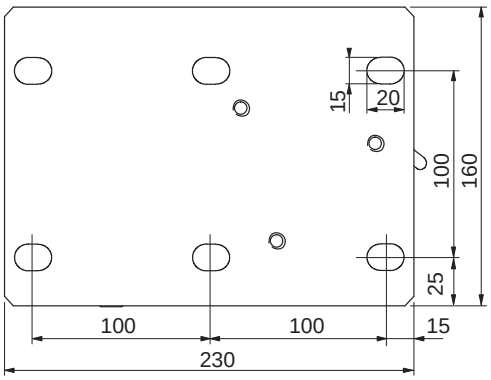

Dimensioni in mm

DIMENSIONI (IN MM)

Carico nominale 10 t ... 22 t

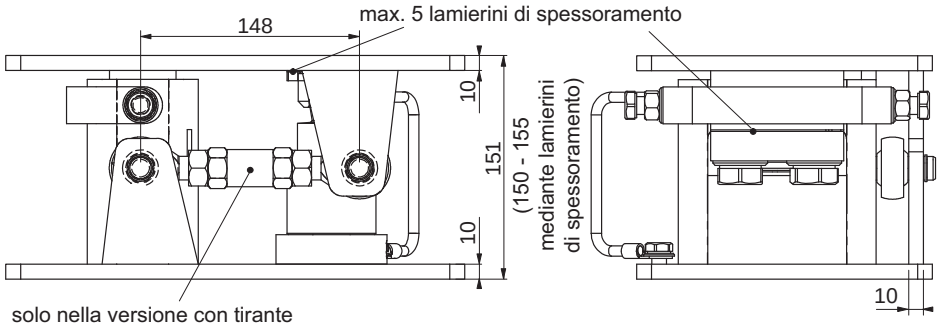

Vista in prospettiva

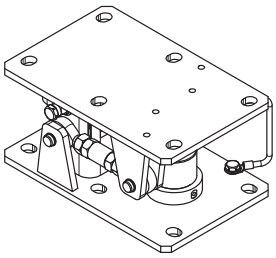

Vista dall'alto

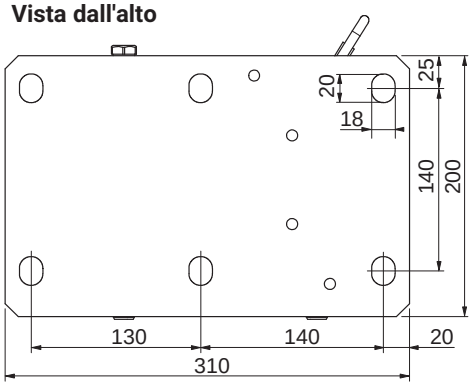

Vista dal basso

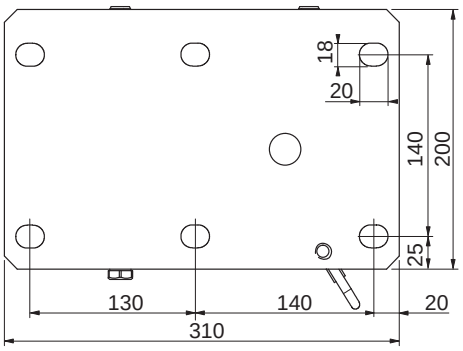

Carico nominale 33 t

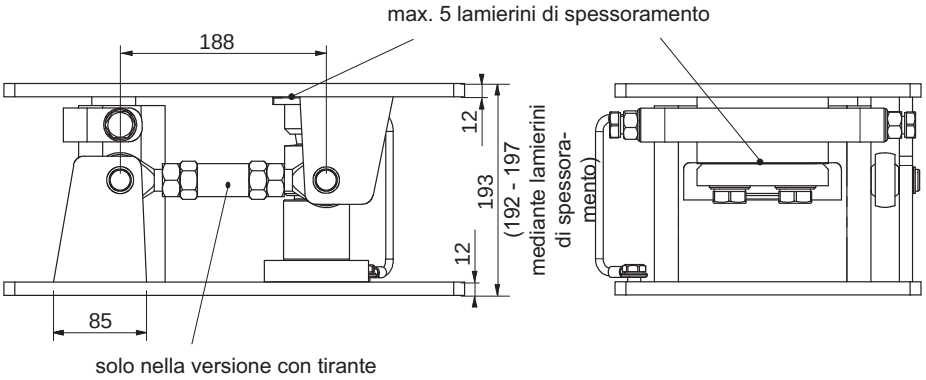

Vista in prospettiva

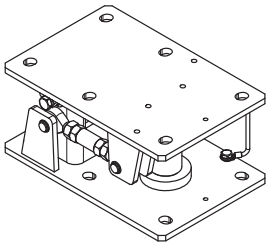

Vista dall'alto

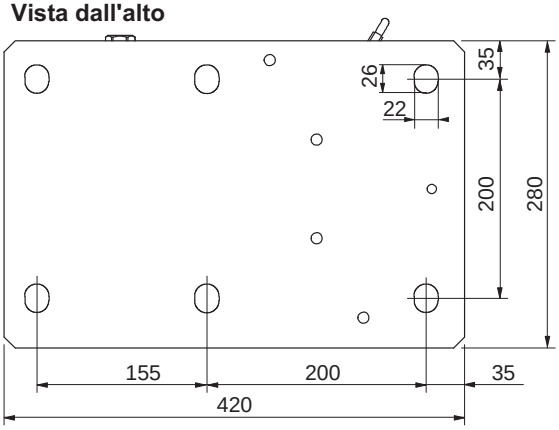

Vista dal basso

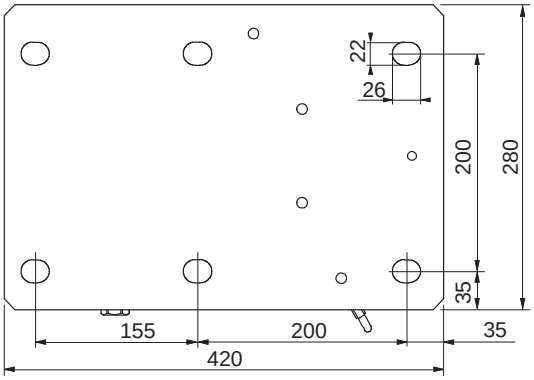

DATI TECNICI

Tipo		RTN/M2LBR4.7T			RTN/M2LBR22T			RTN/M2LB33T
Carico nominale (E_{max}) della cella di carico	**t**	**1**	**2,2**	**4,7**	**10**	**15**	**22**	**33**
Carico limite	% di E_{max}	150						
Max. carico ammesso delle battute orizzontali, trasversale alla direzione del tirante	% di E_{max}	10						
Forza di richiamo per deflessione di 1 mm [% del carico applicato]		16,5		16,5	13			8,2
Max. traslazione orizzontale ammessa	mm	1,5		1,3	2			3,5
Forza di sollevamento max. ammissibile[1)]	kN	20			50			50
Forze orizzontale max. ammissibile in direzione del tirante[1)]	kN	10			30			50
Materiale dei componenti in metallo		acciaio inossidabile[2)]						galvanizzazione
Peso approssimativo (con dummy)	kg	9,5			20			41
Luce minima per il montaggio della cella di carico	mm	10						
Compensazione in altezza coi lamierini in dotazione	mm	5						

1) I dati si basano sulla norma DIN 18800
2) secondo EN 10088-1

VARIANTI DEL PRODOTTO

No. Ordine	Carico nominale	Materiale	Versione
1-RTN/M2LBR4.7T/2	1 t ... 4,7 t	acciaio inossidabile	CON tirante
1-RTN/M2BR4.7T/2			SENZA tirante
1-RTN/M2LBR22T	10 t ... 22 t	acciaio inossidabile	CON tirante
1-RTN/M2BR22T			SENZA tirante
1-RTN/M2LB33T	33 t	galvanizzato	CON tirante
1-RTN/M2B33T			SENZA tirante

CONTENUTO DELLA FORNITURA

Modulo di pesatura completamente assemblato e con tirante, ma senza cella di carico RTN.

Attenzione: al posto della cella di carico viene montata una cella dummy, la quale resiste al carico specificato nei dati tecnici soprastanti. Tenere presente che il recipiente una volta montato deve essere sollevato di almeno 10 mm per sostituire la cella dummy con una cella di carico RTN.

Ulteriori informazioni si trovano sul prospetto delle celle di carico RTN.

ESEMPI DI MONTAGGIO DEI MODULI DI PESATURA CON TIRANTI

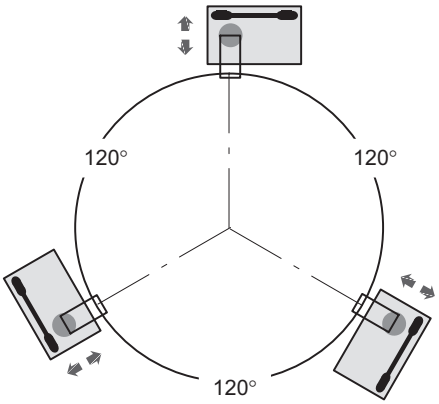

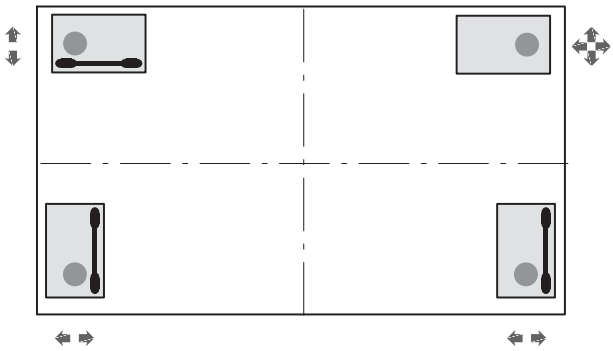

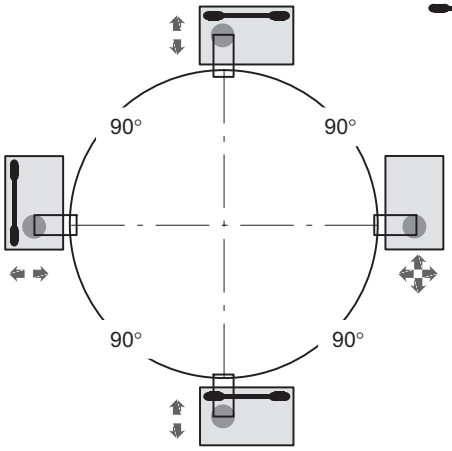

Tirante

Introduzione del carico

Grado di libertà

Attenzione:
la disposizione degli appoggi in figura considera solo il punto di vista della tecnica di pesatura. L'operatore è tenuto a verificare e assicurare in ogni caso la portanza e la stabilità del sistema.

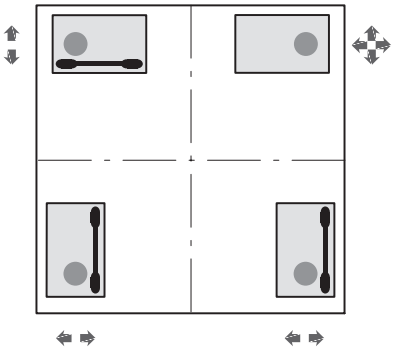

B01897 06 I00 00 11.07.2023

Hottinger Brüel & Kjaer GmbH
Im Tiefen See 45 · 64293 Darmstadt · Germany
Tel. +49 6151 803-0 · Fax +49 6151 803-9100
www.hbkworld.com · info@hbkworld.com

Con riserva di modifica. Tutti i dati descrivono i nostri prodotti in forma generica e non implicano alcuna garanzia di qualità o di durata dei prodotti stessi.