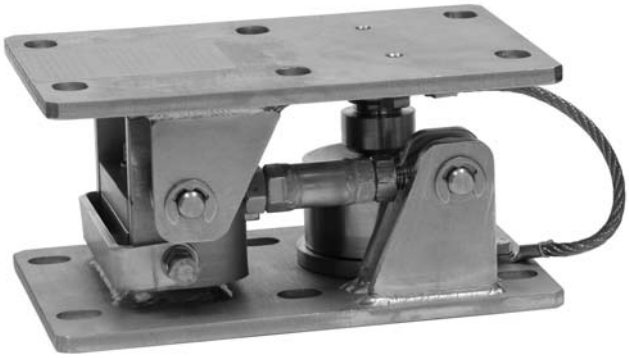

C2A/M1(L)BR…

Wägemodul für C2A-Wägezellen 1 t … 10 t

Datenblatt

Charakteristische Merkmale

- **Kompakte Bauform**
- **Mit Pendellager aufgebaut**
- **Integrierte Abhebesicherung**
- **Integrierte horizontale Anschläge**
- **Wägezellen-Dummy im Lieferumfang**
- **Nichtrostende Materialien**
- **Mit Lenker (auch ohne Lenker lieferbar)**

Abmessungen (in mm)

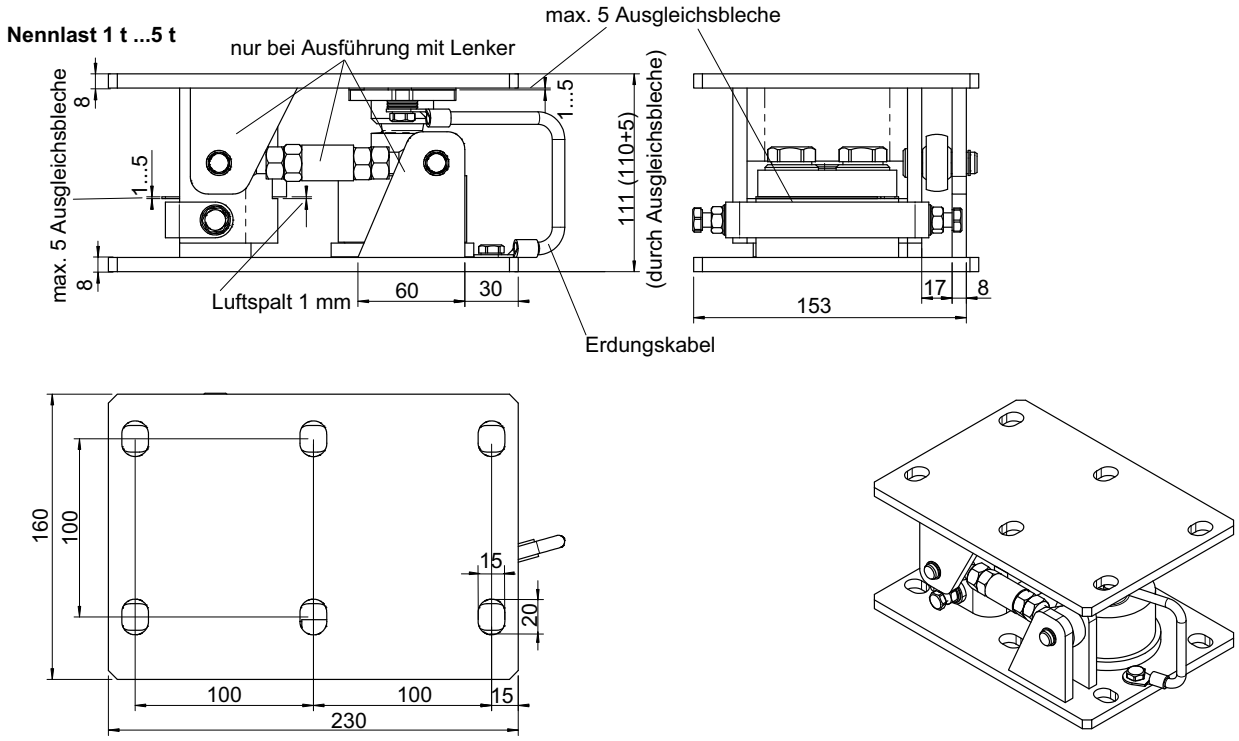

Abmessungen (in mm)

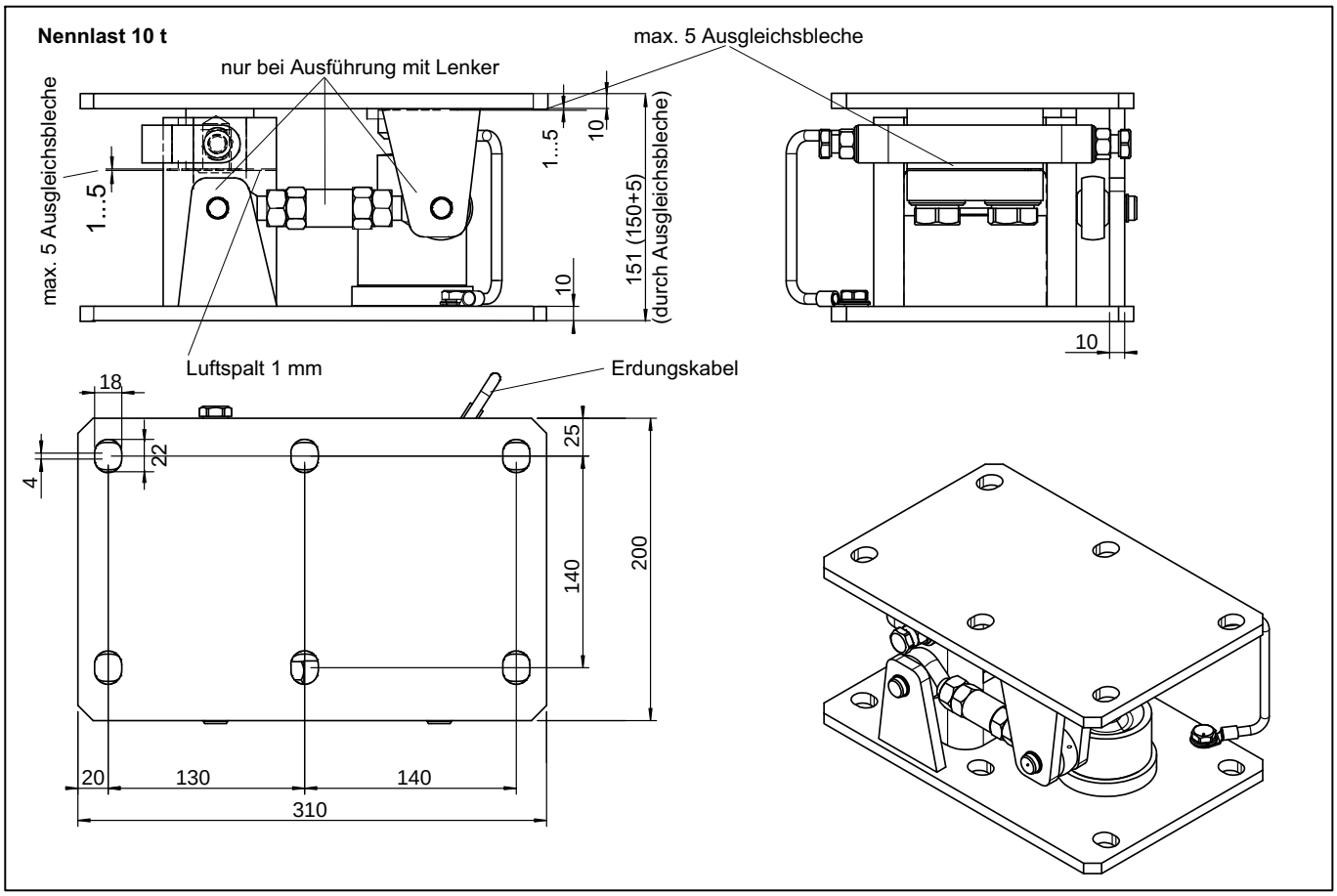

Technische Daten

Typ		C2A/M1(L)BR5T			C2A/M1(L)BR10T
Nennlast (E_{max}) der Wägezelle	t	1	2	5	10
Grenzlast	% von E_{max}	150			
Max. zulässige Belastung der Horizontalanschläge quer zur Lenkerrichtung		4,7			22
Rückstellkraft pro 1 mm Auslenkung [% der aufgebrachten Last]		11,5	15	16,7	4,4
Max. zul. horizontale Auslenkung	mm	4			
Max. zulässige Abhebekraft[1)]	kN	20			50
Max. zulässige Horizontalkraft in Lenkerrichtung[1)]	kN	10			30
Material: Metallteile		nichtrostender Stahl[2)]			
Gewicht (mit Dummy), ca.	kg	9,5			20
Minimale Hubhöhe zum Einbau der WZ	mm	10			
Höhenausgleich durch mitgelieferte Beilegebleche	mm	5			

[1)] Die Angaben erfolgen auf Basis der DIN 18800
[2)] nach EN 10088-1

Bestellbezeichnung

Typ	C2A/M1(L)BR...	
Material	nichtrostender Stahl[1)]	
Genauigkeitsklasse[2)]	D1, C3, C4 (OIML)	
Nennlast	**Mit Lenker Bestell-Nr.**	**Ohne Lenker Bestell-Nr.**
1 t **2 t** **5 t**	1-C2A/M1LBR/5T	1-C2A/M1BR/5T
10 t	1-C2A/M1LBR/10T	1-C2A/M1BR/10T

1) nach EN 10088-1
2) abhängig von der eingesetzten Wägezelle

Lieferumfang

Komplett montiertes Wägemodul mit Querlenker (ohne C2A-Wägezelle).

Achtung: Anstelle der Wägezelle ist ein Dummy eingebaut. Dieser ist entsprechend der o.g. technischen Daten ausgelegt. Bitte beachten Sie, dass der Behälter im montierten Zustand mind. 10 mm angehoben werden muss, um den Dummy durch eine C2A-Wägezelle zu ersetzen.

C2A-Wägezellen, optionale Ausführungen [!!!]

Bestell-Nr.
K-C2A

Code	Option 1: Bauform
S	Standard

Code	Option 2: Genauigkeitsklasse
D1	D1 (OIML)
C3	C3 (OIML)
C4	C4 (OIML)

Code	Option 3: Nennlast
1	1 t
2	2 t
5	5 t
10	10 t

Code	Option 4: Ex-Schutz
N	kein ATEX
AI1/21	IECEx + ATEX 1/21
AI2/21	IECEx + ATEX Zone 2/21

Code	Option 5: Kabellänge	
S6	6 m (Standard)	[nur mit Option 3 = 1/ 2 / 5]
S12	12 m (Standard)	[nur mit Option 3 = 10]
12	12 m	[nur mit Option 3 = 1/ 2 / 5]
20	20 m	

K-C2A - S - □□ - □□ - □□□□□□ - □□□

[!!!]: Es sind nicht alle Code miteinander kombinierbar. Bitte beachten Sie die Bedingungen in den eckigen Klammern!

Zusätzliche Informationen für die entsprechende Wägezelle finden Sie in unserem Datenblatt für C2A-Wägezellen.

Weiteres Zubehör

RTN-Festlager mit der gleichen Einbauhöhe wie das C2A-Modul. Weitere Informationen finden Sie in einem separaten Datenblatt.

Montagebeispiele für Wägemodule mit Lenkern

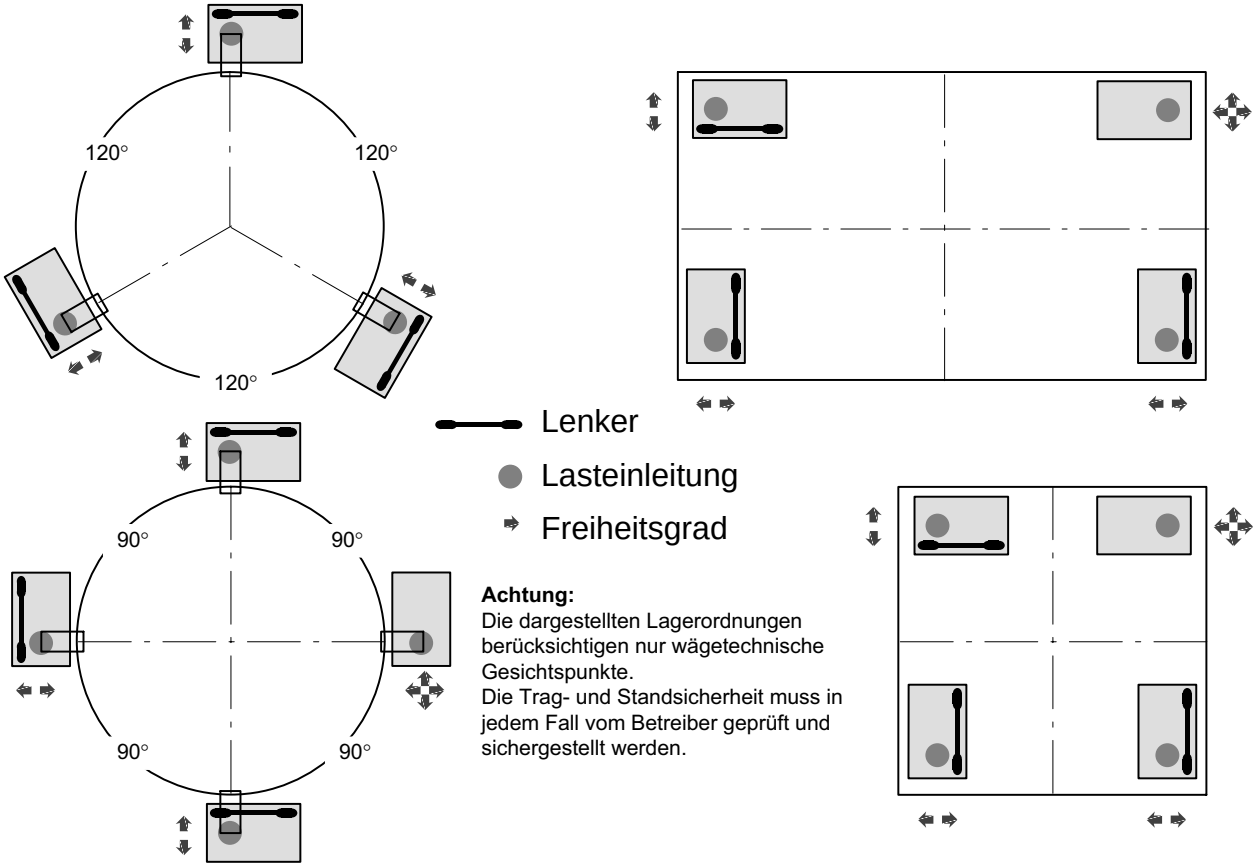

Achtung:
Die dargestellten Lagerordnungen berücksichtigen nur wägetechnische Gesichtspunkte.
Die Trag- und Standsicherheit muss in jedem Fall vom Betreiber geprüft und sichergestellt werden.

Änderungen vorbehalten.
Alle Angaben beschreiben unsere Produkte in allgemeiner Form. Sie stellen keine Beschaffenheits- oder Haltbarkeitsgarantie dar.

Hottinger Baldwin Messtechnik GmbH
Im Tiefen See 45 · 64293 Darmstadt · Germany
Tel. +49 6151 803-0 · Fax +49 6151 803-9100
Email: info@hbm.com · www.hbm.com