PROSPETTO DATI

PW10A...
Cella di carico da piattaforma

with IO-Link option

CARATTERISTICHE PRINCIPALI

- Carichi nominali: 50 kg ... 300 kg
- Alluminio
- Minimo intervallo di verifica Y elevato
- Compensazione del carico d'angolo
- Conforme alle direttive di compatibilità elettromagnetica
- Cavo di collegamento schermato
- Circuito a 6 fili
- Protezione antideflagrante e altre opzioni disponibili
- Disponibile come catena di misura LCMC con opzione smart (IO-Link), con opzione digitale (CANopen o RS-485), con opzione analogica (4 … 20 mA o 0 … 10 V)

DIMENSIONI

Dimensioni (in mm)

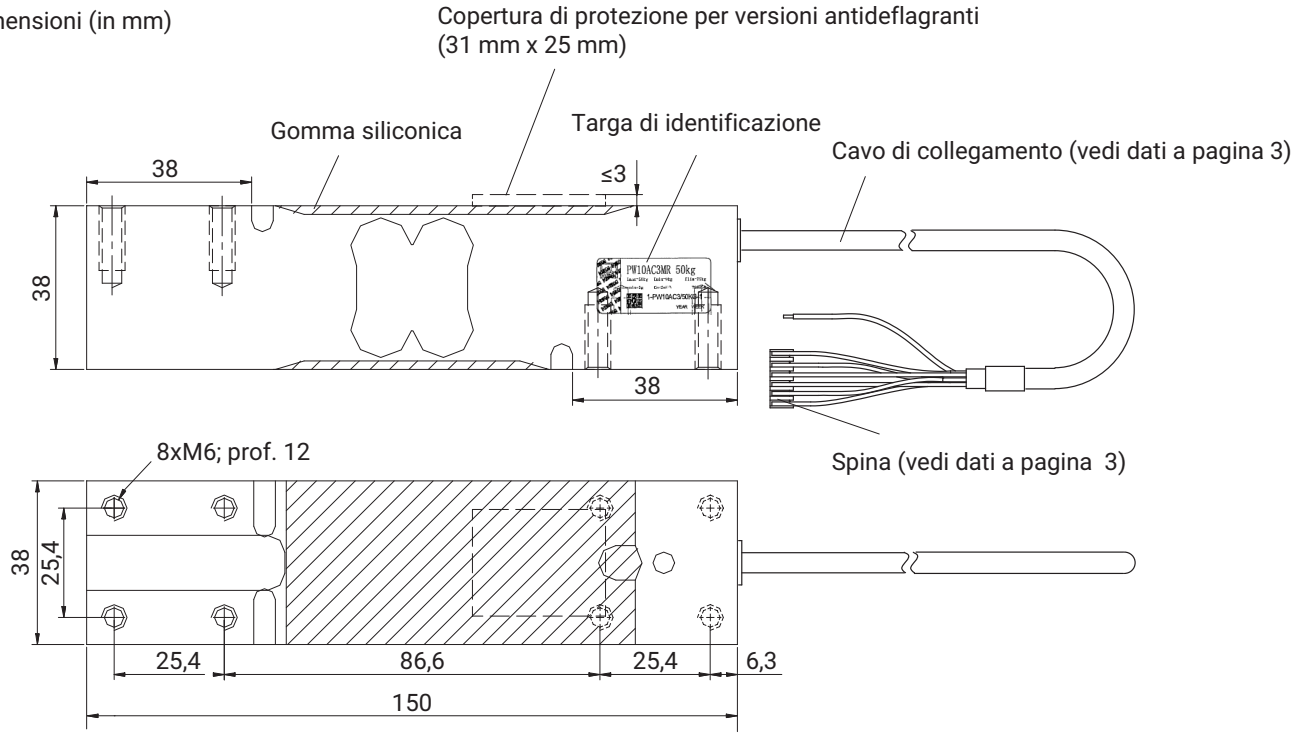

DATI TECNICI

Tipo			PW10A...					
Classe di precisione [1]			**C3 Multi Range (MR)**					
Massimo numero di divisioni	n_{LC}		**3000**					
Carico nominale [2]	E_{max}	**kg**	**50**	**100**	**150**	**200**	**250**	**300**
Valore minimo della divisione **Classe di precisione C3MR**	v_{min}	g	5	10	10	20	20	20
Coefficiente termico dello zero **Classe di precisione C3MR**	CT_0	% di C_n / 10 K	±0,0140	±0,0140	±0,0093	±0,0140	±0,0112	±0,0093
Minimo intervallo di verifica (valore reciproco relativo) Y	Y		10.000		15.000	10.000	12.500	15.000
Dimensione massima della piattaforma		mm	600 x 500					
Sensibilità nominale	C_n	mV/V	2,0 ±0,2 (opzione 6: A = 2 mV/V ±0,1%)					
Segnale di zero			0 ±0,1					
Coefficiente termico della sensibilità [3] Campo di temperatura +20 ... +40 °C -10 ... +20 °C	CT_S	% di C_n / 10 K	±0,0175 ±0,0117					
Isteresi relativa [3]	d_{hy}	% di C_n	±0,0166					
Deviazione della linearità [3]	d_{lin}		±0,0166					
Segnale di ritorno al precarico	DR		±0,0166					
Errore del carico d'angolo [4]			±0,0233					
Resistenza d'ingresso	R_{LC}	Ω	300 ... 500					
Resistenza di uscita	R_0		300 ... 500 (opzione 6: A = 410 Ω ±0,2 Ω)					
Tensione di alimentazione di riferimento	U_{ref}	V	5					
Campo nominale della tensione di alimentazione	B_U		1 ... 12					
Tensione di alimentazione massima			15					
Resistenza di isolamento	R_{is} a 100 V_{CC}	GΩ	> 2					
Campo nominale della temperatura ambiente	B_T	°C	-10 ... +40					
Campo della temperatura di esercizio	B_{tu}		-10 ... +50					
Campo della temperatura di magazzinaggio	B_{tl}		-25 ... +70					
Carico limite con eccentricità max. 100 mm	E_L	% di E_{max}	150					
		mm	150					
Carico trasversale limite, statico	E_{lq}	% di E_{max}	300					
Carico di rottura	E_d		300					
Deflessione a E_{max}, circa	s_{nom}	mm	<0,5					
Peso, circa	m	kg	0,6					
Grado di protezione [5]			IP67					
Materiale: Corpo di misura **Protezione dell'applicazione** **Mantello del cavo**			Alluminio Gomma siliconica PVC					

1) Secondo OIML R60 con P_{LC} = 0,7
2) Carico eccentrico massimo secondo OIML R76
3) La somma dei valori per la deviazione della linearità (d_{lin}), la banda relativa di reversibilità (d_{hy}) e il coefficiente termico della sensibilità (CT_S) rientra nel limite dell'errore cumulato secondo OIML R60.
4) Errore del carico d'angolo secondo OIML R76.
5) Secondo EN 60 529 (IEC 529)

DATI TECNICI (CONTINUAZIONE)

Tipo			PW10A...
Classe di precisione [1]			**C4**
Massimo numero di divisioni	n_{LC}		**4000**
Carico nominale [2]	E_{max}	kg	**300**
Valore minimo della divisione	v_{min}	g	20
Minimo intervallo di verifica (valore reciproco relativo)	Y		15.000
Coefficiente termico dello zero	CT_0	% di C_n/10 K	±0,0093
Coefficiente termico della sensibilità [3] Campo di temperatura +20 ... +40 °C -10 ... +20 °C	CT_S	% di C_n/10 K	±0,0131 ±0,0087
Isteresi relativa [3]	d_{hy}	% di C_n	±0,0125
Deviazione della linearità [3]	d_{lin}		±0,0125
Segnale di ritorno al precarico	MDLOR		±0,0125
Errore del carico d'angolo [4]			±0,0175

1) Secondo OIML R60 con P_{LC} = 0,7
2) Carico eccentrico massimo secondo OIML R76
3) La somma dei valori per la deviazione della linearità (d_{lin}), l'isteresi relativa (d_{hy}) e il coefficiente termico della sensibilità (CT_S) rientrano nel limite dell'errore cumulato secondo OIML R60.
4) Errore del carico d'angolo secondo OIML R76

SCHEMA DI CABLAGGIO

Collegamento con cavo a 6 fili (lunghezze cavo selezionabili: 1,5 m; 3 m; 6 m; 12 m)

Rappresentazione schematica della spina TE (TE 3-640442-6), a 6 poli

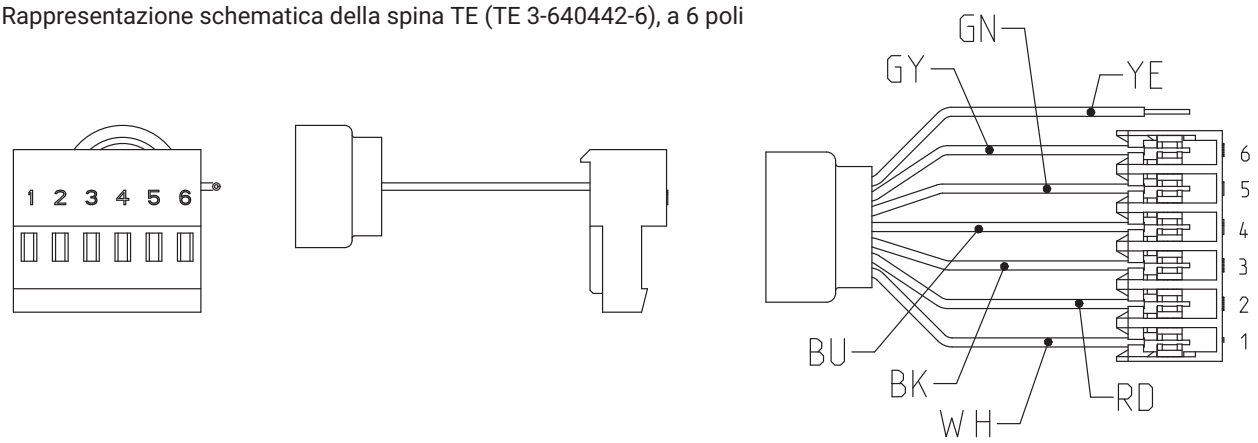

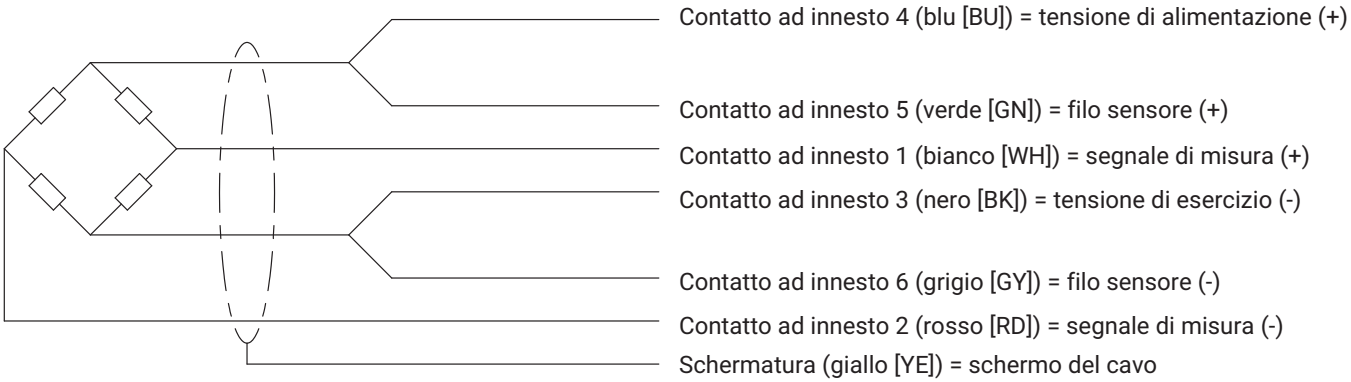

MONTAGGIO ED INTRODUZIONE DEL CARICO

Le celle di carico vengono avvitate in modo fisso ai fori di montaggio, il carico viene montato all'altra estremità. Le viti e le coppie di serraggio consigliate sono riportate nella tabella seguente:

Carichi nominali	Filetto	Classe di resistenza min.	Coppia di serraggio[1)]
50...300 kg	M6	10.9	14 N·m

[1)] Valore impostato della classe di resistenza data. Per il montaggio delle viti seguire le informazioni corrispondenti fornite dal loro produttore

L'introduzione del carico non deve avvenire sul lato del collegamento a cavo poiché ciò causa una derivazione della forza.

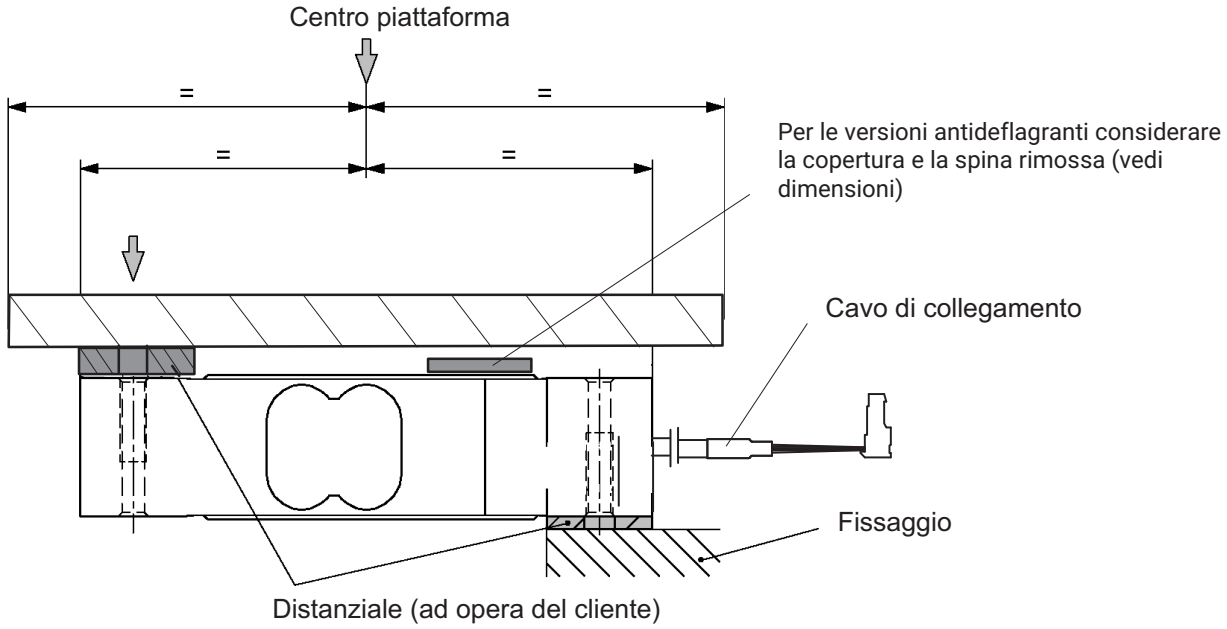

CODICI DI ORDINAZIONE

PW10A... (alluminio)

Tipo	PW10A	
Classe di precisione	C3-MR (OIML) (Multi Range)	C4
Annotazione	Lunghezza cavo 3 m (a 6 fili)	Lunghezza cavo 3 m (a 6 fili)

Carico nominale	No. Ordine	No. Ordine
50 kg	1-PW10AC3/50KG-1	-
100 kg	1-PW10AC3/100KG-1	-
150 kg	1-PW10AC3/150KG-1	-
200 kg	1-PW10AC3/200KG-1	-
250 kg	1-PW10AC3/250KG-1	-
300 kg	1-PW10AC3/300KG-1	1-PW10AC4/300KG-1

K-PW10A… (alluminio), versione opzionale

K-PW10A		
1	**Codice**	**Opzione 1: Esecuzione meccanica**
	N	-
2	**Codice**	**Opzione 2: Classe di precisione**
	MR	C3-MR (OIML) (Multi Range)
3	**Codice**	**Opzione 3: Carico nominale**
	50	50 kg
	100	100 kg
	150	150 kg
	200	200 kg
	250	250 kg
	300	300 kg
4	**Codice**	**Opzione 4: Protezione antideflagrante**
	N	Senza protezione antideflagrante
	AI1/21	ATEX+IECEx+FM zona 1/21, a sicurezza intrinseca; ATEX/IECEx: II 2G Ex ia IIC T6/T4 Gb + II 2D Ex ia IIIC T125°C Db; FM(US/CA): Class I zona 1 AEx/Ex ia IIC T4 Gb + zona 21 AEx/Ex ia IIIC T125°C Db; FM(US): Class I, II, III Division 1, Groups A, B, C, D, E, F, G T4
	AI2/22	ATEX+IECEx Zone 2/22, non a sicurezza intrinseca; ATEX/IECEx: II 3G Ex ec IIC T6/T4 Gc + II 3D Ex tc IIIC T125°C Dc
5	**Codice**	**Opzione 5: Lunghezza del cavo**
	1.5	1,5 m
	3	3 m (standard)
	6	6 m
	12	12 m
6	**Codice**	**Opzione 6: Altro**
	N	Senza
	A	2 mV/V ±0,1% / 410 Ω ±0,2 Ω [solo con Opzione 4: = N] (uscita compensata, adatta a collegamento in parallelo)

K-PW10A	-	N	-	M	R	-				-						-				-	
		1		2				3					4					5			6

CATENA DI MISURA PER CELLA DI CARICO LCMC

Un'ampia gamma di famose celle di carico combinate con un'eccellente selezione di elettronica di misurazione permettono di personalizzare la vostra catena di misura per celle di carico.

Opzioni di ordinazione K-LCMC-PW10A

K-LCMC		
1	**Codice**	**Opzione 1: Tipo di cella di carico**
	PW10A	PW10A
2	**Codice**	**Opzione 2: Classe di precisione**
	MR	C3 MR (OIML)
3	**Codice**	**Opzione 3: Carico nominale**
	50K0	50 kg
	100K	100 kg
	200K	200 kg
	250K	250 kg
	300K	300 kg
4	**Codice**	**Opzione 4: Lunghezza del cavo**
	0M3	0,3 m
	0M5	0,5 m
	1M0	1,0 m
	3M0	3,0 m
5	**Codice**	**Opzione 5: Elettronica di misura**
	105C	CAN (200 S/s)
	105R	RS485 (200 S/s) a 2 fili
	112C	CAN (1.200 S/s)
	112R	RS485 (1.200 S/s) a 4 fili
	RM42	Analogico 4 … 20 mA
	RM43	Analogico 0 .. 10 V
	RMIO	IO-Link
6	**Codice**	**Opzione 6: Connettore**
	M12A8	M12 codifica A, maschio, 8 pin
	M12A4	M12 codifica A, maschio, 4 pin
7	**Codice**	**Opzione 7: Versione firmware**
	N	NA
	01	WTIO 1.03.00

K-LCMC	-	P W 1 0 A	-	M R	-		-		-		-		-	
		1		2		3		4		5		6		7

Hottinger Brüel & Kjaer GmbH
Im Tiefen See 45 · 64293 Darmstadt · Germany
Tel. +49 6151 803-0 · Fax +49 6151 803-9100
www.hbkworld.com · info@hbkworld.com

Con riserva di modifica. Tutti i dati descrivono i nostri prodotti in forma generica e non implicano alcuna garanzia di qualità o di durata dei prodotti stessi.

B02203 07 I00 03 05.03.2024