HOJA DE CARACTERÍSTICAS

Z6R...
Célula de carga

CARACTERÍSTICAS ESPECIALES

- Cargas nominales: 20 kg … 200 kg
- Robusta cubierta soldada
- Células de carga fabricadas en materiales inoxidables
- De fácil limpieza
- Con las mismas dimensiones que la Z6F
- Contrastable hasta 3000 divisiones, informe de prueba de ensayo conforme con la normativa OIML R60
- Circuito de seis hilos
- Optimizada para conexión en paralelo
- Opciones: Versiones a prueba de explosiones
- Versión opcional disponible con conector macho M12x1 (como Z6R-P)
- Versiones opcionales disponibles con diferentes recubrimientos de cable (por ej. Higiénico) y en diferentes longitudes.

DIMENSIONES

Z6RA: Cargas nominales 20 kg … 200 kg

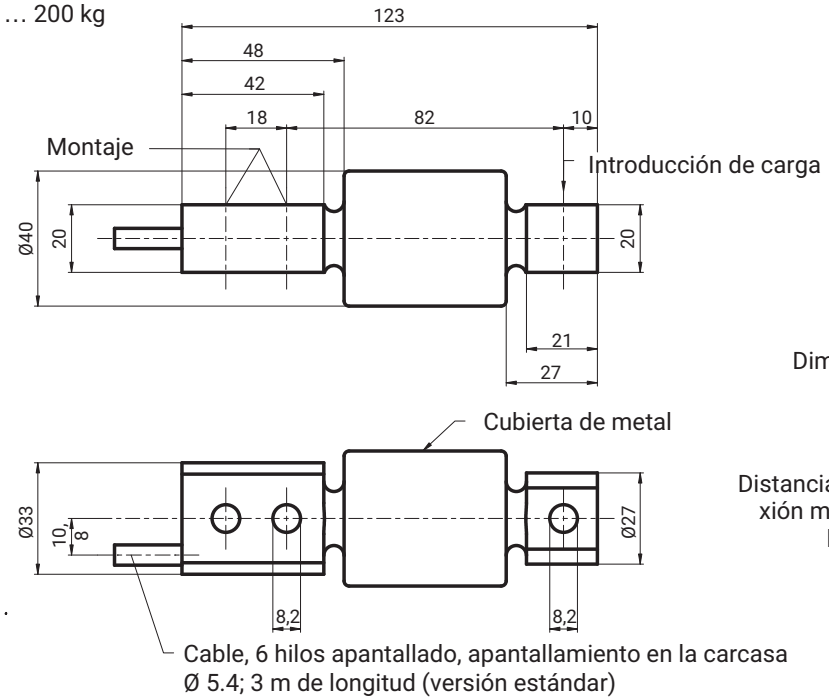

Dimensiones en mm

Distancias y radios de flexión mínimos de los cables, ver página 8

ESPECIFICACIONES

Tipo			Z6R...
Clase de precisión conforme a OIML R 60			**C3**
Número de valores de división	n_{LC}		3000
Carga nominal	$E_{máx}$	kg	20; 50; 100; 200
Valor mínimo de división	v_{min}	% de $E_{máx}$	0,0090
Valor mínimo de intervalo de verificación	Y		11111
Características técnicas generales			
Salida nominal	C_n	mV/V	2
Tolerancia del valor nominal con introducción de carga en la dirección específica		%	±0.05
Coeficiente de temperatura de la sensibilidad[1]	TK_C	% de C_n/10 K	±0.0080
Coeficiente de temperatura de la señal cero	TK_0		±0.0125
Error relativo de reversibilidad[1]	d_{hy}	% de C_n	±0.0170
Desviación de la linealidad[1]	d_{lin}		±0.0180
Fluencia de carga superior a 30 min.	d_{DR}		±0.0166
Resistencia de entrada	R_{LC}	Ω	350...480
Resistencia de salida	R_0		356 ±0.12
Tensión de referencia	U_{ref}	V	5
Rango de la tensión de alimentación nominal	B_u		0,5...12
Resistencia de aislamiento	R_{is}	GΩ	> 5
Rango de temperatura ambiente nominal	B_T	˚C	-10...+40
Intervalo de temperatura de aplicación	B_{tu}		-30...+70
Intervalo de temperatura de almacenamiento	B_{tl}		-50...+85
Carga límite	E_L	% de $E_{máx}$	150
Carga de rotura	E_d		≥300

Carga nominal	$E_{máx}$	kg	20	50	100	200
Amplitud de vibración relativa permitida		% de $E_{máx}$	70			
Desplazamiento nominal aprox.	s_{nom}	mm	0,2			
Peso, aprox.	G	kg	0,6			
Grado de protección (IP) según EN60529 (IEC529)			IP68 (estrictas condiciones de ensayo: 2 m columna de agua; 1000 h) / IP69K			
Material						
Cuerpo de medición			acero inoxidable [2]			
Cubierta			acero inoxidable [2]			
Introducción de cables			acero inoxidable / Viton®			
Recubrimiento de cable			PVC			

[1] Los valores para la desviación de la linealidad, el error relativo de reversibilidad y el coeficiente de temperatura de la sensibilidad son indicativos. La suma de estos valores cumplen con los límites de error acumulado conforme a OIML R60.
[2] Según EN 10088-1

Esquema de cableado (configuración hexafásica)

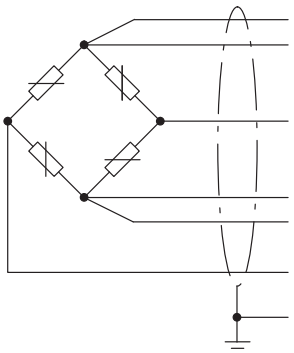

(gris)	Circuito sensor (-)
(negro)	Tensión de alimentación (-)
(blanco)	Señal de medida (+)
(azul)	Tensión de alimentación (+)
(verde)	Circuito sensor (+)
(rojo)	Señal de medida (-)
(hilo trenzado flexible)	Apantallamiento del cable conectado en la masa de la carcasa

Con este esquema de cableado, la tensión de salida del amplificador de medida en caso de carga del transductor es positiva.

ACCESORIOS DE MONTAJE, NO INCLUIDOS EN EL SUMINISTRO

Todos los accesorios de montaje son de material-inoxidable. Las piezas de goma de ZEL son de caucho de cloropreno.
Dimensiones en mm

Pie de carga de péndulo PCX

para cargas nominales 20 kg ... 200 kg (juego 1-Z6/PCX/500kgSet); 1 juego consta de 4 piezas Z6/PCX/500 kg

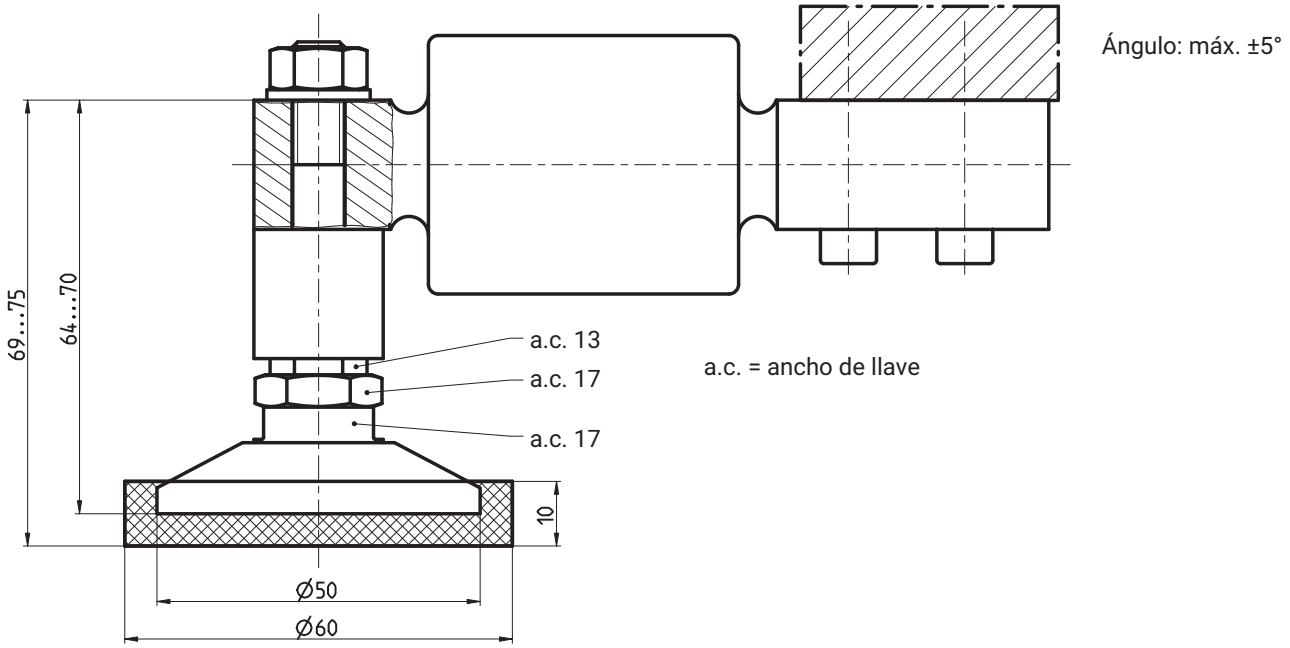

Pie de carga de péndulo ZKP

para cargas nominales 20 kg ... 200 kg (1-Z6/ZKP200kg)

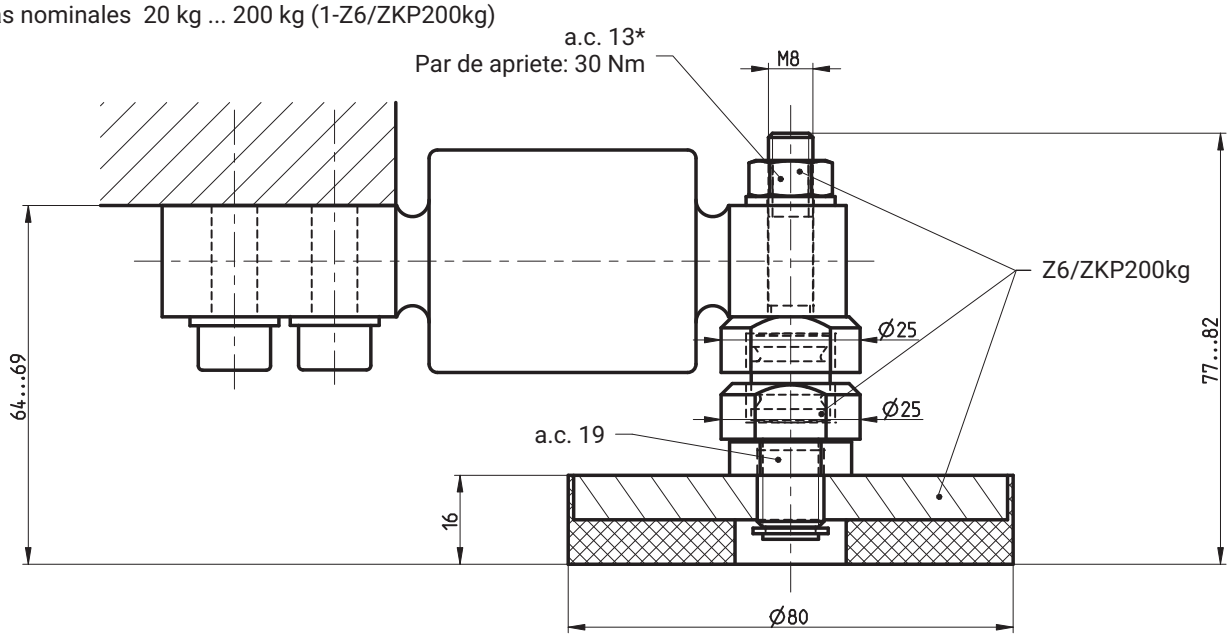

Placa base / kit de montaje

para cargas nominales 20 kg … 200 kg (1-Z6/ZPU/200kg)

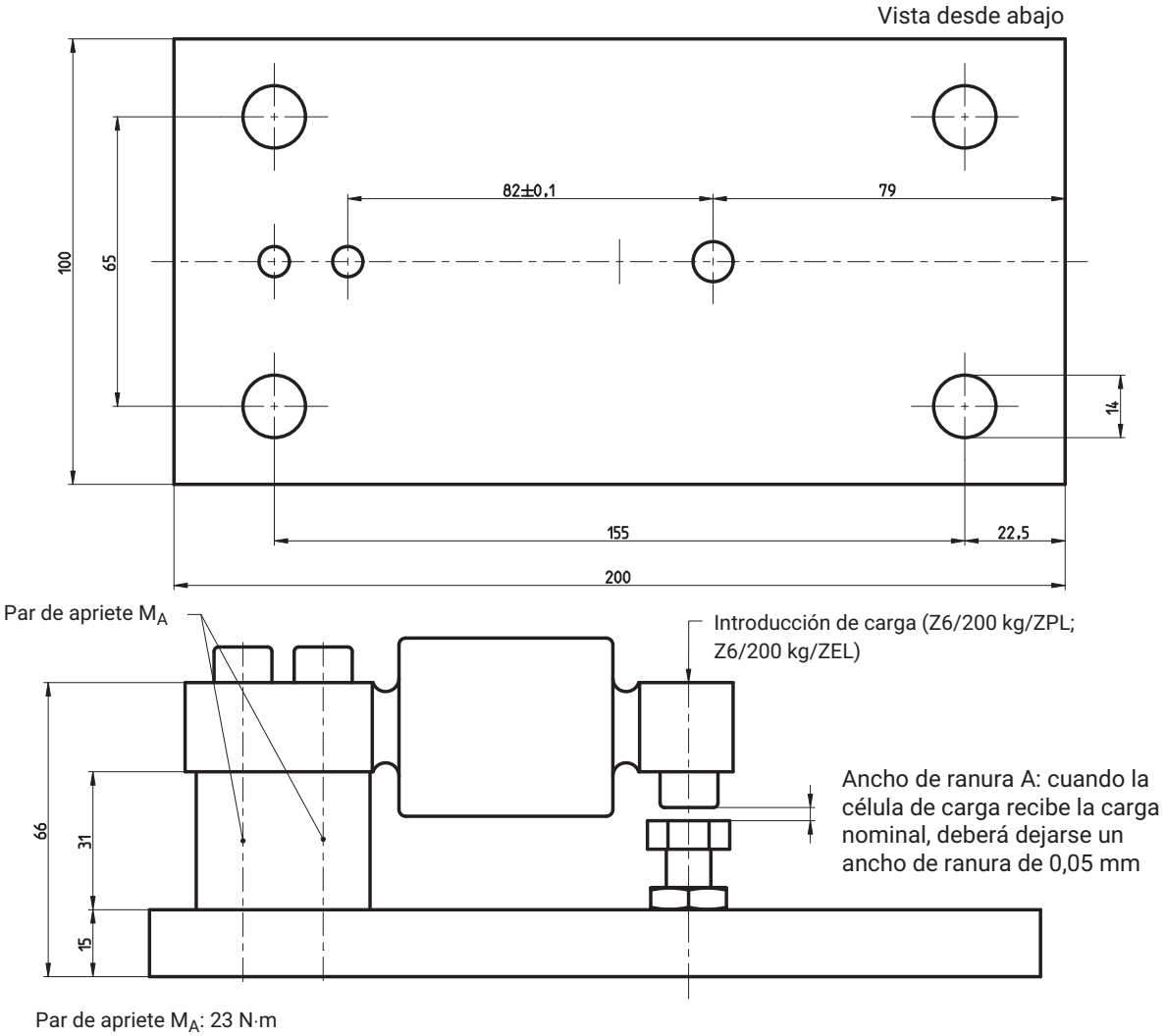

Anilla articulada ZGWR (libre de mantenimiento)

para cargas nominales 20 kg … 200 kg (1-Z6/200kg/ZGWR)

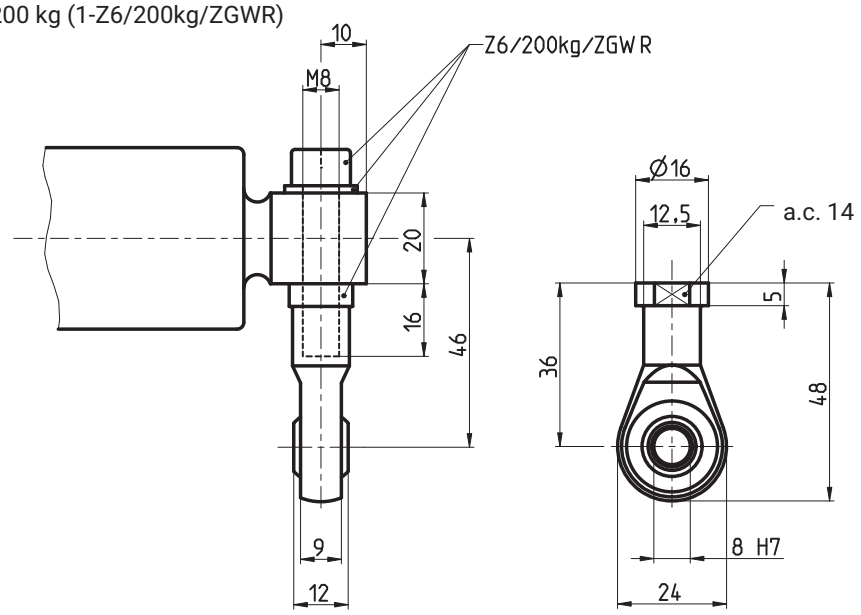

Punta cónica, carcasa cónica ZK

para cargas nominales 20 kg … 200 kg (1-Z6/200kg/ZK)

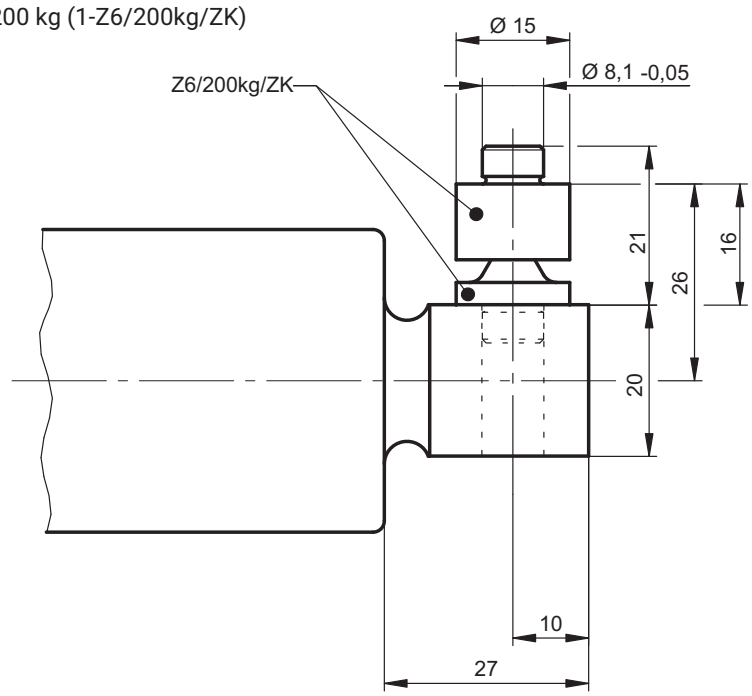

Cojinete de péndulo ZK

para cargas nominales 20 kg … 200 kg (1-Z6/200kg/ZK)

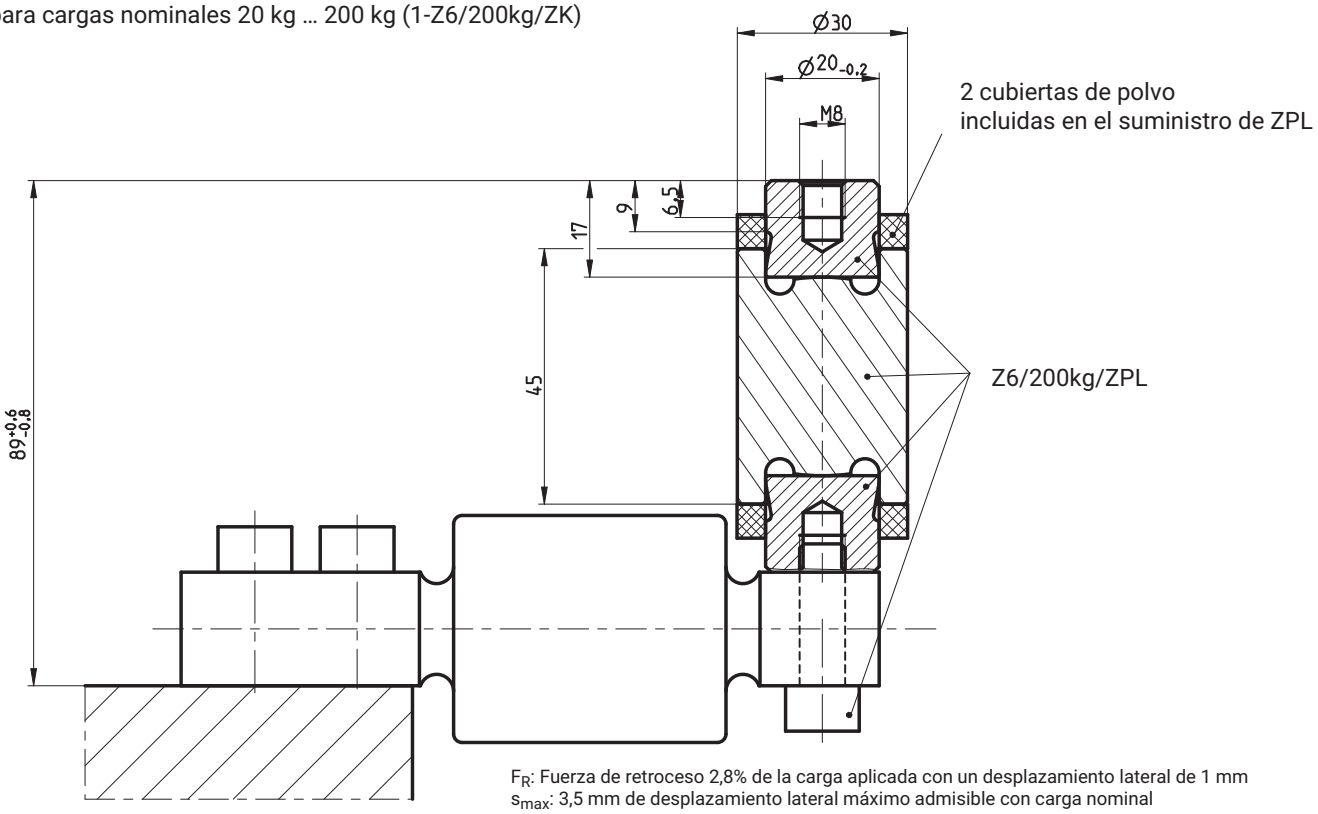

F_R: Fuerza de retroceso 2,8% de la carga aplicada con un desplazamiento lateral de 1 mm
s_{max}: 3,5 mm de desplazamiento lateral máximo admisible con carga nominal

Cojinete de goma-y metal ZEL

para cargas nominales 20 kg … 200 kg (1-Z6/200kg/ZEL)

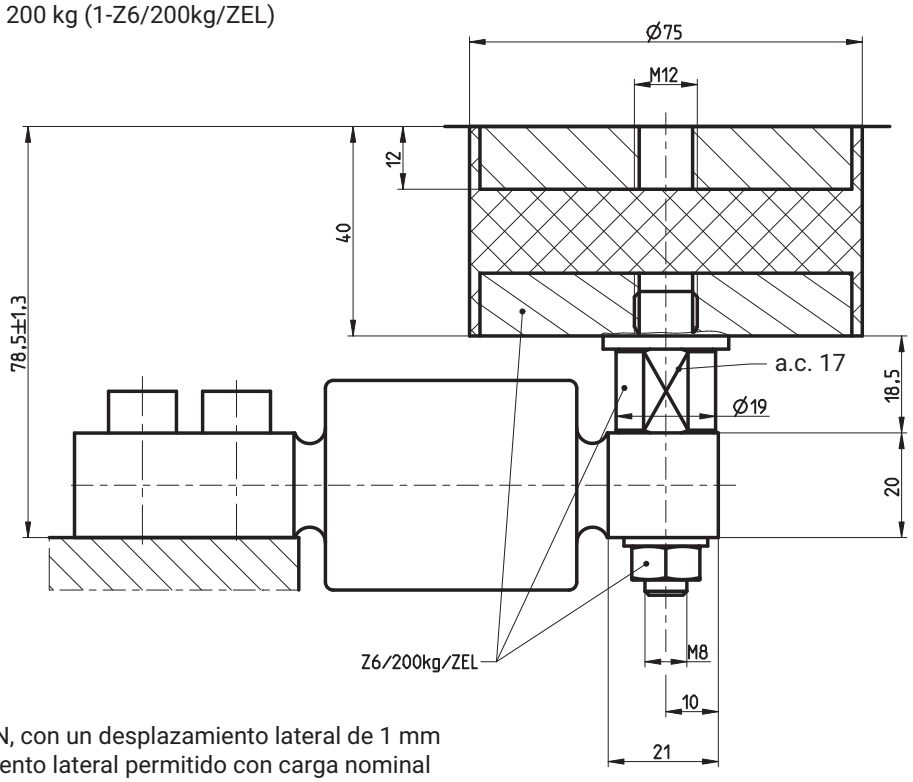

F_R: Fuerza de retroceso 163 N, con un desplazamiento lateral de 1 mm
$s_{máx}$: 3 mm, máx desplazamiento lateral permitido con carga nominal

PEDIDOS

Al efectuar el pedido, indique por favor los números de pedido según la tabla siguiente. Si necesita otras ejecuciones (clase de precisión, protección contra explosiones, longitudes de cables, materiales, etc. diferentes) de los productos ofrecidos, consulte por favor en la vista de conjunto los «Células de carga Z6R, versiones opcionales» en la página siguiente. Allí podrá crear números de pedido específicos según sus deseos individuales.

Tipo	**Z6R**
Clase de precisión	**C3 (OIML)**
Cargas nominales	**Número de pedido**
20 kg	1-Z6RAC3/20KG-1
50 kg	1-Z6RAC3/50KG-1
100 kg	1-Z6RAC3/100KG-1
200 kg	1-Z6RAC3/200KG-1

CÉLULAS DE CARGA Z6R, VERSIONES OPCIONALES

K-Z6R		
1	**Código**	**Opción 1: Diseño**
	A	Z6R
2	**Código**	**Opción 2: Precisión**
	C3	C3 (OIML)
3	**Código**	**Opción 3: Carga nominal**
	20	20 kg
	50	50 kg
	100	100 kg
	200	200 kg
4	**Código**	**Opción 4: Protección contra las explosiones**
	N	Sin protección contra explosiones
	AI1/21	ATEX+IECEx+FM Zona 1/21
	AI2/21	ATEX+IECEx Zona 2/21
5	**Código**	**Opción 5: Longitud de cable**
	S3	3 m (estándar)
	6	6 m
	3T	Recubrimiento de cable TPE 3 m
	6T	Recubrimiento de cable TPE 6 m
	12T	Recubrimiento de cable TPE 12 m
	3PUR	Recubrimiento de cable higiénico de PUR 3 m, antibacteriano (con iones de plata), sin halógenos, negro [sólo con opción 4 = N]
6	**Código**	**Opción 6: Diversos**
	N	Ninguno

K-Z6R - [A] - [ ][ ] - [ ][ ][ ] - [ ][ ][ ][ ][ ][ ] - [ ][ ][ ][ ] - [ ]

1 2 3 4 5 6

OPCIONES

Versiones con protección contra explosiones según ATEX e IECEx

AI1/21 ATEX+IECEx zona 1/21, intrínsecamente seguro; ATEX/IECEx: II 2G Ex ia IIC T6/T4 Gb + II 2D Ex ia IIIC T125°C Db

AI2/21 ATEX+IECEx zona 2/21, sin seguridad intrínseca; ATEX/IECEx: II 3G Ex ec IIC T6/T4 Gc + II 2D Ex tb IIIC T125°C Db

Distancias y radios de flexión mínimos de los cables (con tendido fijo)

Tipo de cable de PVC (estándar), tipo de cable de PUR (opcional)

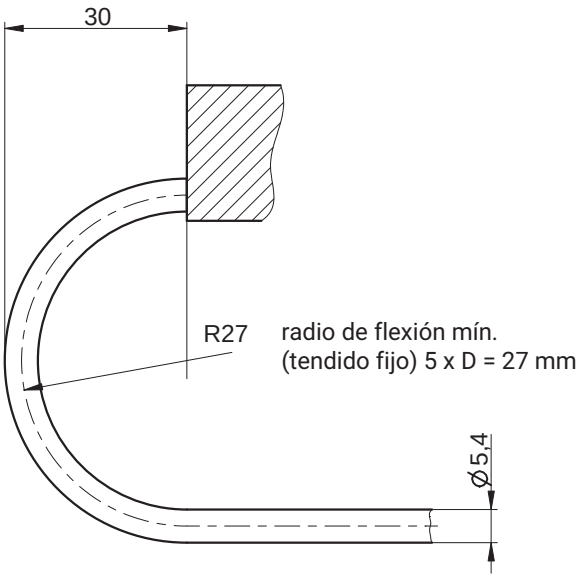

Tipo de cable de TPE (opcional)

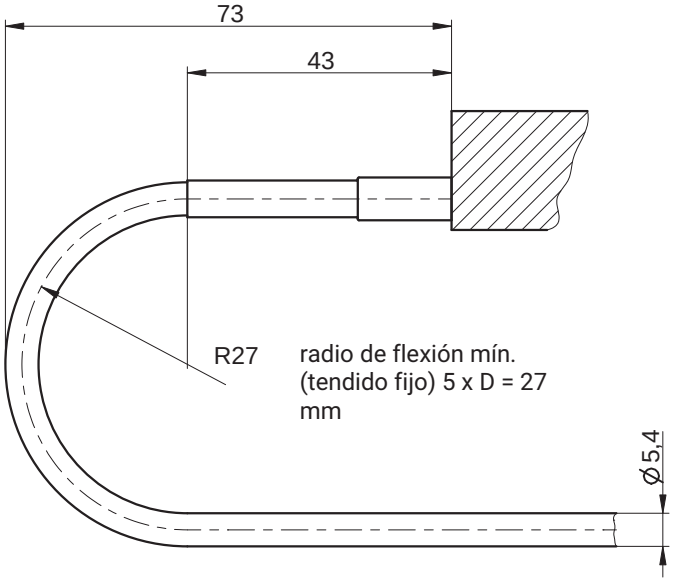

Hottinger Brüel & Kjaer GmbH
Im Tiefen See 45 · 64293 Darmstadt · Germany
Tel. +49 6151 803-0 · Fax +49 6151 803-9100
www.hbkworld.com · info@hbkworld.com

Reservado el derecho a modificaciones. Todos los datos describen nuestros productos de manera general. No representan ninguna garantía de calidad o de durabilidad.

B04510 08 S00 00 28.07.2023