PROSPETTO DATI

WTX120
Terminale di pesatura industriale omologabile

CARATTERISTICHE PRINCIPALI

- Collegamento di fino a 8 celle di carico a ER (350 Ohm) tramite morsetti ad innesto
- Risoluzione fino a 30000e, omologabile fino a 10000e
- PROFINET, EtherNet/IP™ con switch Ethernet integrato o PROFIBUS DP
- Ethernet TCP/IP, Modbus TCP
- Opzioni: Ethernet, USB 2.0, I/O digitali, uscita analogica, porta stampante
- Comando tramite tastiera o software PanelX
- Indicazione in testo in chiaro ben leggibile con retroilluminazione
- Indicatore opzionale per montaggio in armadio di controllo
- Applicazione per pesatura standard, riempimento/svuotamento, pesatura di serbatoi

DIMENSIONI

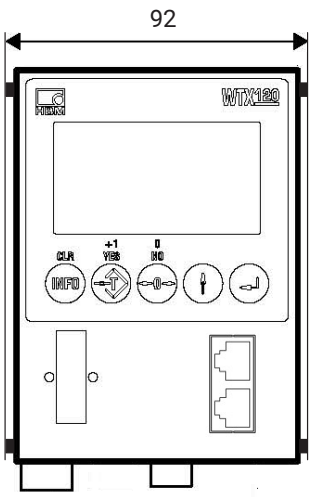

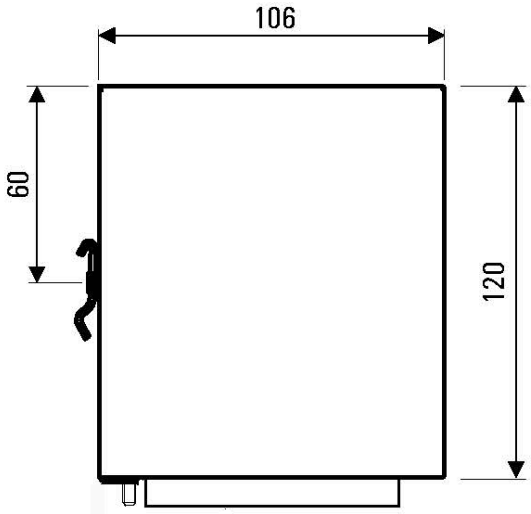

Dimensioni in mm

DATI TECNICI WTX120

Tipo		WTX120
Risoluzione industriale	d	30.000
Classe di precisione secondo OIML R76 (Classi III e IIII)	d=e	10.000
Sensibilità d'ingresso, omologabile	µV/e	0,33
Campo di misura	mV/V	±3
Collegamento celle di carico (a prova di cortocircuito)		Circuito a 6 e 4 fili
Numero max. di celle di carico (a prova di cortocircuito)	Ω	8 x 350
Tensione di esercizio delle celle di carico (a prova di cortocircuito)	V_{AC}	A cicli ±5
Cadenza di misura interna	1/sec.	50 … 800
Risoluzione interna	Parti	524.000
Deviazione della linearità del campo di misura	%	0,018
Coefficiente termico dello zero ogni 10 K	%	0,003
Coefficiente termico della sensibilità ogni 10 K	%	0,006
Filtro		Filtro digitale impostabile (filtro passa basso)
Resistenza del trasduttore minima	Ω	43
Memoria Alibi		120.000 locazioni di memoria
Campo plurimo		Sì, impostabili fino a 3 campi
Divisione plurima		Sì, impostabili fino a 3 campi
Tensione di esercizio	V_{DC}	12 … 30 (-15% +10%) con protezione da inversione di polarità
Assorbimento di corrente	A	0,4 … 1,3
Potenza assorbita massima (per collegamento di 8 celle di carico di 350 Ohm)	W	14,5
Potenza di perdita massima	W	11
Sezione del filo minima per equalizzazione del potenziale	mm^2	2,5
Numero massimo terminali di pesatura collegabili in parallelo		8
Indicatore		Indicatore LCD matrice DOT, con retroilluminazione, rappresentazione in matrice a punti, indicazione di peso, unità di peso, zero e cursore di movimento, messaggi di errore in testo in chiaro, inglese
Altezza delle cifre valore peso	mm	15
Tastiera		Tastiera sensibile al tatto, 5 tasti a corsa breve con occupazione doppia per aggiustamento e impostazioni di assistenza
Collegamenti strumenti standard con morsetti a vite innestabili		1 x alimentazione, 1 x collegamento cella di carico, 2 x uscite digitali, portata massima delle uscite: fino a max. 500 mA a 12 … 24 V_{DC}; Soglia di commutazione ingressi digitali Low: U_in < 3,00 V_{DC} High: U_in > 6,00 V_{DC}, assorbimento di corrente degli ingressi max. 7 mA a 12 … 24 V_{DC}
Altri collegamenti strumenti standard		1 x Ethernet (RJ45) 1 x USB 2.0 1x collegamento di indicatore esterno (RJ11)
Interfacce Ethernet e bus di campo (a seconda della versione dello strumento)		PROFINET IO (RT), PROFIBUS DP, EtherNet/IP™, Ethernet TCP, Modbus/TCP (tramite interfaccia Ethernet standard sul lato inferiore dello strumento)

Tipo		WTX120
Interfacce seriali con morsetti a vite innestabili (a seconda della versione dello strumento) per il collegamento a PC, stampante o indicazione remota		RS232, RS485 (a 4 fili, accoppiato elettricamente)
Uscita analogica con morsetti a vite innestabili (a seconda della versione dello strumento)	mA V	0-20 mA, 4-20 mA; 0-10 V, 2-10 V; per peso lordo o netto; risoluzione di 15 bit 30.000 passi, con possibilità di compensazione
Ingressi e uscite analogici con morsetti a vite innestabili (a seconda della versione dello strumento)	DC	Fino a 4 ingressi e uscite digitali Portata massima delle uscite: fino a max. 500 mA a 12 … 24 V_{DC}; assorbimento di corrente degli ingressi fino a max. 7 mA a 12 … 24 V_{DC}, a prova di cortocircuito, optoisolato
Tipo di montaggio		Montaggio su guida a DIN secondo EN 50022 (35 x 7,5 mm)
Grado di protezione secondo EN 60529 (montaggio su guida a DIN)		IP20
Materiale		
Materiale		Acciaio inossidabile
Peso, circa	kg	0,9
Dimensioni (L x H x P) **Con binario schermato opzionale**	mm	86 x 120 x 106 86 x 199 x 106
Campo di temperatura		
Stoccaggio		−25°C … +70°C con 95% di umidità relativa dell'aria, senza formazione di condensa
Esercizio		−10°C … +50°C a 95% di umidità relativa dell'aria, senza formazione di condensa
Esercizio in traffico soggetto alla verifica		−10 °C … +40 °C con 95% di umidità relativa dell'aria, senza formazione di condensa
Norme		
Accuratezza di misura		EN45501, OIML R76-1, R61-1, R51-1
Immunità ai disturbi		EN 61326-1
Emissione di disturbi		EN 61326-1, EN55011, Classe A, Gruppo 1
Batteria		Tipo CR2032, tempo di funzionamento minimo 3 anni

ACCESSORI

Descrizione	No. Ordine
Indicatore esterno per montaggio su quadro elettrico con retroilluminazione per l'uso della versione Black Box WTX120; 27 unità Black Box collegabili (soggetta alla verifica 1 Black Box); indicatore del peso di 15 mm e informazioni di stato, da 1 a max. 3 righe di guida utente, 5 pulsanti per compensazione di zero, taratura e comando; incl. cavo di collegamento di 3 m; materiale: acciaio inossidabile; dimensioni (L x H x P): 110 x 107 x 35 mm; grado di protezione: IP69K; peso: circa 0,3 kg, lunghezza massima del cavo di collegamento 10 m.	1-WTX120-D
Set di taratura composto da binario schermato e 2 morsetti; avvitabile al lato inferiore della custodia, per posare gli schermi dei cavi di max. 10 cavi per applicazioni soggette alla verifica.	1-WTX120-LFTSET
Combinazione di barriere Zener SB02A La combinazione di barriere Zener è composta da 3 barriere.	1-SB02A

DIMENSIONI INDICATORE ESTERNO

Dimensioni in mm

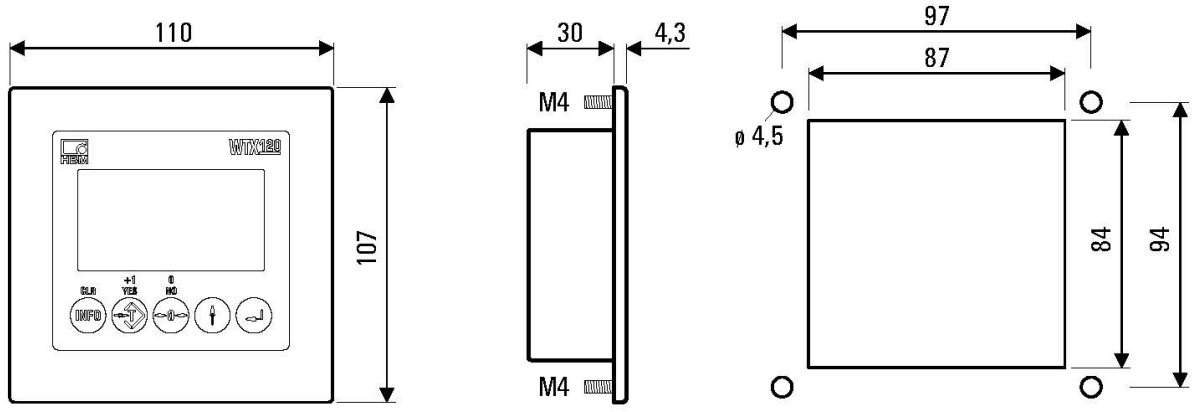

DIMENSIONI CON BINARIO SCHERMATO

Dimensioni in mm

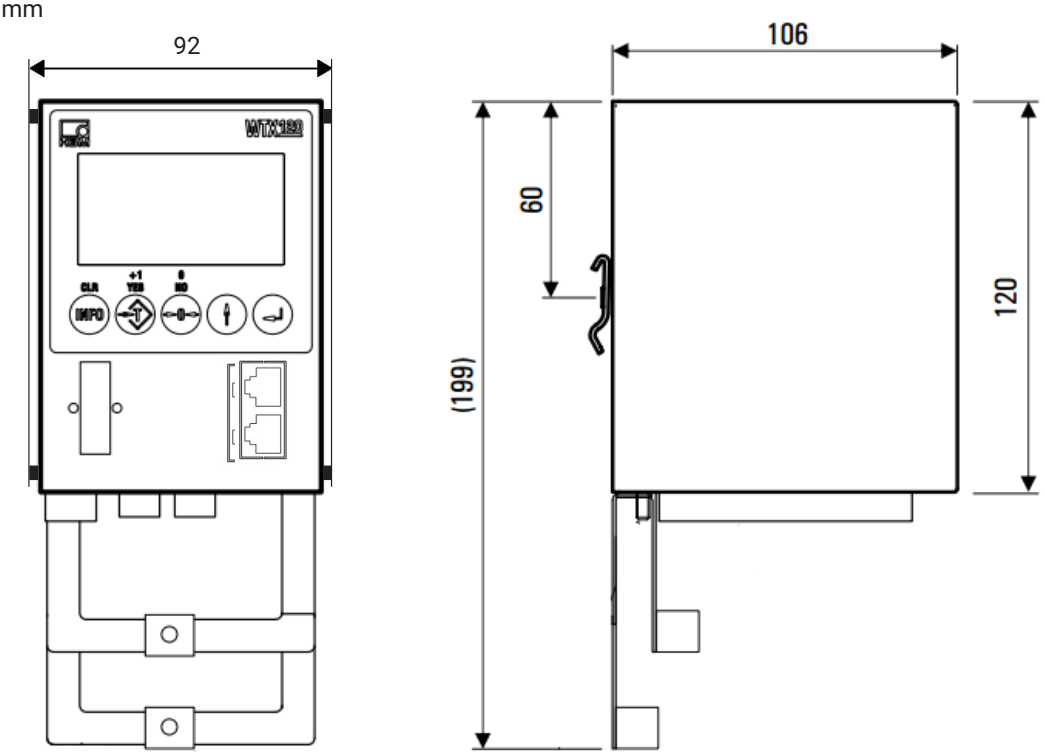

POSSIBILITÀ DI COLLEGAMENTO

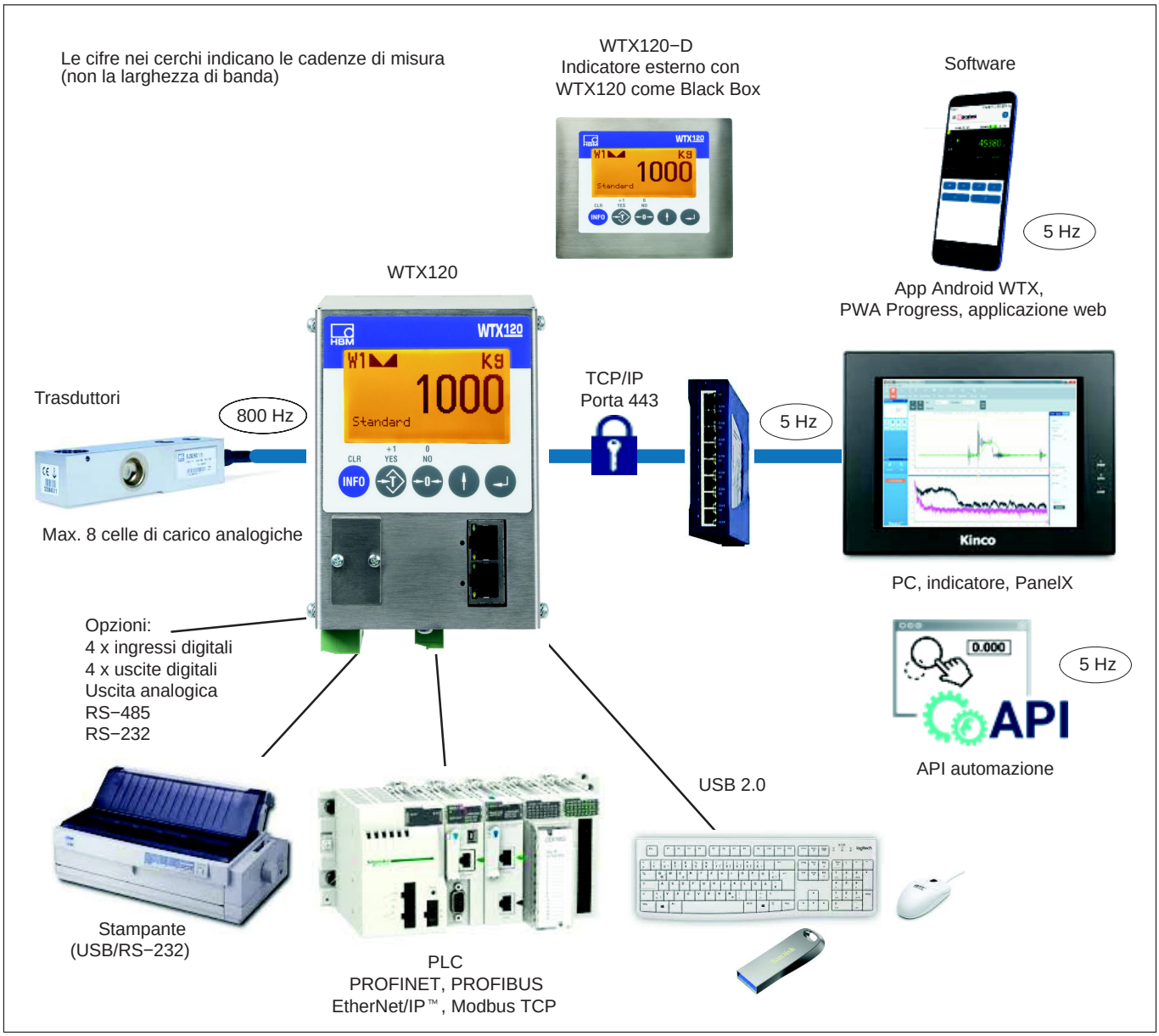

CODICI DI ORDINAZIONE

K-WTX120..., versioni opzionali

K-WTX120		
1	**Codice**	**Opzione 1: Interfacce basate su Ethernet o bus di campo**
	PRONE	PROFINET
	PROBU	PROFIBUS DP
	ETHIP	EtherNet/IP™
	ETHM/	Modbus TCP
2	**Codice**	**Opzione 2: Indicatore integrato**
	Y	Indicatore integrato
	N	Black Box, senza indicatore (combinabile con indicatore esterno 1-WTX120-D)
3	**Codice**	**Opzione 3: Uscita analogica (mA, V) e/o ingresso e uscita digitale (DC)**
	NO	2 x uscita digitale (UD; standard)
	A/	2 x uscita digitale, 2 x ingresso digitale, uscita analogica
	/D	4 x uscita digitale, 4 x ingresso digitale
	AD	4 x uscita digitale, 4 x ingresso digitale, uscita analogica
4	**Codice**	**Opzione 4: Interfacce seriali**
	NOT	Senza (standard)
	RS4	RS485 (a 4 fili)
	RS2	RS232
5	**Codice**	**Opzione 5: Firmware**
	A	Standard

K-WTX120	-	P R O N E	-	N	-	N O	-	N O T	-	A
		1		2		3		4		5

B04796 03 I00 03 08.05.2023

Hottinger Brüel & Kjaer GmbH
Im Tiefen See 45 · 64293 Darmstadt · Germany
Tel. +49 6151 803-0 · Fax +49 6151 803-9100
www.hbkworld.com · info@hbkworld.com

Con riserva di modifica. Tutti i dati descrivono i nostri prodotti in forma generica e non implicano alcuna garanzia di qualità o di durata dei prodotti stessi.