PW27...

無菌設計の
シングルポイントロードセル

Data sheet

特長

- **最大容量：10kg、20kg**
- **ステンレス製**
- **高い最小検定目量の比 Y**
- **EHEDGに準拠**
- **洗浄が簡単**

外形寸法（単位：mm、1mm＝0.03937インチ）

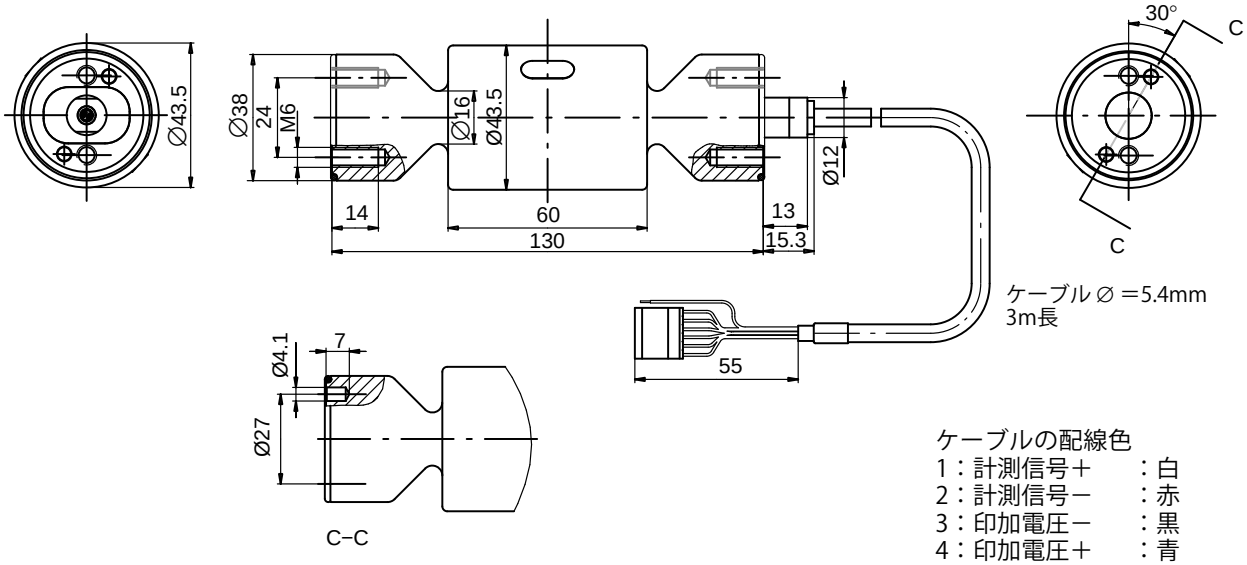

ケーブルの配線色
1：計測信号＋　：白
2：計測信号－　：赤
3：印加電圧－　：黒
4：印加電圧＋　：青
5：センシング＋　：緑
6：センシング－　：灰
シールド　：黄
（ハウジングに接続）

取付：
円筒ネジM6-8.8
締付トルク：10N·m

仕様

型式			PW27...	
精度等級[1)]			**C3マルチレンジ（MR）**	
最大ロードセル目量数	n_{LC}		3000	
最大容量	E_{max}	kg	10	20
最小検定目量	v_{min}	g	1	2
最小検定目量の比	Y		10000	
最大積載面		mm	400×400	
感度	C_n	mV/V	2.0 ±0.2	
ゼロ点			0 ±0.1	
感度に対する温度影響[2)] 温度範囲： ＋20～＋40℃［＋68～＋104℉］ 温度範囲： －10～＋20℃［＋14～＋68℉］	TK_C	C_nの%/10K	±0.0175 ±0.0117	
ゼロ点に対する温度影響	TK_0		±0.0140	
ヒステリシス誤差[2)]	d_{hy}	C_nの%	±0.0166	
非直線性[2)]	d_{lin}		±0.0166	
最小荷重の出力の戻り	DR		±0.0166	
偏心（オフセンタ）誤差[3)]			±0.0233	
入力抵抗	R_{LC}	Ω	300～500	
出力抵抗	R_{LC}		300～500	
参照ブリッジ印加電圧	U_{ref}	V	5	
ブリッジ印加電圧範囲	B_U		1～12	
最大印加電圧			15	
100V_{DC}における絶縁抵抗	R_{is}	GΩ	＞1	
温度補償範囲	B_T	℃［℉］	－10～＋40［＋14～＋104］	
許容温度範囲	B_T		－20～＋70［－4～＋160］	
保存温度範囲	B_T		－25～＋90［－13～＋195］	
洗浄温度			最大＋120℃で［248℉］最大10分間	
許容過負荷 **(中心から最大120mm離れた位置)**	EU	E_{max}の%	150	
限界荷重(中心から20mm離れた位置)	E_L		1000	
静的限界横応力	E_{lq}		200	
破壊荷重	E_d		＞1500	
許容動荷重 **(中心から最大50mm離れた位置)**	F_{srel}		70	
最大容量荷重時のたわみ量（概算）	s_{nom}	mm	0.19	0.18
固有振動数（概算）		Hz	210	315
質量（概算）	m	kg	0.8	
保護等級[6)]			IP68（負荷試験条件：水深1mの水槽中に100時間浸水）； IP69K（高圧水、スチームジェットクリーニング）[4)]	
材質： きわい体 シーリング ケーブル被覆			ステンレス[5)] NBR PUR	

1) OIML R60に準拠、PLC＝0.7による
2) 非直線性（d_{lin}）、ヒステリシス誤差（d_{hy}）、感度に対する温度影響は代表値です
これらの合算値はOIMLR60で規定された累積誤差の要求を満たしています
3) OIML R76に準拠
4) 負荷条件：DIN 40050 Part 9に準拠
5) EN 10088-1に準拠、ご要望に応じ材質リスト提出可
6) EN 60 529（IEC 529）に準拠

スペア部品：　交換用シール1セット、2つのOリングシール（NBR）を含む。サイズ34×2
ご発注コード：E‐9278.0012

アクセサリ（別売品）：シール1セット、2つのOリングシール（70EPDM291）を含む
ご発注コード：E-9278.0011

取付および荷重位置

ロードセルは取付ネジ穴でしっかり固定してください。荷重は反対側の端部に加えられます
付属品には、微生物に汚染されないよう取付面をシーリングするための2つのOリングシールが含まれます
推奨ネジおよび締付トルクについては、下表を参照してください

バージョン	ネジ	最大ネジ深さ	最小特性クラス	締付トルク*)
標準	M6	14mm	8.8	10N·m
防錆	M6	14mm	A2-70またはA4-70	10N·m

*) 所定の特性クラスに対する推奨値。ネジの寸法については、ネジ製造業者の指示に従うこと

力の分岐の原因となるのでケーブル接続側に荷重を加えないでください

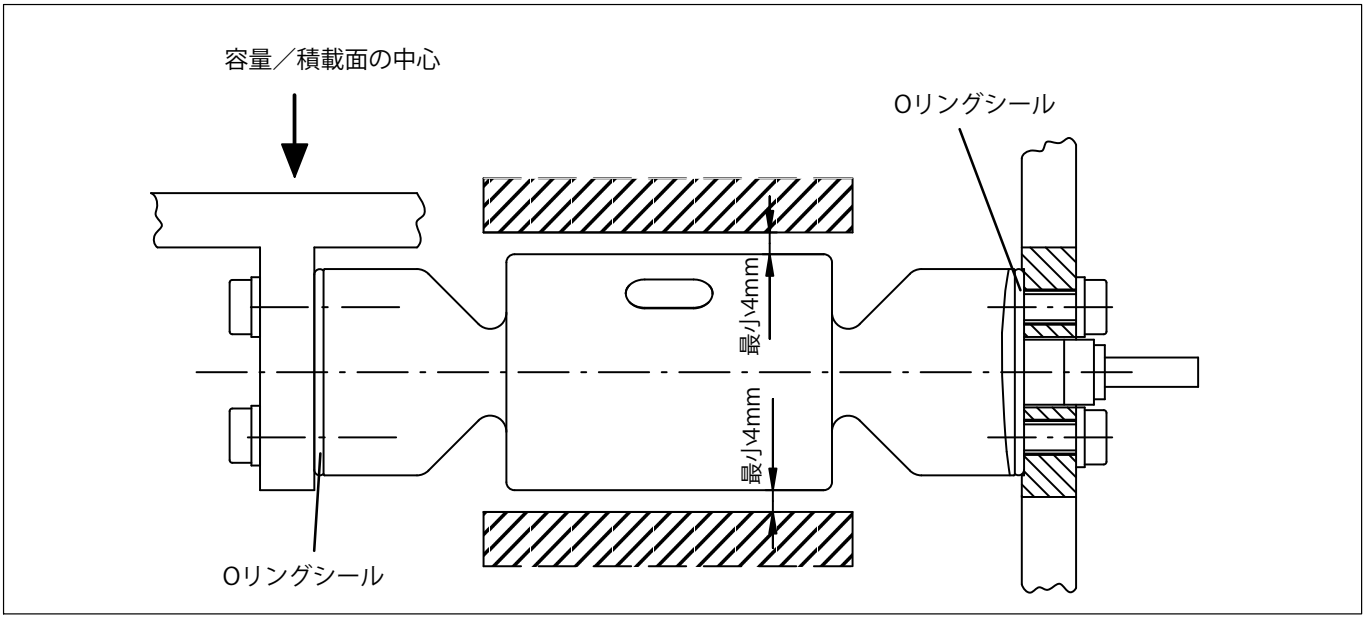

ケーブル保護（お客様にて用意）

ケーブル保護システム*、構成は以下のとおり：

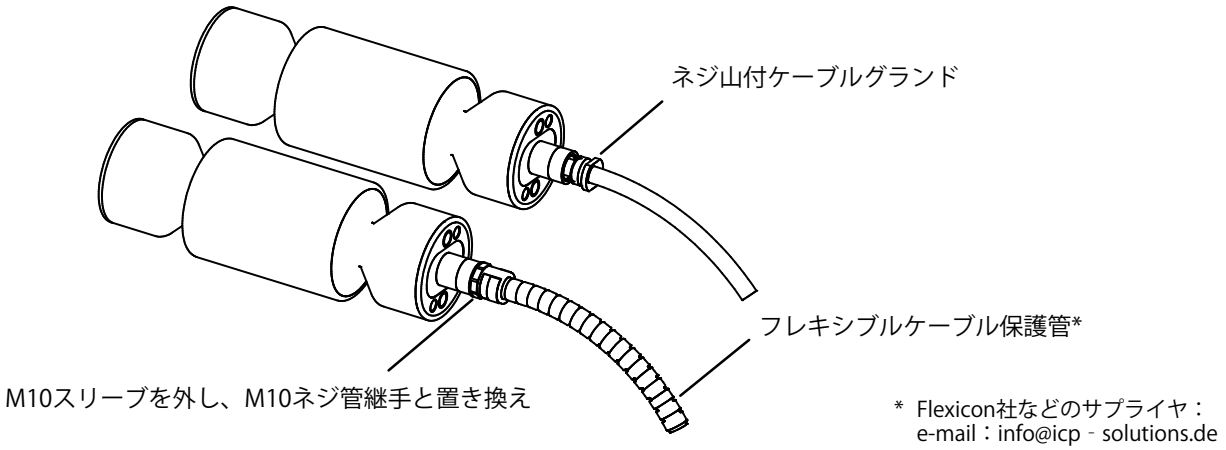

* Flexicon社などのサプライヤ：
e-mail：info@icp‐solutions.de

ケーブル保護システムがなくても、標準のロードセルでIP68/IP69K保護等級に適合します。ロードセルのPURケーブルが化学的または機械的な損傷を受けたり破壊されたりする可能性がある事例では、標準的なケーブル保護システムの一環として、追加のケーブル保護を要求される場合があります

記載内容は変更される場合があります。本仕様書の記述はすべて当社製品の一般的な説明です。製品の補償を示すものとして理解されるべきものではなく、また、いかなる法的責任を成すものでもありません。記述に差異が有る場合にはドイツ語原本が正となります。なお含まれる図面はドイツ語原本の複製であり、すべて一角法で作成されています。

スペクトリス株式会社HBM事業部
〒101-0048 東京都千代田区神田司町2－6
司町ビル 4階
TEL 03-3255-8156 FAX 03-3255-8159
URL www.hbm.com/jp **E-mail** hbm-sales@spectris.co.jp

measure and predict with confidence

B04914_07_J00_00 HBM: public