PW27P...

無菌設計の
シングルポイントロードセル

Data sheet

特長

- **最大容量：10kg、20kg**
- **ステンレス製**
- **高い最小検定目量の比 Y**
- **EHEDGに準拠**
- **洗浄が簡単**
- **接続ケーブルとその他のアクセサリを提供可能（オプション）**

外形寸法（単位：mm、1mm＝0.03937インチ）

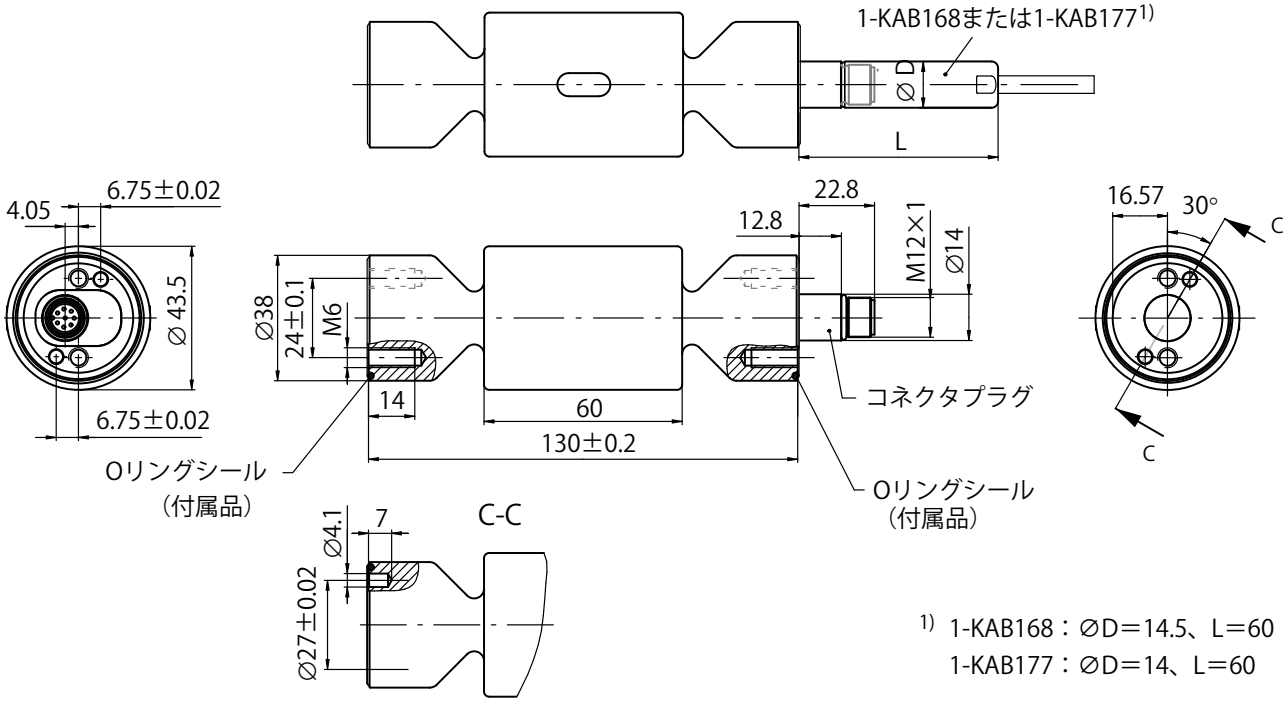

[1)] 1-KAB168：⌀D＝14.5、L＝60
1-KAB177：⌀D＝14、L＝60

仕様

型式			PW27P...	
精度等級[1]			**C3マルチレンジ（MR）**	
最大ロードセル目量数	n_{LC}		3000	
最大容量	E_{max}	kg	10	20
最小検定目量	v_{min}	G	1	2
最小検定目量の比	Y		10000	
最大積載面		Mm	400×400	
感度	C_n	mV/V	2.0±0.2	
ゼロ点			0±0.1	
10Kあたりの感度に対する温度影響[2] ＋20～＋40℃ －10～＋0℃	TK_C	C_nの%	 ±0.0175 ±0.0117	
10Kあたりのゼロ点に対する温度影響	TK_0		±0.0140	
非直線性[2]	d_{lin}		±0.0166	
ヒステリシス誤差[2]	d_{hy}		±0.0166	
最小荷重の出力の戻り	MDLOR		±0.0166	
偏心（オフセンタ）誤差[3]		ppm	≦233	
入力抵抗	R_{LC}	Ω	300～500	
出力抵抗	R_0		300～500	
参照ブリッジ印加電圧	U_{ref}	V	5	
ブリッジ印加電圧範囲	B_U		1～12	
最大印加電圧			15	
100V_{DC}における絶縁抵抗	R_{is}	GΩ	＞1	
温度補償範囲	B_T	℃	－10～＋40	
許容温度範囲	B_{tu}		－10～＋50	
保存温度範囲	B_{tl}		－25～＋85	
洗浄温度			最大120℃で最大10分間	
限界荷重（中心から20mm離れた位置）	E_L	E_{max}の%	1000	
実用荷重（中心から最大120mm離れた位置）			150	
静的限界横応力	E_{lq}		200	
破壊荷重	E_d		＞1500	
許容動荷重（中心から最大50mm離れた位置）	F_{rb}		70	
固有振動数（概算）	f_G	Hz	330	
最大容量荷重時のたわみ量[4]	s_{nom}	mm	＜0.18	
質量（概算）	M	kg	0.8	
DIN EN 60529(IEC 529)に基づく保護等級[7]			IP68（負荷試験条件：水深1mの水槽中に100時間浸水）、IP69K（高圧水、スチームジェットクリーニング）[5]	
材質：　きわい体 シール			スチール1.4545[6] NBR	

1) OIML R60に準拠、P_{LC}＝0.7
2) 非直線性（d_{lin}）、ヒステリシス誤差（d_{hy}）、感度に対する温度影響は代表値です
これらの値は全てOIML R60で規定された累積誤差の要求を満たしています
3) OIML R76に準拠
4) ロードセルの重心にてE_{max}で荷重をかけた場合
5) 負荷条件：DIN 40050 part 9に準拠
6) EN 10088-1に準拠
7) DIN EN 60529（IEC 529）に準拠

取付方法

外形寸法（単位：mm、1mm＝0.03937インチ）

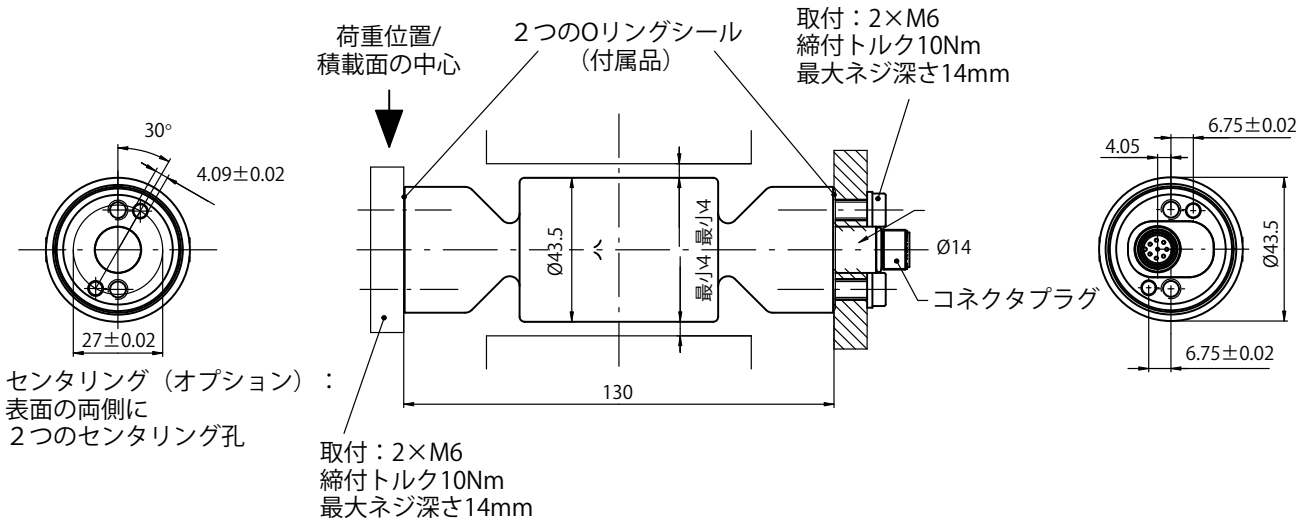

コネクタピンの配列

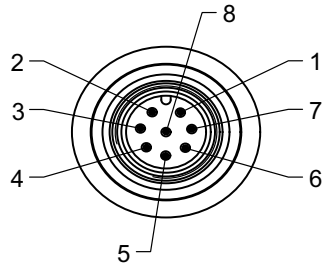

接続1＝計測信号（＋）
接続2＝未使用
接続3＝センシング（＋）
接続4＝未使用
接続5＝センシング（－）
接続6＝印加電圧（－）
接続7＝印加電圧（＋）
接続8＝計測信号（－）

ご発注コード（概要）

PW27P...（ステンレス製、レーザ溶接密閉構造）

型式	PW27P
精度等級	C3-MR（OIML）（マルチレンジ）
最大容量	ご発注コード
10kg	1-PW27PC3/10KG-1
20kg	1-PW27PC3/20KG-1

アクセサリ(別売)：

接続ケーブル	
M12 Fコネクタへの接続ケーブル、8ピン、TPU IP67、PURケーブル被覆、長さ5m	1-KAB168-5
M12 Fコネクタへの接続ケーブル、8ピン、TPU IP67、PURケーブル被覆、長さ20m	1-KAB168-20
M12 Fコネクタへの接続ケーブル、8ピン、ステンレス製（IP68/IP69K）、衛生設計、長さ3m	1-KAB177-3-1
M12 Fコネクタへの接続ケーブル、8ピン、ステンレス製（IP68/IP69K）、衛生設計、長さ6m	1-KAB177-6-1

ピン配列1-KAB168

色分け	接続
白	計測信号（＋）
赤	計測信号（－）
青	印加電圧（＋）
桃（ピンク）	印加電圧（－）
緑	センシング（＋）
灰	センシング（－）
黄	未使用
茶	未使用

ピン配列1-KAB177

色分け	接続
白	計測信号（＋）
赤	計測信号（－）
青	印加電圧（＋）
黒	印加電圧（－）
緑	センシング（＋）
灰	センシング（－）

シール1セット、2つのOリングシール（70EPDM291）を含む。ご発注コード：E-9278.0011

スペア部品

交換用シール1セット、2つのOリングシール（NBR）を含む。サイズ34×2。ご発注コード：E-9278.0012

記載内容は変更される場合があります。本仕様書の記述はすべて当社製品の一般的な説明です。製品の補償を示すものとして理解されるべきものではなく、また、いかなる法的責任を成すものでもありません。記述に差異が有る場合にはドイツ語原本が正となります。なお含まれる図面はドイツ語原本の複製であり、すべて一角法で作成されています。

スペクトリス株式会社HBM事業部
〒101-0048 東京都千代田区神田司町2－6
司町ビル 4階
TEL 03-3255-8156 FAX 03-3255-8159
URL www.hbm.com/jp **E-mail** hbm-sales@spectris.co.jp