Spider8, Spider8-30 Spider8-01

Electronique de mesure PC

Caractéristiques spécifiques

- **Acquisition de mesures synchrone**
- **Vitesse de mesure élevée pour résolution 16 bits**
- **Filtres numériques au choix**
- **Chaîne de mesure complète calibrée**
- **Aucune intervention sur PC nécessaire**
- **Jusqu'à 64 voies en cascade**
- **Boîtier métallique conforme CEM**
- **Résistances de complément avec calibrage shunt (Spider8–30)**

Fonctionnement individuel et mixte de tous les types d'appareil

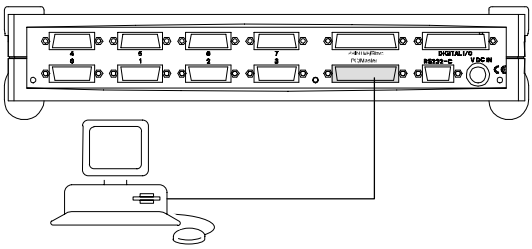

Fonctionnement individuel

Exemple:

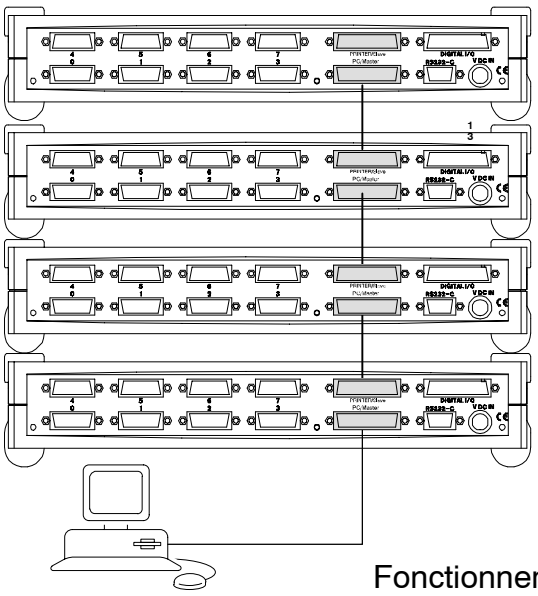

Spider8–01

Spider8–30

Spider8–30

Spider8

Fonctionnement mixte

HBM

Caractéristiques techniques

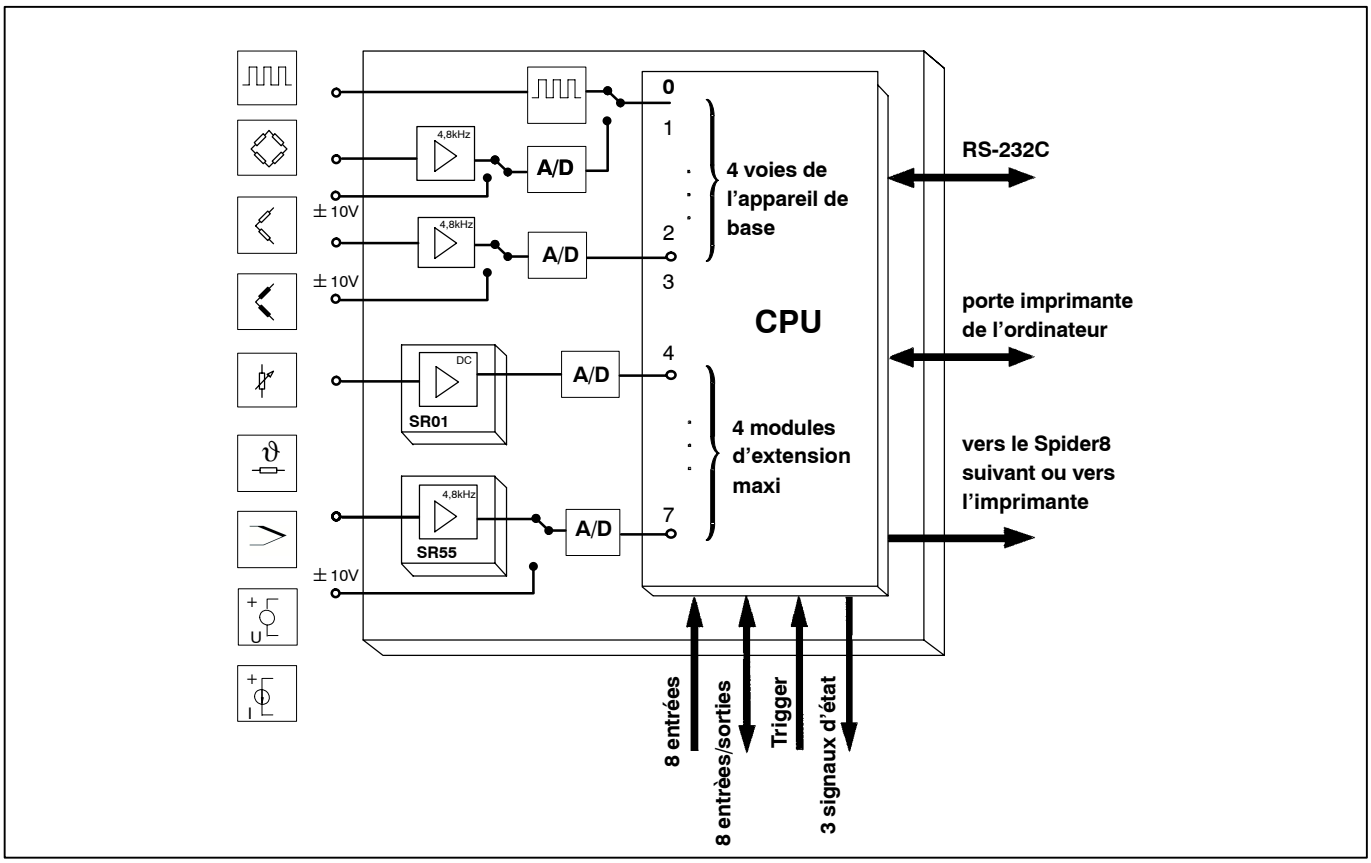

Représentation schématique du traitement des signaux de mesure dans le *Spider8*

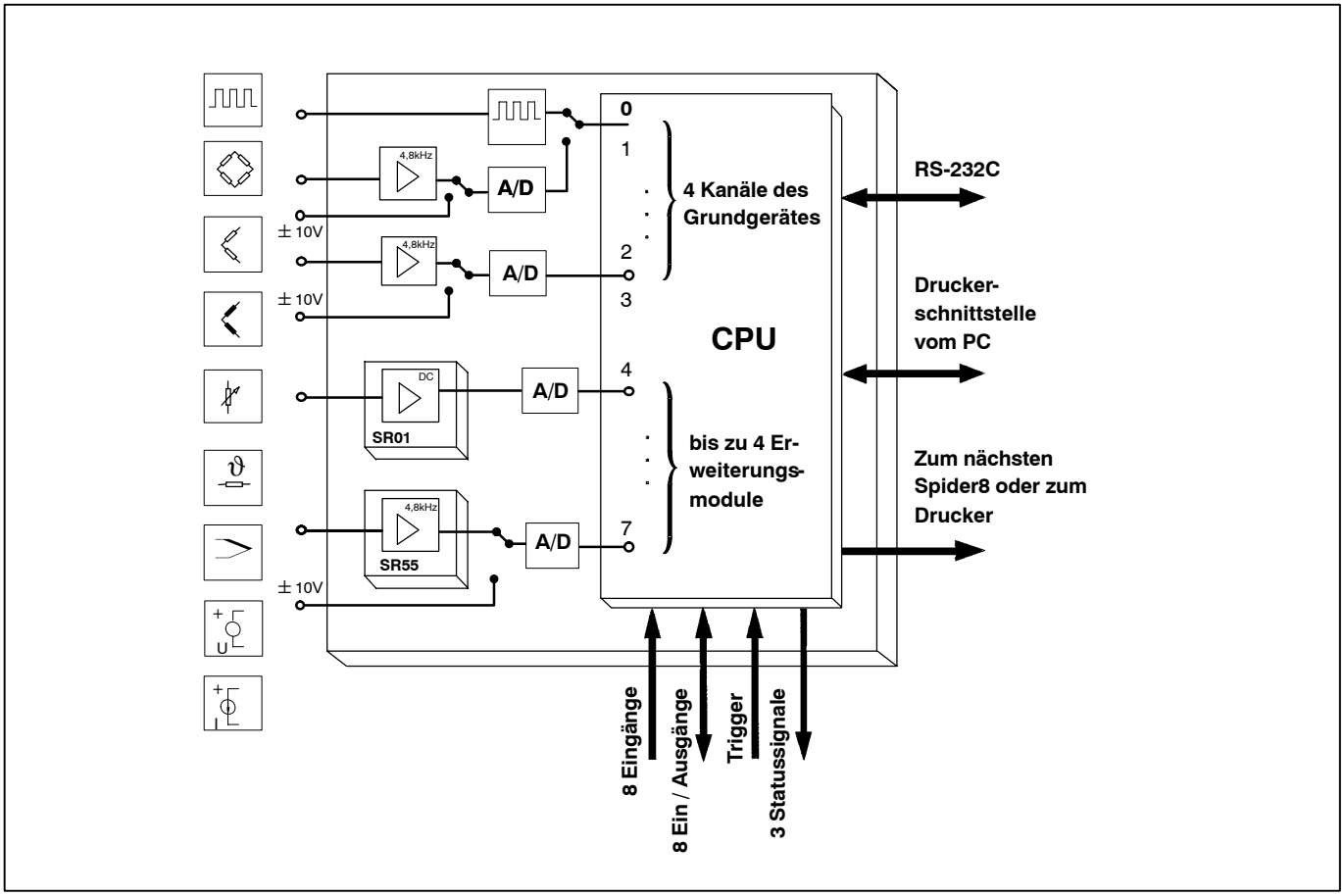

Représentation schématique du traitement des signaux de mesure dans le *Spider8–30*

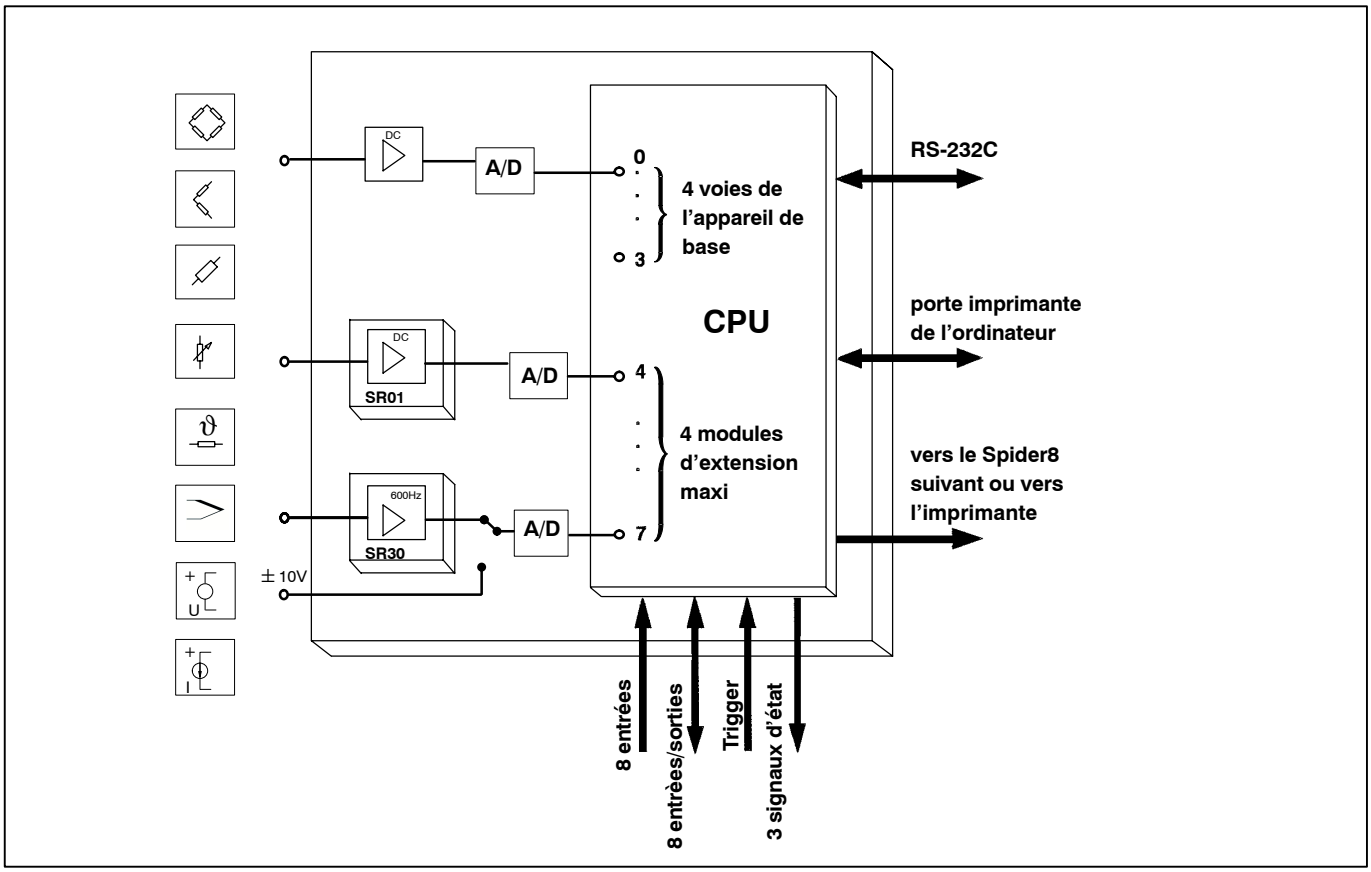

Représentation schématique du traitement des signaux de mesure dans le *Spider8–01/30*

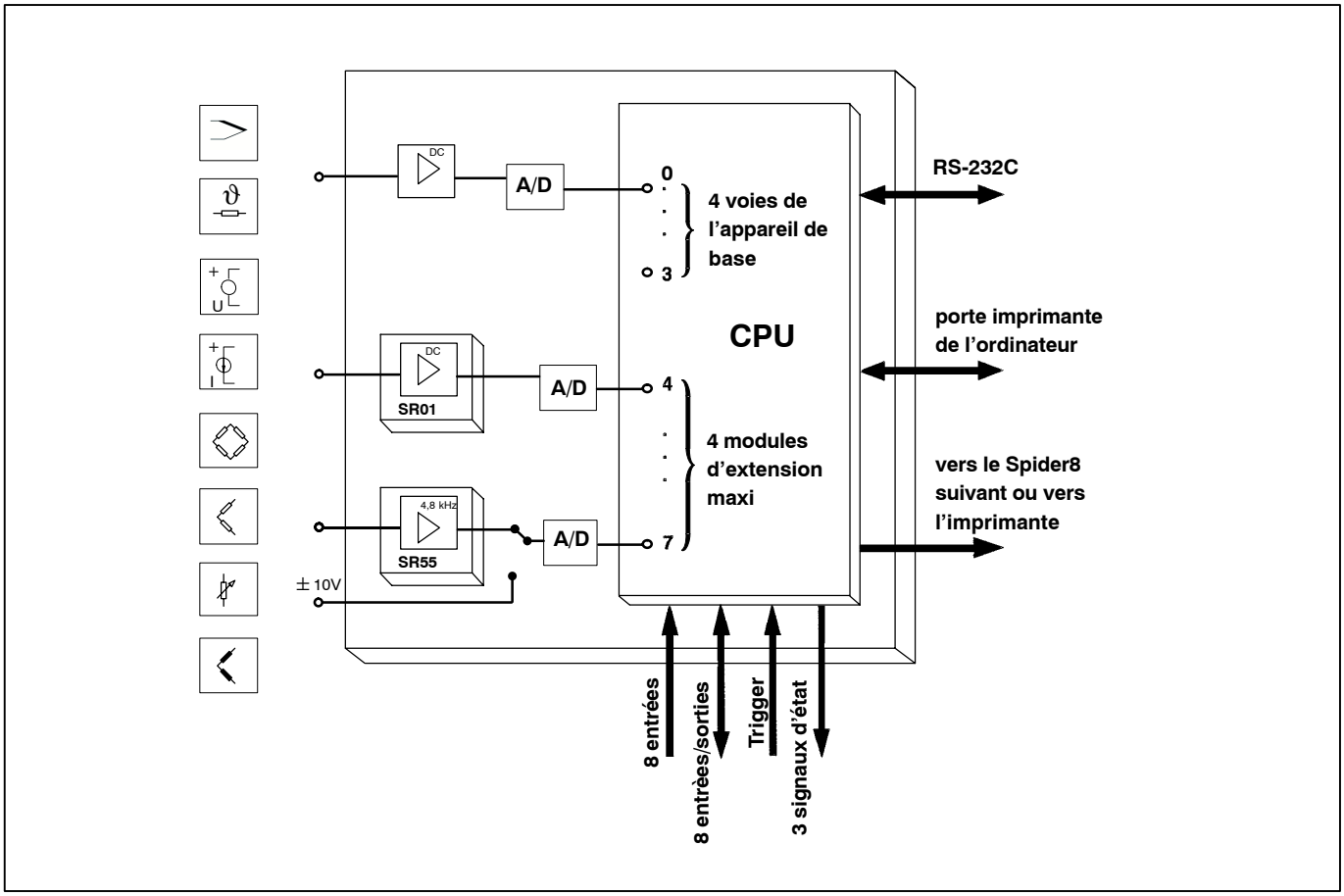

Représentation schématique du traitement des signaux de mesure dans le *Spider8–01/55*

Caractéristiques techniques

Type		Spider8 / SR55	Spider8–30 / SR30	Spider8–01/SR01
Classe de précision		0,1		0,2
Résolution pour la pleine échelle	Digit	±25000		
Mémoire tampon des valeurs mesurées	Mes.	< 20000		
Taux de transfert				
série	Baud	600, 1200, 2400, 4800, **9600**, 19200, 38400, 57600		
parallèle[1] mode nibble	Mes./s	> 6500		
mode 8 bit	Mes./s	> 19000		
mode octet (bidirectionnel)	Mes./s	> 24000		
mode EPP	Mes./s	> 76000		
USB voir caractéristiques techniques USB	–	–		
Vitesse de mesure (21 niveaux) par voie	1/s	1...9600		
Filtres numériques				
Apériodique	Hz	0,1		
Valeur moyenne	Hz	vitesse de mesure/8 à vitesse de mesure/4		
Butterworth (4ème ordre)	Hz	0,1...1200	0,1...200	0,1...1200
Bessel (4ème ordre)	Hz	0,1...1200	0,1...200	0,1...1200
Nombre d'amplificateurs		4/1	4/1	1
Capteurs raccordables		pont complet / demi–pont de jauges et ind.	pont complet / demi–pont / quart de pont de jauges	–
		sources de tension continue		
		–		sor. de courant cont. résistances thermocouples
Voie 0[2] et 1[2]		impulsion/fréquence transmetteur 2 phases	–	
Courant d'alimentation des capteurs	mA			0,25
Tension d'alimentation des capteurs	V_{eff}	2,5		–
Fréquence porteuse (sinusoïdale / symétrique)	Hz	4800	600	–
Résistance des capteurs	Ω	110...1100		–
Résistances de compensation	Ω	–	120, 350, 700	–
Signal de calibrage shunt	mV/V	–	1	–
Longueur de câble des capteurs maxi	m	50		
Dimensions (h x l x p) Boîtier	mm	330 x 75 x 270		
Etendues de mesure				
Capteur à jauges / ind.	mV/V	±3 ; ±12 ; ±125 ; ±500		
Tension	V	±10		±0,1 ; ±1 ; ±10
tension d'entrée différentielle max.	V	–		±15
tension de mode commun max. admissible (tension différentielle entrée–masse)	V	–		50
résistance d'entrée	MΩ	–		1
Courant	mA	–		±20 ; ±200
Résistance	Ω	–		400 ; 4000
Fréquence[2]	kHz	0,1 ; 1 ; 10 ; 100 ; 1000	–	–
Durée de période[2]	s		–	–
Compteur[2]	d	0,01 ; 0,1 ; 1 ; 10 ; 100 25.000 ; 2.500.000	–	–

1) dépend de la puissance de calcul et de la configuration matérielle du PC
2) uniquement pour l'appareil de base *Spider8* (voie 0 et 1)
3) Format de transfert: compteur/100

Accessoires:

Subcon 5 (2–9278.0346) Connecteur femelle pour SR01 (compris à la livraison)
DP15P (2–3312.0182) Connecteur mâle Sub-D pour SR30/SR55
USB/Adapt (cf. caractéristiques techniques séparées)

Document non contractuel. Les caractéristiques indiquées ne décrivent nos produits que sous une forme générale.
Elles n'établissent aucune assurance formelle au terme de la loi et n'engagent pas notre responsabilité.

Hottinger Baldwin Messtechnik GmbH

Im Tiefen See 45, D-64293 Darmstadt, Allemagne
Tel.: +49 6151 8030; Fax: +49 6151 803 9100
E–mail: support@hbm.com www.hbm.com

HBM
measurement with confidence