S2

Capteurs de force

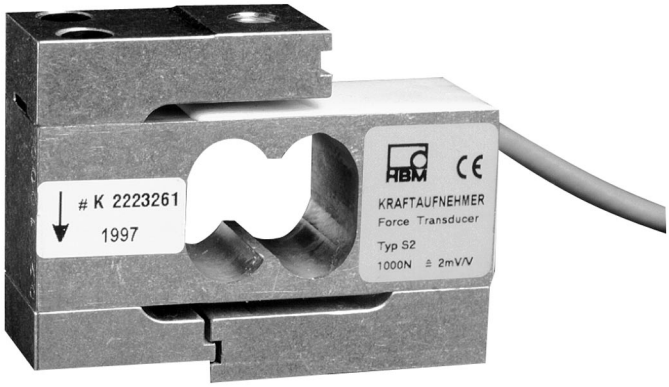

Caractéristiques spécifiques

- **Capteur de force de traction et de compression**
- **Forces nominales 20 N ... 1 kN**
- **Classe de précision 0,05**
- **Robustesse transversale élevée**
- **Protection contre les surcharges**
- **Faible hauteur totale**

Dimensions (en mm)

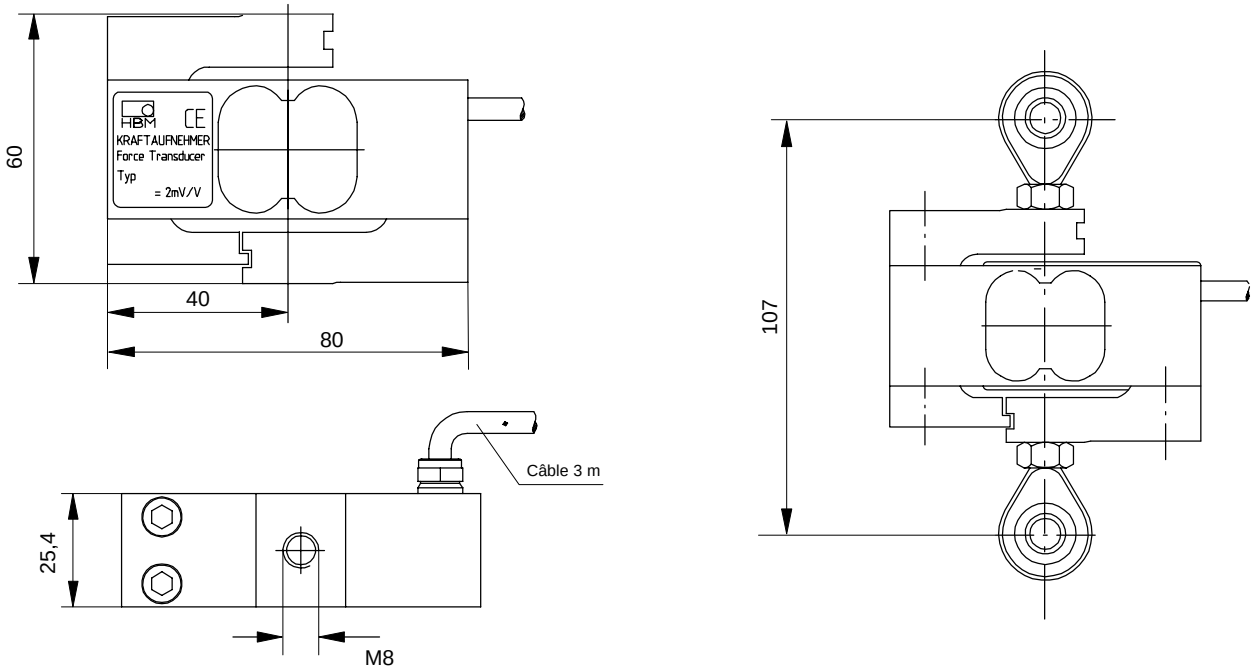

Caractéristiques techniques selon VDI 2638

Type de capteur de force			S2					
Force nominale	F_{nom}	N	20	50	100	200	500	1000
Classe de précision			0,05					
Sensibilité nominale	C_{nom}	mV/V	2					
Déviation relative de la sensibilité traction/pression	d_c	%	± 0,25					
Différence de sensibilité traction/pression relative	d_{zd}	%	< ± 0,1					
Déviation relative du zéro	$d_{s,o}$	%	< 8	< 6	< 5			
Hystérésis relative (de $0{,}2F_{nom}$ à F_{nom})	u	%	0,1					
Ecart de linéarité	d_{lin}	%	0,05					
Effet de température par 10 K rapporté à la sensibilité								
sur la sensibilité	TK_c	%	0,05					
sur le zéro	TK_0	%	0,05					
Influence de la force transversale (force transversale 10 % F_{nom}) *)	d_Q	%	± 0,1					
Influence de l'excentricité pour 1 mm	d_E	%	± 0,1					
Fluage relatif pendant 30 min	d_{crF+E}	%	< ± 0,05					
Résistance d'entrée	R_e	Ω	> 345					
Résistance de sortie	R_a	Ω	300 – 500					
Résistance d'isolement	R_{is}	GΩ	$> 2 \times 10^9$					
Tension d'alimentation de référence	U_{ref}	V	5					
Plage admissible de la tension d'alimentation	$B_{U,G\,T}$	V	0,5...12					
Plage nominale de température	$B_{t,nom}$	°C	+10...+70					
Plage utile de température	$B_{t,G}$	°C	–10...+70					
Plage de température de stockage	$B_{t,S}$	°C	–30...+85					
Température de référence	t_{ref}	°C	+23					
Force de service maximale	(F_G)	%	120	120	150			
Force limite	(F_L)	%	< 900				< 600	< 300
Force de rupture	(F_B)	%	> 1000				> 700	> 400
Couple limite	(M_d)	N·m	0,6	1,5	3	6	15	15
Force transversale statique limite*	(F_Q)	%	50	100				50
Déflexion nominale	S_{nom}	mm	< 0,4					
Fréquence propre	f_G	kHz	0,29	0,49	0,76	1,09	1,81	2,45
Contrainte ondulée relative admissible	F_{rb}	%	± 70					
Poids		kg	env. 0,4					
Indice de protection selon DIN EN 60529			IP 65					
Longueur de câble, technique 6 fils		m	3					

*) rapportée à un point d'introduction de force sur la surface d'introduction de force

Accessoires (option):

Anneau à rotule U1/200kg/ZGW :

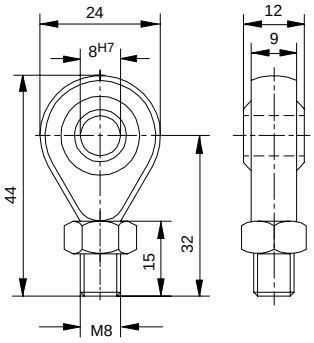

Poids : 50 g

Dimensions (en mm)

Matériau : acier de traitement galvanisé ; acier de palier à roulement et PTFE/feuille de bronze tissée

Document non contractuel. Les caractéristiques indiquées ne décrivent nos produits que sous une forme générale.
Elles n'établissent aucune assurance formelle au terme de la loi et n'engagent pas notre responsabilité.

Hottinger Baldwin Messtechnik GmbH

Postfach 10 01 51, D-64201 Darmstadt
Im Tiefen See 45, D-64293 Darmstadt
Tel.: +49/61 51/ 8 03-0; Fax: +49/61 51/ 8039100
E–mail: support@hbm.com www.hbm.com

HBM
measurement with confidence