Datenblatt

WE2108

Waagenelektronik (NSW)

Charakteristische Merkmale

- **OIML-Prüfbericht bis 6000 d**
- **Zweibereichsfähig 2x3000 d**
- **Montagemöglichkeit als Wand-, Stativ- oder Tischgerät**
- **Grundfunktionen: Brutto, Netto, Tara, Drucken**
- **Zählwaagenfunktion**
- **RS-232-Schnittstelle**
- **Je zwei Steuer-Ein-/Ausgänge**
- **Schutzart IP 65**

Abmessungen (in mm)

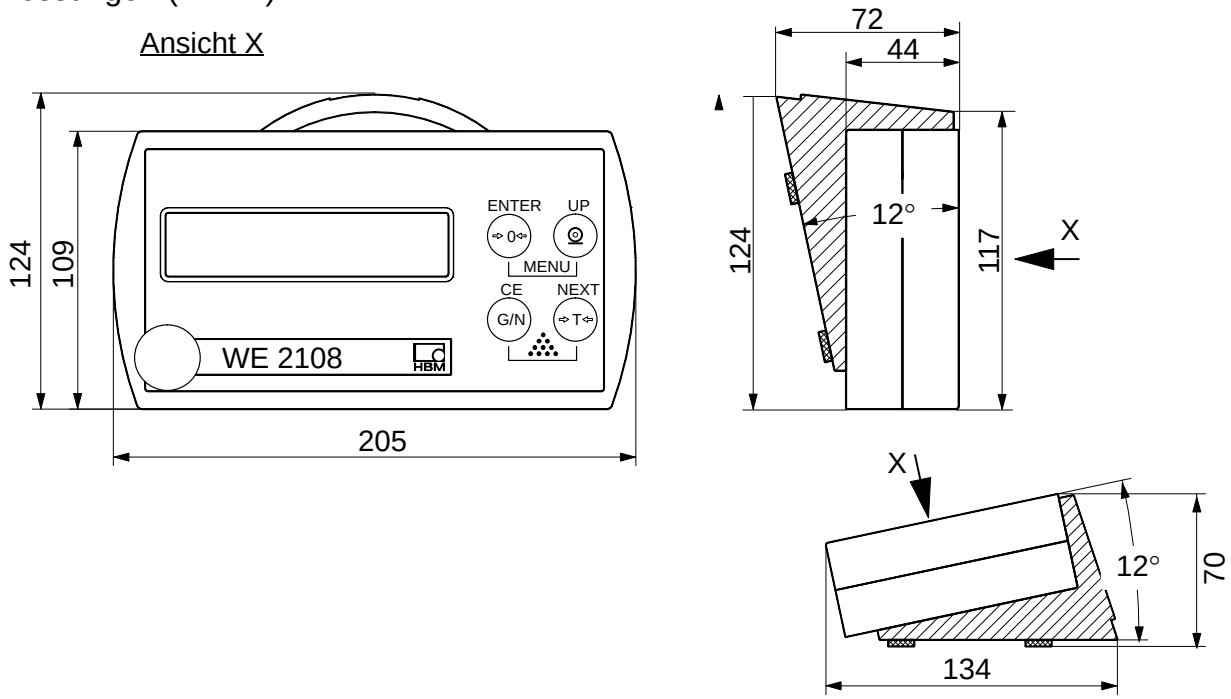

B0944-3.0 de

Technische Daten

Typ		WE 2108
Max. Anzahl der Eichwerte nach OIML R76 (Klasse III, IIII)	d	6000; 2 x 3000; Mehrbereich; Mehrteilung
Eingangsempfindlichkeit	µV/e	≥1
Meßbereich	mV/V	0 ... 2,7
Minimaler Wägezellenwiderstand	Ω	87
Maximaler Wägezellenwiderstand	Ω	2000
Wägezellenspeisung	V_{DC}	6,5
Kabellänge zwischen WE2108 und Wägezelle(n)	m	max. 100
Meßrate	Mess./s	50 ... 28
Filter Grenzfrequenz (-3 dB)	Hz	2 ... 12
Einschwingzeit	ms	90 ... 625
Spannungsversorgung	V_{DC}	10 ... 35
Leistungsaufnahme (incl. Beleuchtung)	W	2,5
Anzeige		LCD mit Hintergrundbeleuchtung
Ziffernhöhe	mm	20
Statusanzeige		Null, Netto, Stillstand, Einheit, Bereich
Tasten		Folientastatur (taktile Rückmeldung)
2 Steuer-Eingänge (z.B. Brutto, Tara, Netto, Drucker)		Aktivpegel <0,8 V, Ri=10 kΩ
zulässiger Spannungsbereich	V	−30 ... +30
2 Steuer-Ausgänge (z.B. für SPS)	V	max. 40 (Open Collector)
max. Strom	A	0,2 typ.
Schnittstelle		1 x RS-232 (Kabellänge ≤25 m)
Baud-Rate, einstellbar	Bd	1200 ... 9600
Schnittstellenfunktionen		Drucken, serielle Anzeige (autom. Ausgabe), PC−Anbindung
Nenntemperaturbereich	°C	-10 ... +40
Gebrauchstemperaturbereich	°C	-10 ... +60
Lagerungstemperaturbereich	°C	-30 ... +70
Anschluß / Verschraubung		4 x PG 7
Gewicht, ca.	kg	1
Schutzart nach EN 60 529 (IEC 529)		IP65
Störfestigkeit (EMV) nach EN 45 501 (3 V/m)		zusätzlich geprüft bis 10 V/m
Gehäusematerial		ABS, Halogenfrei

Lieferumfang:
− WE2108
− Bedienungsanleitung

Zubehör, zusätzlich zu beziehen:

− CD−ROM mit WE2108-Panel-Programm und Befehlsbeschreibung für PC−Anbindung

− Steckernetzteil (100 ... 240 V), Bestell-Nr. 1-AC/DC15V/550mA

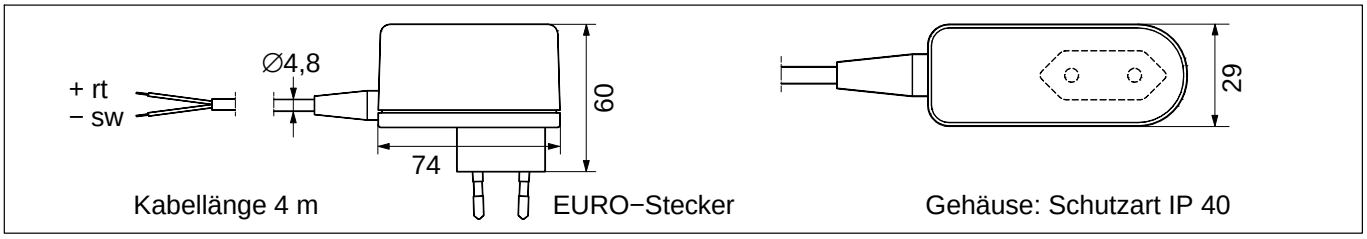

Änderungen vorbehalten.
Alle Angaben beschreiben unsere Produkte in allgemeiner Form. Sie stellen keine Beschaffenheits- oder Haltbarkeitsgarantie im Sinne des §443 BGB dar.

Hottinger Baldwin Messtechnik GmbH

Postfach 10 01 51, D-64201 Darmstadt
Im Tiefen See 45, D-64293 Darmstadt
Tel.: 061 51/ 8 03-0; Fax: 061 51/ 8039100
E−mail: support@hbm.com www.hbm.com

HBM
measurement with confidence