Datenblatt

WE2110

Digitaler Wägeindikator

Charakteristische Merkmale

- **OIML-Prüfbericht bis 6000 d**
- **Mehrbereich / Mehrteilung 2x 3000 d**
- **Für 8 Wägezellen á 350 Ω**
- **Brutto, Netto, Tara, Drucken**
- **1xRS-232/RS-485 (4-Draht)**
- **1xRS-232 Drucker/Zweitanzeige**
- **Schalttafelgehäuse 144x72 (Aluminium)**
- **Netzanschluß 110...240 V_{AC} oder: 12...24 V_{DC}**

Abmessungen (in mm)

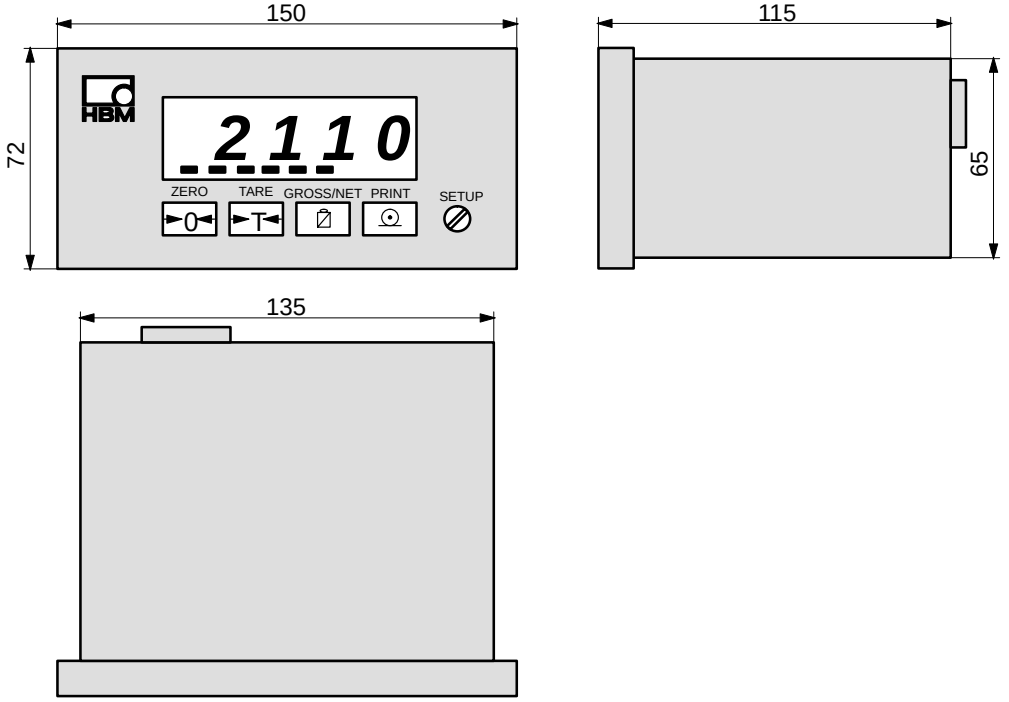

B0967-3.2 de

HBM

Technische Daten

Typ		WE 2110
Genauigkeitsklasse		0,015
Max. Anzahl der Eichwerte nach OIML R76 (Klasse III, IIII)	d	6000; Mehrbereich / Mehrteilung 2x 3000
Eingangsempfindlichkeit	µV/e	≥ 0,2 (≥ 1 OIML)
Meßbereich	mV/V	0...3
Nullpunktabgleich	mV/V	±2
Gewichtseinheiten		g, kg, t, lb
Max. Anzahl der Wägezellen		8x 350Ω
Wägezellenspeisung	V_{DC}	8
Wägezellenanschluß		6− / 4−Leiter
Kabellänge der Wägezellen	m/mm^2	580
Linearisierung		5 Zwischenpunkte
Meßrate (ohne Filter)	Hz	60
Filter, digitaler Tiefpass		1/1...1/200; gleitender Mittelwert
Nullnachführung, wählbar	d/s	0...32
Empfindlichkeit Stillstandsanzeige, wählbar	d/s	0...32
Schnittstelle 1		Voll Duplex RS-232, RS-485 (4-Draht)
Schnittstelle 2 (Im RS485-Mode nicht verfügbar)		Nur Senden RS-232 für Drucker/Zweitanzeige
Kabellängen RS-232	m	≤25
RS-485	m	≤1000
Baud-Rate, einstellbar	Bd	300...19 200
Netzanschluß	V_{AC}	110...240 (50...60 Hz)
Anschluß DC-Version	V_{DC}	12...24
Max. Leistungsaufnahme	VA	10
Nenntemperaturbereich	°C	−10...+40
Gebrauchstemperaturbereich	°C	−10...+60
Lagerungstemperaturbereich	°C	−40...+70
Anzeige		6-Digit-LED, grün
Ziffernhöhe	mm	14
Statussymbole		Null, Brutto, Netto, Stillstand, Einheit, Grenzwerte
Tasten		Folientastatur (taktile und akust. Rückmeldung)
Abmessungen ohne Stecker	mm	150x72x115
Frontrahmen	mm	144x72
Schalttafelausschnitt nach DIN 43 700	mm	138x68
Gewicht, ca.	kg	1
Schutzart nach IEC 529		IP40
Schutzart der Front nach IEC 529		IP65
Gehäusematerial		Aluminium, lackiert
Optionale digitale Ein- / Ausgänge		4x Eingang, 4x Ausgang (optisch isoliert)
(Einsteckkarte 1-WE2110/ZS)		
Vergleichspegel		Brutto oder Netto
Spannungsbereich (extern)	V_{DC}	12...28
Max. Spannung	V_{DC}	50
Max. Strom	mA	300
Optionale Kombikarte:		4...20 mA oder −10...+10 V (optisch isoliert)
(Einsteckkarte 1-WE2110/ZCC)		**und** 1x Eingang, 2x Ausgang
Lastwiderstand −10...+10 V	Ω	>2000
Lastwiderstand 4...20 mA	Ω	<500
Auflösung	bit	16

Geräterückseite (Abb. mit Zubehör Montagekit für Schalttafeleinbau WE2110/ZM)

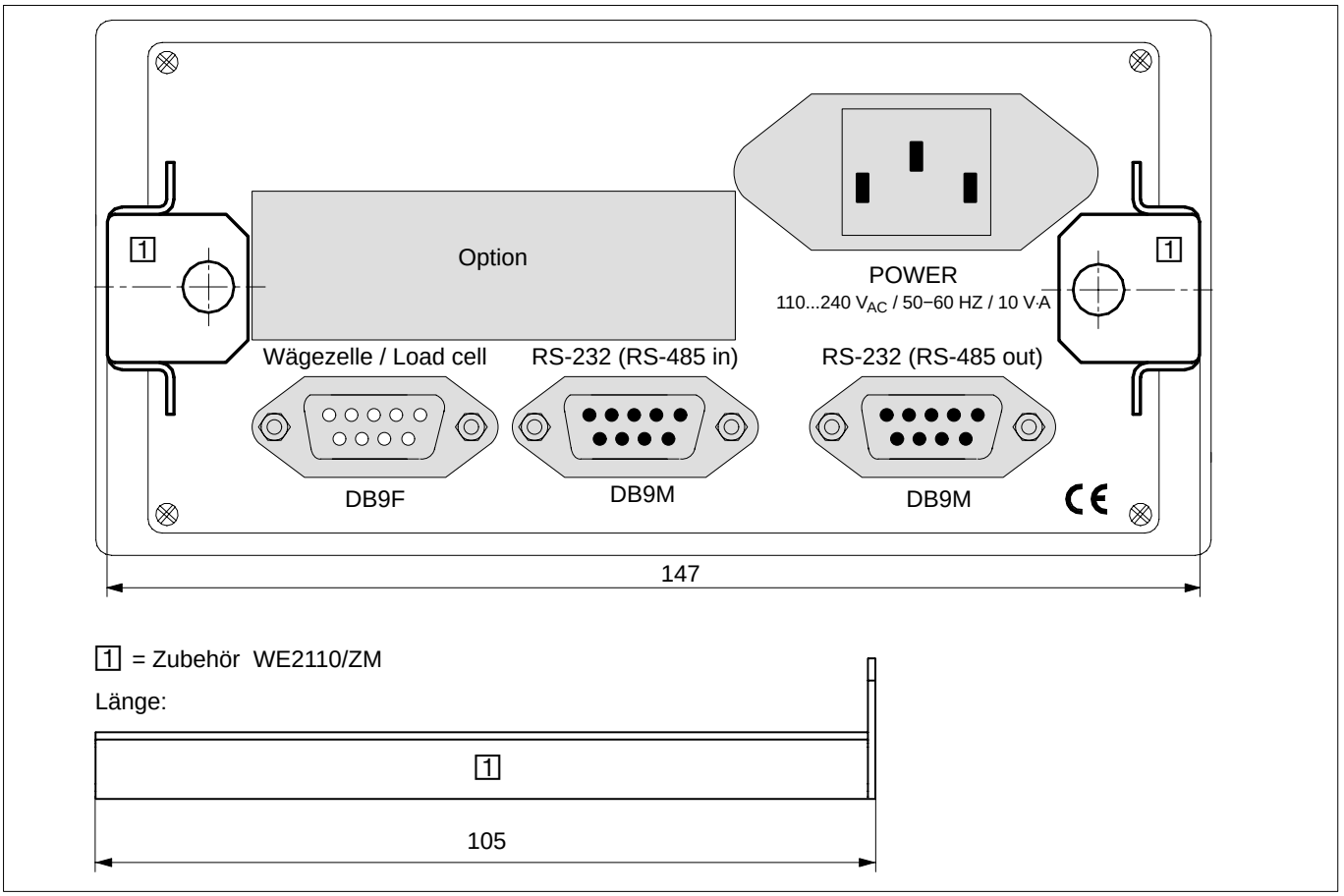

Zubehör Tischständer WE2110/ZT

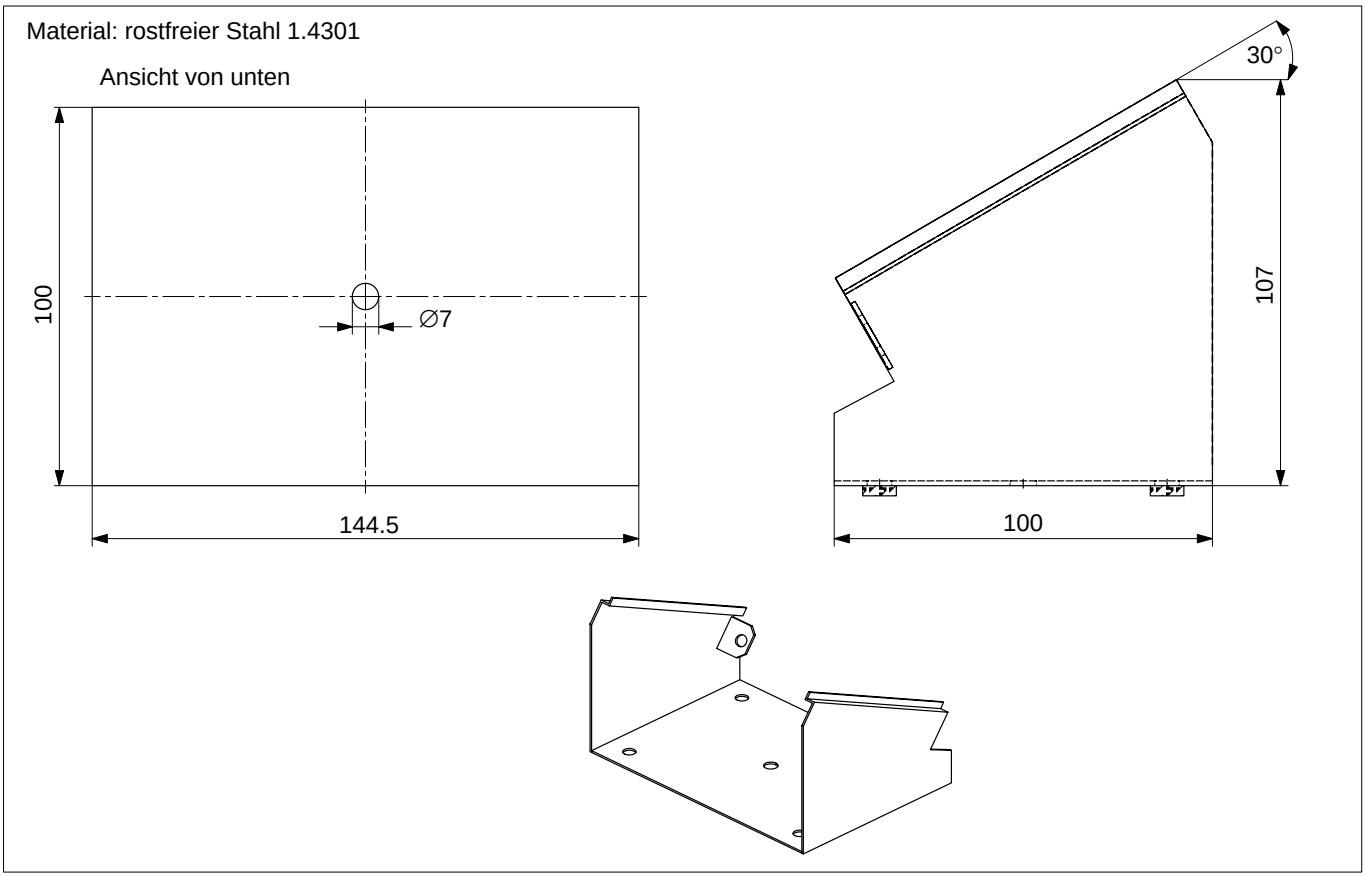

Zubehör Bügelgehäuse IP65 WE2110/ZH

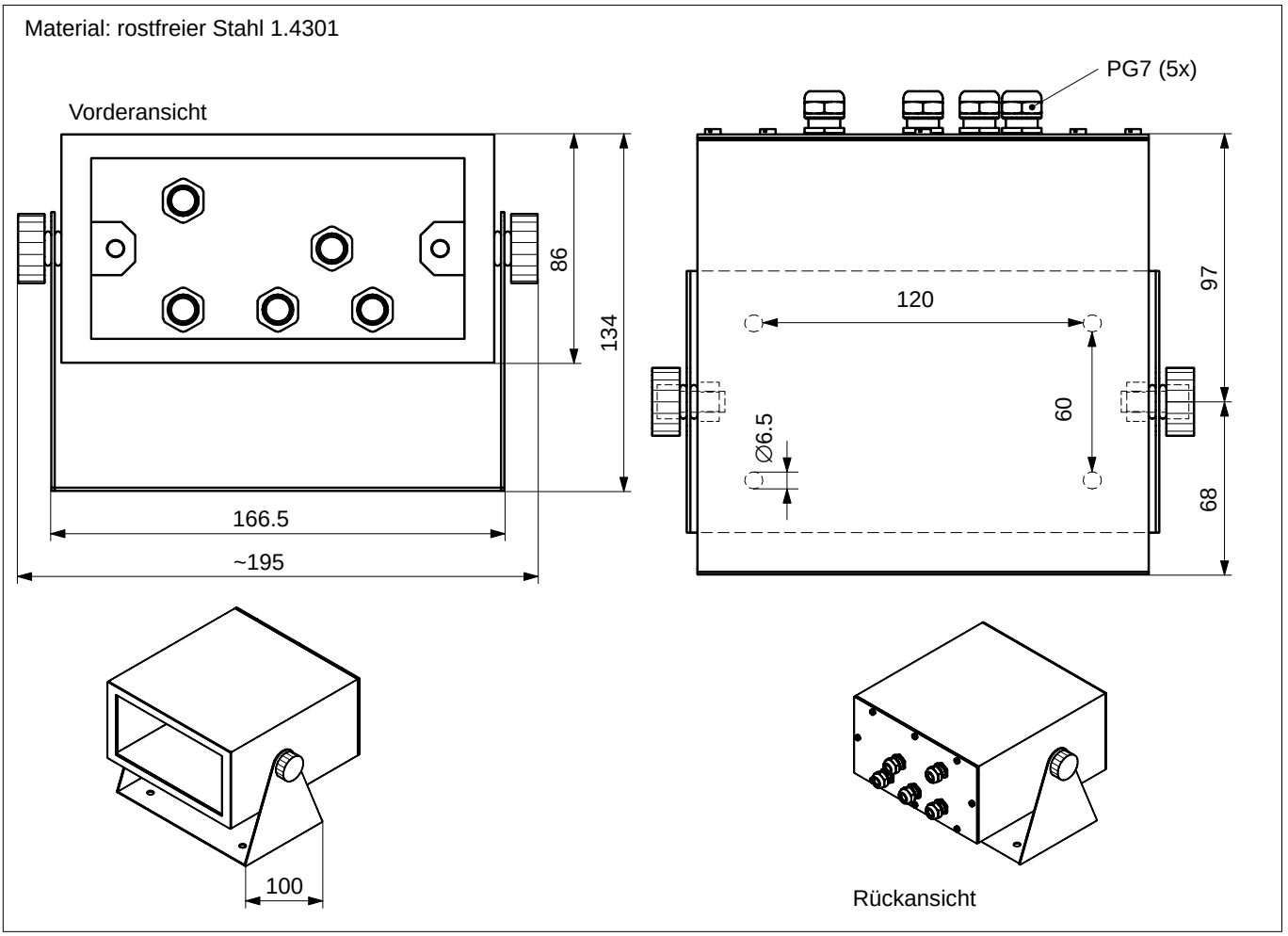

Bestellbezeichnungen

1−WE2110	Wägeelektronik 110...240 V_{AC}
1−WE2110DC	Wägeelektronik 12...24 V_{DC}
1−WE2110/ZS	Einsteckkarte 4x Eingang, 4x Ausgang
1−WE2110/ZCC	Kombi−Einsteckkarte 4...20 mA oder −10...+10 V **und** 1x Eingang, 2x Ausgang
1−WE2110/ZM	Montagekit für Schalttafeleinbau
1−WE2110/ZT	Tischständer für WE2110
1−WE2110/ZH	Bügelgehäuse IP65
1−WE2110DOC	Referenzhandbuch incl. WE-DEMO Software

Optional:

−Karte 4x Eingang, 4x Ausgang
−Karte −10...+10 V oder 4...20 mA **und** 1x Eingang, 2x Ausgang
−Montagekit für Schalttafeleinbau
−Tischständer
−Bügelgehäuse IP65
−Referenzhandbuch incl. WE-DEMO Software

Änderungen vorbehalten.
Alle Angaben beschreiben unsere Produkte in allgemeiner Form. Sie stellen keine Beschaffenheits- oder Haltbarkeitsgarantie im Sinne des §443 BGB dar und begründen keine Haftung.

B0967-3.2 de

Hottinger Baldwin Messtechnik GmbH

Postfach 10 01 51, D-64201 Darmstadt
Im Tiefen See 45, D-64293 Darmstadt
Tel.: +49 6151 803-0 Fax: +49 6151 803 9100
Email: support@hbm.com Internet: www.hbm.com

HBM
measurement with confidence