Prospetto dati

WE2108M

Elettronica per bilance (NAWI) in custodia di acciaio inossidabile

Caratteristiche salienti

- **Omologata OIML fino a 6000 d**
- **A 2 campi/intervalli 2x 3000 d**
- **Funzioni di base:**
  Lordo, Netto, Tara, Stampa
- **Funzione bilancia contapezzi**
- **Interfaccia RS-232**
- **2 ingressi e 2 uscite di controllo**
- **Grado di protezione IP65**

Dimensioni (in mm)

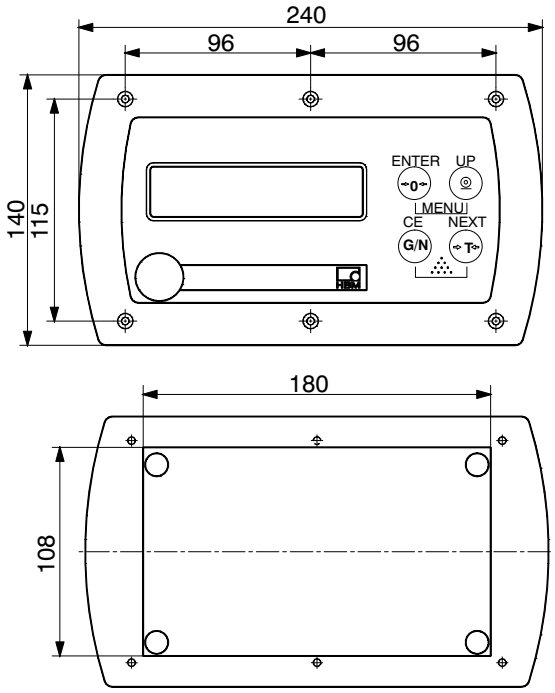

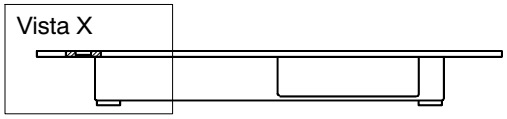

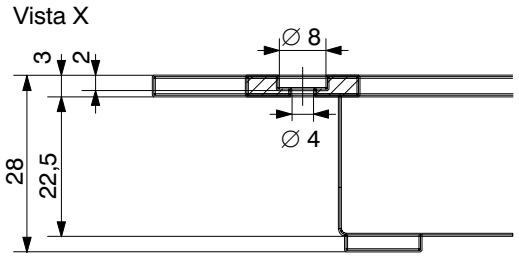

Dati tecnici

Tipo		WE2108M
Max. numero di intervalli di verifica sec. OIML R76 (Classe III, IIII)	d	6000; 2x 3000; multi-campo; multi-intervallo
Sensibilità di ingresso	µV/e	≥1
Campo di misura	mV/V	0 … 2,7
Resistenza minima delle celle di carico	Ω	87
Resistenza massima delle celle di carico	Ω	2000
Tensione di alimentazione delle celle di carico	V_{CC}	6,5
Lunghezza del cavo fra il WE2108 e la/e cella/e di carico	m	max. 100
Cadenza di misura	Misure / s	50 … 28
Filtro Frequenza di taglio (-3 dB)	Hz	2 … 12
Tempo transitorio	ms	90 … 625
Tensione di alimentazione	V_{CC}	10 … 35
Assorbimento (compresa l'illuminazione)	W	2,5
Indicatore		LCD con retroilluminazione
Altezza delle cifre	mm	20
Simboli di status		Zero, Netto, Quiete, Unità, Campo
Tastiera		Tastiera a foglio con reazione tattile
2 ingressi di controllo (ad es. Lordo, Tara, Netto, Stampa)		Livello attivo <0,8 V, Ri = 10 kΩ
Campo di tensione ammesso	V	-30 … +30
2 uscite di controllo (ad es. per PLC)	V	max. 40 (Open Collector)
Max. corrente	A	tipico 0,2
Interfaccia		1x RS-232
Baud-Rate, impostabile	Bd	1200 … 9600
Funzioni di interfaccia		Stampa, indicazione seriale (uscita automatica), collegamento a PC con RS-232
Campo nominale di temperatura	°C	-10 … +40
Campo della temperatura di esercizio	°C	-10 … +60
Campo della temperatura di magazzinaggio	°C	-30 … +70
Collegamenti		Morsetti a vite
Peso, ca.	kg	1
Classe di protezione secondo EN 60 529 (IEC 529)		IP65 (solo il frontale)
Livello d'immunità (EMC) secondo EN 45 501 (3 V/m)		prova addizionale fino 10 V/m
Materiale della custodia		acciaio inossidabile (solo il frontale)

Accessori (da ordinare separatamente)**:**

- CD-ROM con WE2108-Panel-Program e descrizione dei comandi per il collegamento al PC
- Alimentatore a spina (100 … 240 V), No. Cat.: 1-AC/DC15V/550mA

Riserva di modifica.
Tutti i dati descrivono i nostri prodotti in forma generica. Pertanto essi non costituiscono alcuna garanzia formale e non possono essere la base di alcuna nostra responsabilità.

HBM Italia s.r.l.

Via Pordenone, 8 · 20132 Milano · MI
Tel. +39 2 45471616 · Fax +39 2 45471672
Email: info@it.hbm.com · www.hbm-italia.it

measure and predict with confidence