Prospetto dati

C6A

Trasduttore di Forza

Caratteristiche salienti

- **Per forze di compressione**
- **Forza nominale 200 kN ... 5 MN**
- **Foro interno passante per forze nominali 200 kN...2 MN**
- **Di acciaio inossidabile per forze nominali di 200 kN e 500 kN**
- **Vasta gamma di accessori di montaggio**

Dimensioni (in mm)

C6A[1)], forze nominali 200 kN...2 MN

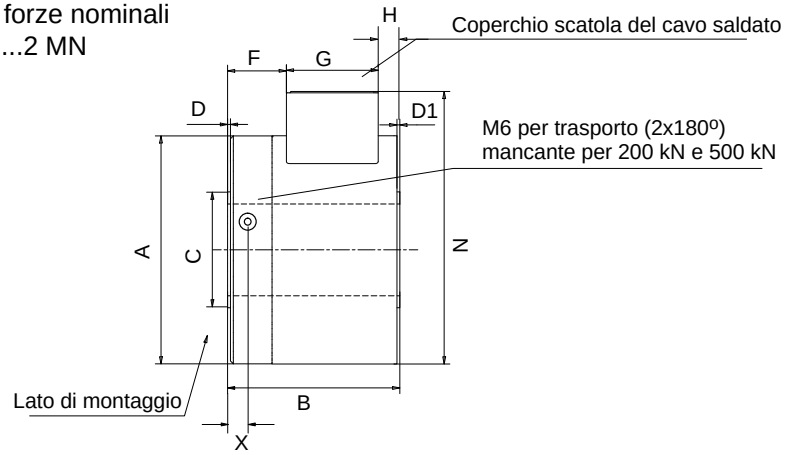

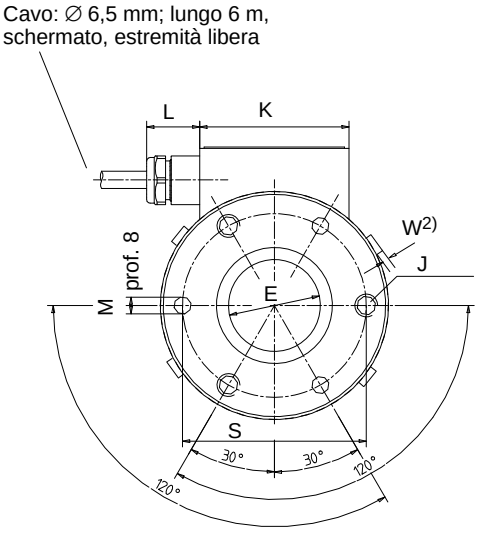

1) I trasduttori con forza nominale ≤500 kN sono di materiale inossidabile

2) Solo per 1 MN e 2 MN

Forza nom.	A	B	C ±0,1	D	D1	$E^{+0,1}$	F	G	H	J	K	L	M^{H11}	N	S ±0,1	W	X
200 kN	80	60	40,4	1	1	32	19,5	32,5	8	M8 - prof. 8	53	18,5	6	97,5	64	-	-
500 kN	80	60	52	1	1	32	19,5	32,5	8	M8 - prof. 8	53	18,5	6	97,5	64	-	-
1 MN	168	100	88	2	3	68	29	43	28	M12 - prof. 15	50	35	8	200	130	1	10
2 MN	168	100	106	2	3	68	29	43	28	M12 - prof. 15	50	35	8	200	130	1	10

Dimensioni (in mm) continuazione

C6A, forza nominale 5 MN

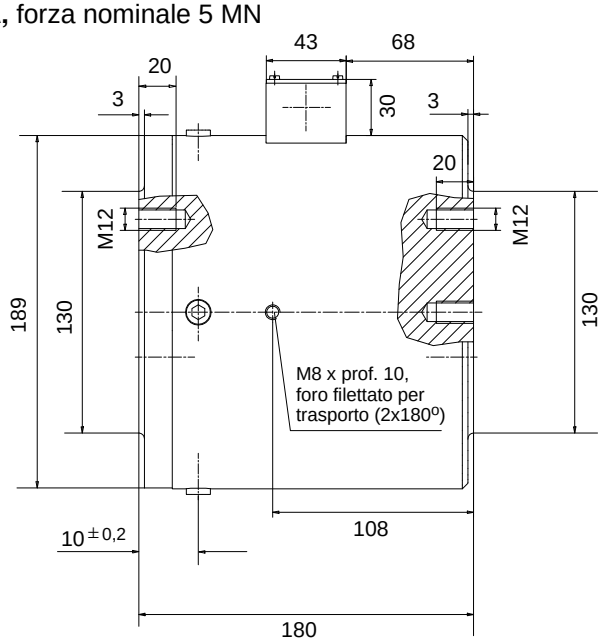

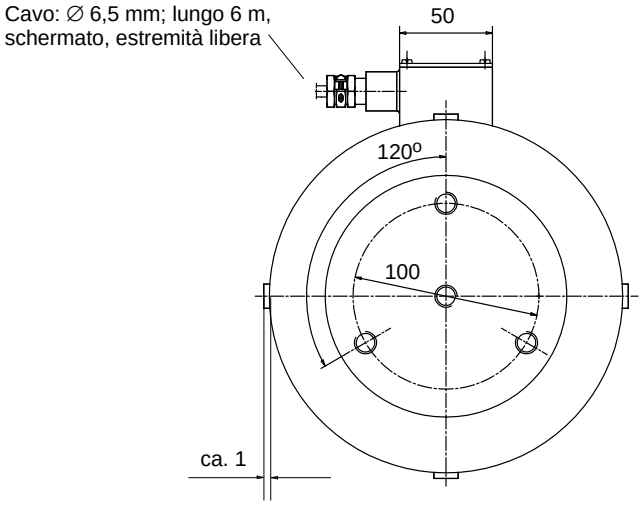

Accessori di montaggio

Calotta emisferica ZK (per compensazione forze oblique)

per forze nominali 200 kN ... 2 MN

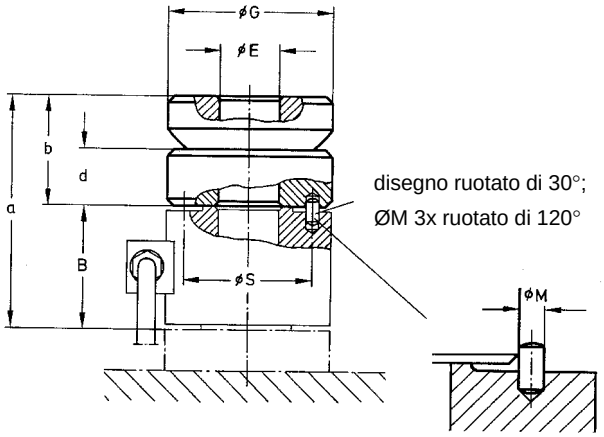

per forza nominale 5 MN

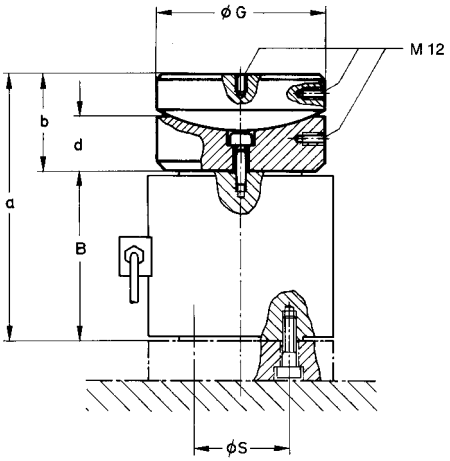

Forza nom.	ZK No. Cat.	Peso in kg	B	$E^{+0,1}$	G	M_{H11}	S	a	b	d
200...500 kN	1-C6/50T/ZK	1,7	60	32	$82_{-0,2}$	6	64 ±0,1	112	52	28
1 MN	1-C6/100T/ZK	3,8	100	68	$121,5_{-0,2}$	8	130 ±0,1	175	74,5	40
2 MN	1-C6/200T/ZK	11,6	100	68	$159_{-0,2}$	8	130 ±0,1	195	95	50
5 MN	1-C6/500T/ZK	20,6	180	-	$178_{-0,3}$	-	100	284	103	61

Accessori di montaggio continuazione

per forze nominali
200 kN...2 MN

Bottone di carico ZL (per misurazioni di alta precisione)

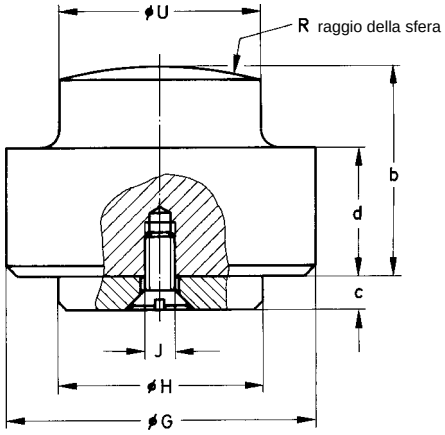

per forza nominale
5 MN

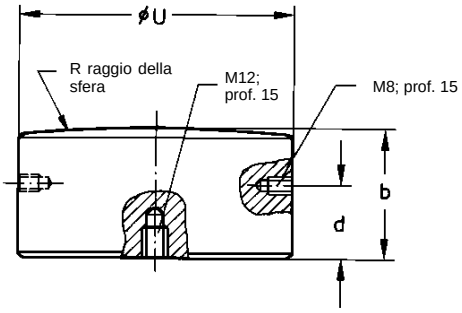

Forza nom.	ZL No. Cat.	Peso in kg	G	$H_{-0,1}$	J	R	$U_{-0,2}$	b	c	d
200 kN	1-C6/20T/ZL	0,8	60	31,9	M5	300	32	45	5	30
500 kN	1-C6/50T/ZL	0,8	60	31,9	M5	300	44	45	5	30
1 MN	1-C6/100T/ZL	6,4	120	67,9	M6	600	64	80	8	60
2 MN	1-C6/200T/ZL	6,8	120	67,9	M6	600	85	80	8	60
5 MN	1-C6/500T/ZL	6,5	-	-	-	-	$129{,}8_{-0,05}$	60	-	35

Piastra di compressione EPO3

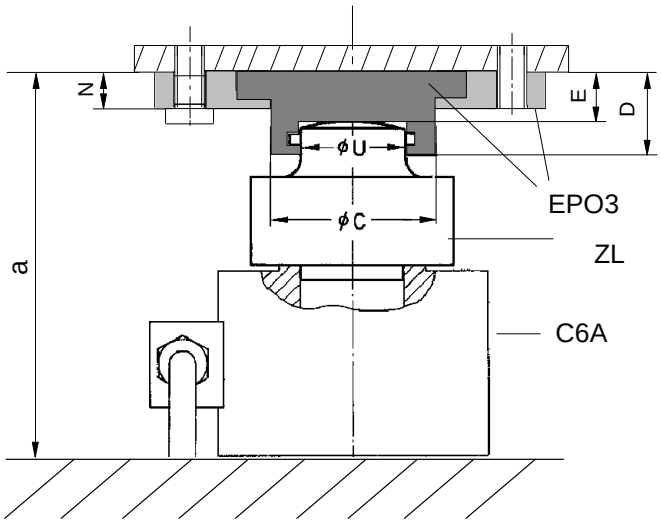

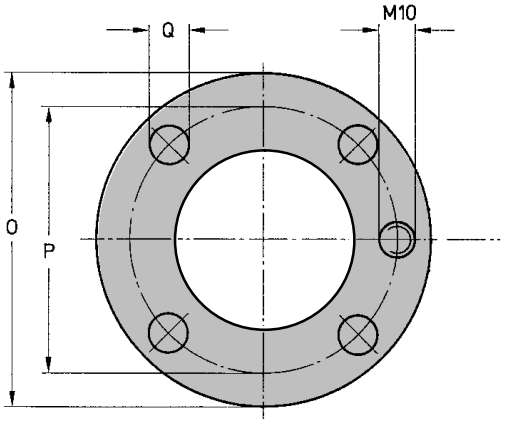

* Raffigurazione con bottoni di carico ZL 0,2MN...2MN

Forza nom.	EPO3 No. Cat.	Peso in kg	C	D	E	N	O	P	Q	$U_{-0,2}$	a
200 kN	1-EPO3R/20T	1,2	47,9	27,5	20	14	114	90	13	32	125
500 kN	1-EPO3/50T	3,4	81,9	50	39,5	20	148	120	17	44	144,5
1 MN	1-EPO3/100T	3,2	81,9	50	39,5	20	148	120	17	64	219,5
2 MN	1-EPO3/250T	13,0	139,5	80	67,5	25	225	190	22	85	247,5
5 MN	1-EPO3/500T	27,0	169,8	103	90	33	270	220	26	130	250

Dati tecnici (specifiche secondo VDI 2638)

Tipo			**C6A**				
Classe di precisione			0,5				
Forza nominale	F_{nom}	MN	200 kN	500 kN	1 MN	2 MN	5 MN
Sensibilità nominale	C_{nom}	mV/V	2				
Deviazione relativa della sensibilità[2]	d_c						
usando piastre di compressione indurite		%	< ± 2,5				
usando bottoni di carico ZL ed appoggio a pendolo EPO3		%	< ± 0,5				
usando calotte emisferiche ZK		%	< ± 2,5			< ± 4	
Deviazione relativa del segnale di zero	$d_{s,0}$	%	< 1				
Isteresi relativa (0,5F_{nom})	u	%	< ± 0,8				
Deviazione della linearità[2]	d_{lin}						
usando piastre di compressione indurite		%	< ± 1				
usando bottoni di carico ZL ed appoggio a pendolo EPO3		%	< ± 0,5				
usando calotte emisferiche ZK		%	< ± 1				
Influenza della temperatura sulla sensibilità, ogni 10 K, riferita alla sensibilità nominale	TK_c	%	< ± 0,1				
Influenza della temperatura sul segnale di zero, ogni 10 K, riferita alla sensibilità nominale	TK_0	%	< ± 0,05				
Scorrimento relativo oltre 30 minuti, nel campo nominale di temperatura[1]	d_{crF+E}	%	< ± 0,06				
Resistenza di ingresso alla temperatura di riferimento	R_e	Ω	> 345				
Resistenza di uscita alla temperatura di riferimento	R_a	Ω	356 ± 1,5				
Resistenza di isolamento alla tensione di pova di 100 V	R_{is}	GΩ	> 5 x 10^9				
Tensione di alimentazione di riferimento	U_{ref}	V	5				
Campo di esercizio della tensione di alimentazione	$B_{U,GT}$	V	0,5 ⊡ 12				
Temperatura di riferimento	t_{ref}	°C	+23				
Campo nominale di temperatura	$B_{t,nom}$	°C	-10...+70				
Campo della temperatura di esercizio	$B_{t,G}$	°C	-30...+85				
Campo della temperatura di magazzinaggio	$B_{t,S}$	°C	-50...+100				
Massima forza di esercizio[1]	F_G	%	150				
Forza limite[1]	F_L	%	150				
Forza di rottura[1]	F_B						
usando piastre di compressione indurite		%	> 300				
usando bottoni di carico ZL ed appoggio a pendolo EPO3		%	> 300				> 200
usando calotte emisferiche ZK		%	> 200				> 200
Forza laterale statica limite[1]	F_Q						
usando piastre di compressione indurite		%	20				
usando bottoni di carico ZL ed appoggio a pendolo EPO3		%	20				10
usando calotte emisferiche ZK		%	10				
Ampiezza rel. ammessa di oscillazione del carico[1] secondo DIN 50 100	F_{rb}	%	70				
Deflessione nominale senza accessori di montaggio (± 15%)	S_{nom}	mm	0,07	0,08	0,09	0,11	0,26
Frequenza propria senza massa accoppiata ed accessori di montaggio	F_G	kHz	4,5	8	6	7,5	4,3
Peso, senza cavo di collegamento		kg	1,4	1,7	10,8	12,2	33
Grado di protezione secondo EN 60 529			IP 67				
Lunghezza del cavo, tecnica a 6 fili		m	6				

[1] Riferita alla forza nominale.
[2] Le diverse tolleranze usando i vari accessori di montaggio sono da ricondurre alla ridotta altezza del trasduttore.

Riserva di modifica
Tutti i dati descrivono i nostri prodotti in forma generica. Pertanto essi non costituiscono alcuna garanzia formale e non possono essere la base di alcuna nostra responsabilità.

HBM Italia srl

Via Pordenone, 8 · I 20132 Milano − MI · Italy
Tel.: +39 02 45471616 · Fax: +39 02 45471672
E-Mail: info@it.hbm.com · www.hbm.com/it