Datenblatt

PW15A...

Plattform-Wägezelle

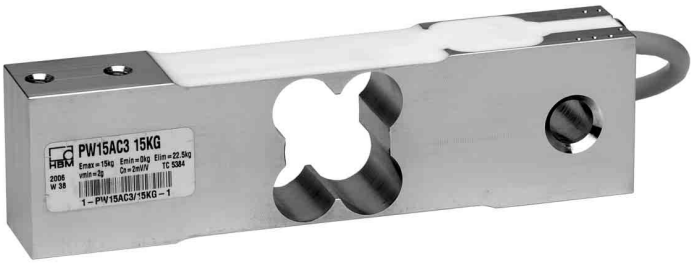

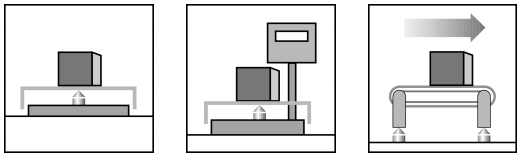

Charakteristische Merkmale

- **Nichtrostender Stahl**
- **Nennlasten: 7,5 kg ... 200 kg**
- **OIML R60 Prüfbericht**
- **Kompensierter Eckenlastfehler (OIML R76)**
- **Schutzart IP67 (nach EN 60 529)**
- **6-Leitertechnik**
- **Erfüllt EMV-Richtlinien (EN 45 501)**

Optional:

- **Eingeengter Mindestteilungswert (v_{min}) für Mehrbereichsanwendungen**
- **Explosionsgeschützte Ausführungen**
- **verschiedene Kabellängen**
- **abgeglichener Ausgang, zur Parallelschaltung geeignet**

Abmessungen (in mm)

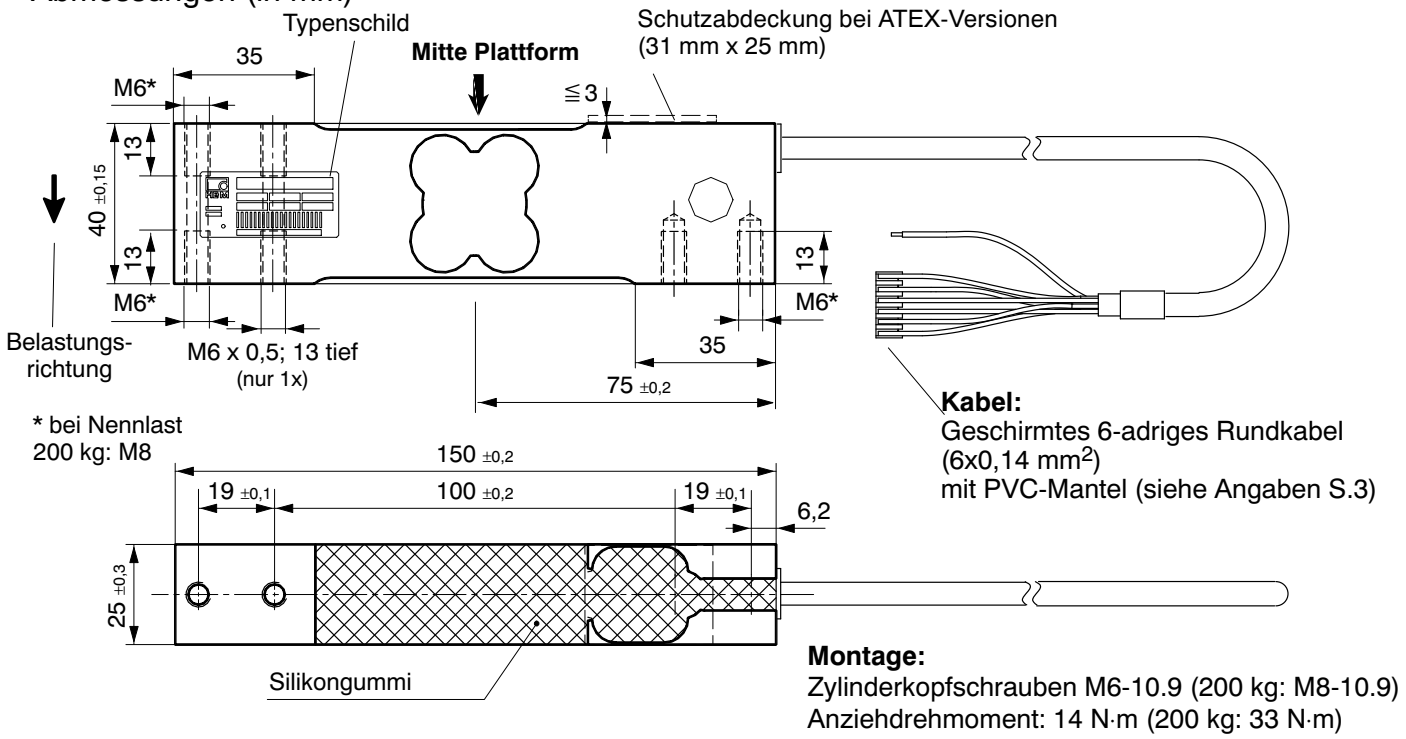

Technische Daten

Typ		PW15A...								
Genauigkeitsklasse [1]		**C3, C3MR**								
Anzahl der Teilungswerte (n_{LC})		3000								
Nennlast (E_{max})[2]	kg	7,5	15	20	30	50	75	100	150	200
Mindestteilungswert (v_{min}), Genauigkeitsklasse C3	g	1	2	5	5	10	10	20	20	50
Temperaturkoeffizient des Nullsignals (TK_0), Genauigkeitsklasse C3	% v. C_n / 10 K	±0,0186	±0,0186	±0,0350	±0,0233	±0,0280	±0,0186	±0,0280	±0,0186	±0,0350
Mindestteilungswert (v_{min}), Genauigkeitsklasse C3MR	g	0,5	1	2	2	5	5	10	10	20
Temperaturkoeffizient des Nullsignals (TK_0), Genauigkeitsklasse C3MR	% v. C_n / 10 K	±0,0093	±0,0093	±0,0140	±0,0093	±0,0140	±0,0093	±0,0140	±0,0093	±0,0140
Max. Plattformgröße	mm	500 x 400								
Nennkennwert (C_n)	mV/V	2,0 ±0,2 (Option 6: A = 2 mV/V ±0.1 %)								
Nullsignal	mV/V	0 ±0,1								
Temperaturkoeff. des Kennwertes (TK_C) [3] **im Temperaturbereich**	% v. C_n / 10 K									
+20 ... +40 °C	% v. C_n / 10 K	±0,0175								
−10 ... +20 °C	% v. C_n / 10 K	±0,0117								
Relative Umkehrspanne (d_{hy}) [3]	% v. C_n	±0,0166								
Linearitätsabweichung (d_{lin}) [3]	% v. C_n	±0,0166								
Rückkehr des Vorlastsignals (DR)	% v. C_n	±0,0166								
Eckenlastfehler[4]	% v. C_n	±0,0233								
Eingangswiderstand (R_{LC})	Ω	380 ±15								
Ausgangswiderstand (R_0)	Ω	359 ±5 (Option 6: A = 359 Ω ±0,3 Ω)								
Referenzspeisespannung (U_{ref})	V	5								
Nennbereich der Speisespannung (B_U)	V	1 ... 12								
Max. Speisespannung	V	15								
Isolationswiderstand (R_{is}) bei 100 V_{DC}	GΩ	> 1								
Nennbereich der Umgebungstemperatur (B_T)	°C	−10 ... +40								
Gebrauchstemperaturbereich (B_{tu})	°C	−10 ... +50								
Lagerungstemperaturbereich (B_{tl})	°C	−25 ... +70								
Grenzlast (E_L) *)	% v. E_{max}	150								
***) bei max. Exzentrizität**	mm	160								
Grenzquerbelastung (E_{lq}), statisch	% v. E_{max}	300								
Bruchlast (E_d)	% v. E_{max}	300								
Nennmessweg bei E_{max} (s_{nom}), ca.	mm	< 0,5								
Gewicht (G), ca.	kg	1,0								
Schutzart n. EN 60 529 (IEC 529)		IP67								
Material: Messkörper		Nichtrostender Stahl								
Abdeckung		Silikongummi								
Kabelmantel		PVC								

[1] Nach OIML R60 mit P_{LC} = 0,7
[2] Max. exzentrische Belastung nach OIML R76
[3] Die Werte für Linearitätsabweichung (d_{lin}), Relative Umkehrspanne (d_{hy}) und Temperaturkoeffizient des Kennwertes (TK_C) sind Richtwerte. Die Summe dieser Werte liegt innerhalb der Summenfehlergrenze nach OIML R60.
[4] Eckenlastfehler nach OIML R76

Kabelbelegung

Anschluss mit 6-adrigem Kabel (Kabellängen wählbar: 1,5 m; 3 m; 6 m, 12 m)

Prinzipdarstellung des Pancon-Steckers (CE100F26-6), 6-pol.

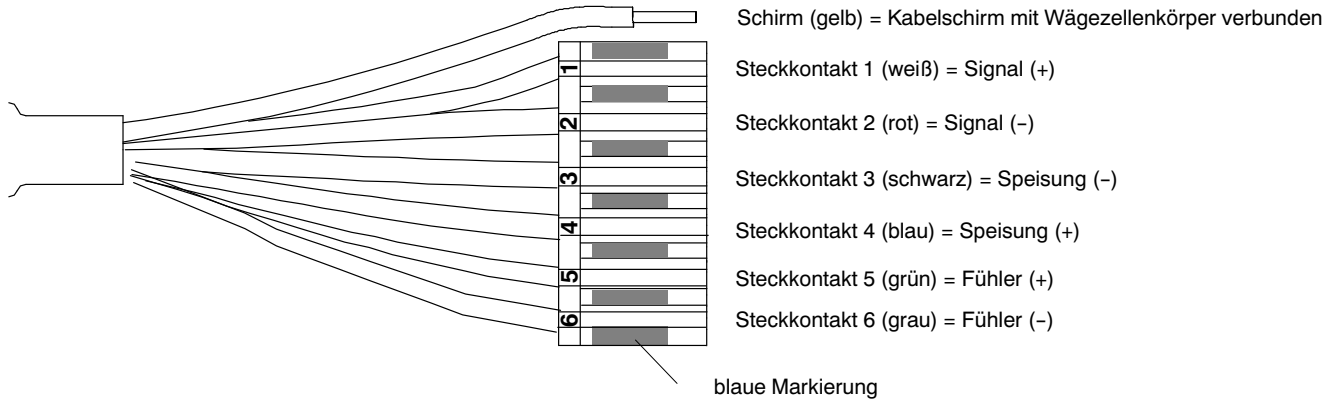

Bestellbezeichnungen

PW15A... (Nichtrostender Stahl)

Typ	PW15A	
Genauigkeitsklasse	**C3 (OIML)**	
Bemerkung	**Kabellänge 3m (6-Leiter)**	
Nennlast	*Bestell-Nr.*	
7.5kg	1-PW15AC3/7.5KG-1	
15kg	1-PW15AC3/15KG-1	
20kg	1-PW15AC3/20KG-1	
30kg	1-PW15AC3/30KG-1	
50kg	1-PW15AC3/50KG-1	
75kg	1-PW15AC3/75KG-1	
100kg	1-PW15AC3/100KG-1	
150kg	1-PW15AC3/150KG-1	
200kg	1-PW15AC3/200KG-1	

K-PW15A-... (Nichtrostender Stahl), optionale Ausführungen

Bestell-Nr.		
K-PW15A		

Code	Option 1: Mechanische Ausführung	
N	Standard	

Code	Option 2: Genauigkeitsklasse	
C3	C3 (OIML)	
MR	C3-MR (OIML)	

Code	Option 3: Nennlast	
7.5	7.5kg	
15	15kg	
20	20kg	
30	30kg	
50	50kg	
75	75kg	
100	100kg	
150	150kg	
200	200kg	

Code	Option 4: Ex-Schutz	
N	kein Ex	
1+21	ATEX Zone 1 + 21 und FM	
2+22	ATEX Zone 2 + 22 (nichtleitender Staub)	

Code	Option 5: Kabellänge	
1.5	1.5m	
3	3m	
6	6m	
12	12m	

Code	Option 6: Sonstiges	
N	ohne	
A	2mV/V ±0.1% / 359 Ohm ±0.3 Ohm (Abgeglichener Ausgang, zur Parallelschaltung geeignet)	

K-PW15A - [N] - [ ][ ] - [ ][ ][ ] - [ ][ ][ ][ ] - [ ][ ][ ] - [ ]

Änderungen vorbehalten.
Alle Angaben beschreiben unsere Produkte in allgemeiner Form. Sie stellen keine Beschaffenheits- oder Haltbarkeitsgarantie im Sinne des §443 BGB dar und begründen keine Haftung.

Hottinger Baldwin Messtechnik GmbH

Postfach 10 01 51, D-64201 Darmstadt
Im Tiefen See 45, D-64293 Darmstadt
Tel.: +49 6151 803-0 Fax: +49 6151 803 9100
Email: support@hbm.com Internet: www.hbm.com

HBM
measurement with confidence