Datenblatt

DWS2103

Eichfähige digitale Waagenanzeige

Charakteristische Merkmale

- **Zum Anschluss digitaler Wägezellen und Verstärkern der Aufnehmerelektroniken AED…**
- **Alibi-Speicher für Einstellungen**
- **Verschlüsselte Messwertübertragung zwischen DWS2103 und angeschlossenen Wägezellen bzw. AED-Komponenten**
- **COM-Port für einen Drucker (RS-232 oder USB)**
- **PS2-Anschluss für externe Tastatur**
- **Weitere Schnittstellen zum Datenaustausch mit übergeordneten Systemen**
- **Acht europäische Menüsprachen wählbar**

Abmessungen (in mm)

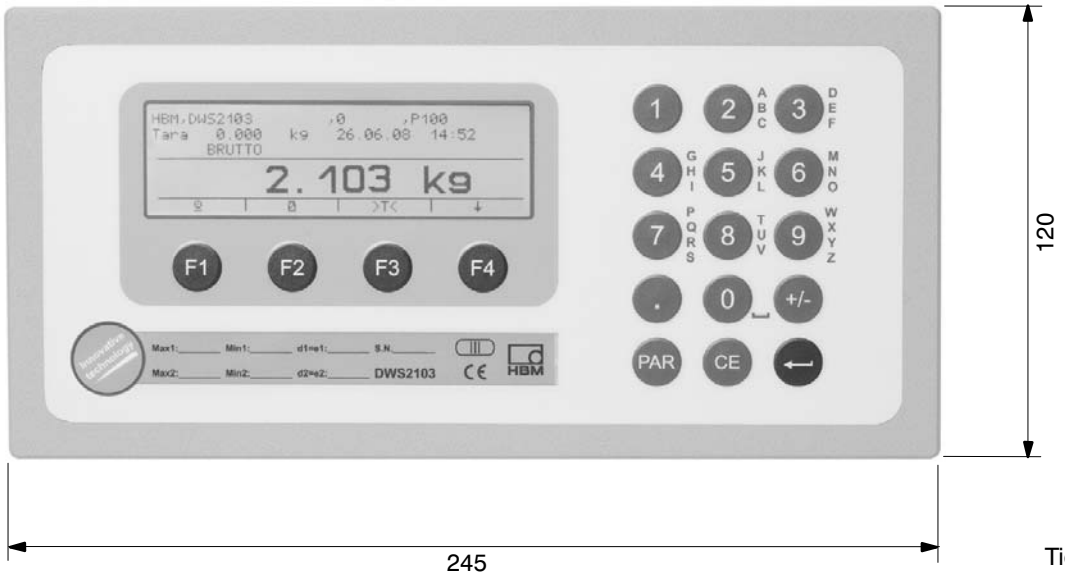

Tiefe: 49

Abmessungen (Schalttafelausschnitt)

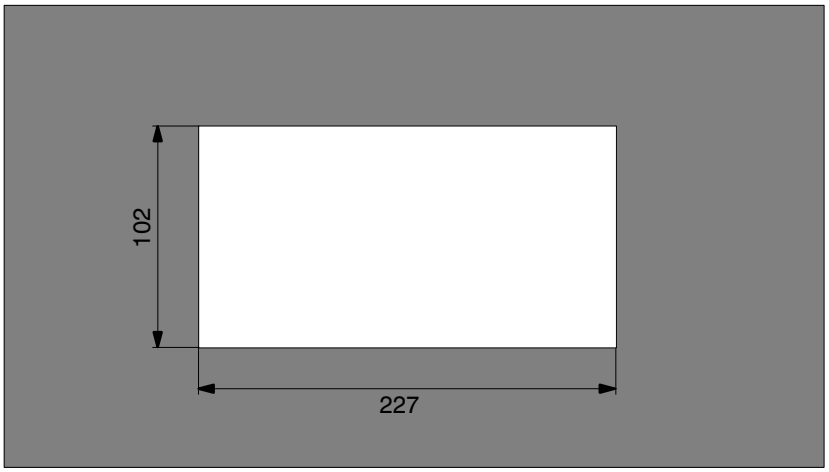

Abmessungen (Tischgehäuse, auch für Wandmontage)

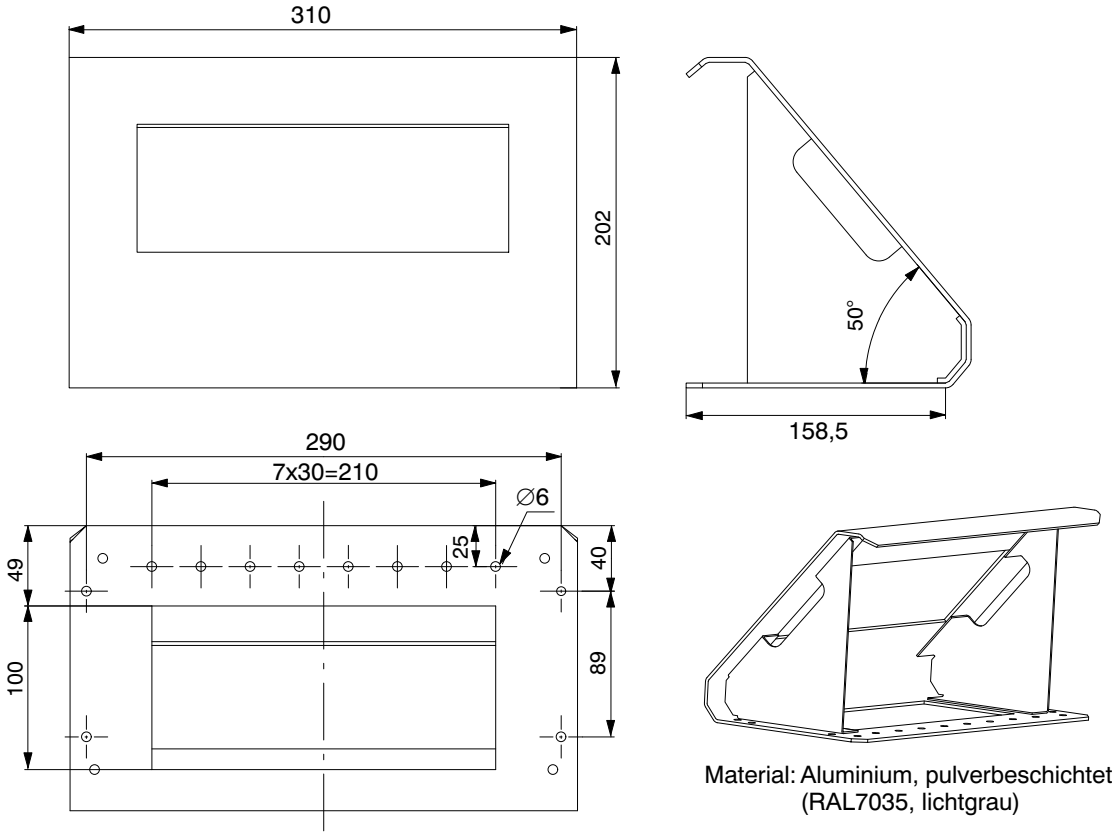

Material: Aluminium, pulverbeschichtet
(RAL7035, lichtgrau)

Technische Daten

Typ (NSW, nicht selbsttätige Waage)		**DWS2103**
Spannungsversorgung U_B		
Bereich	V_{DC}	10 … 30 (nominal 24)
Leistungsaufnahme (ohne Ausgänge)	W	0,88
Stromaufnahme (bei 24 V)	mA	40
Anschluss für digitale Wägezellen oder AED…-Elektroniken		RS-485-Schnittstelle COM1 oder CANopen
Versorgungsspannung OUT1	V_{DC}	10 … 30
Ausgangsstrom	A	< 1
Anzeige		
LCD mit Hintergrundbeleuchtung und Statussymbolen	Pixel	240x64
Ziffernhöhe (Messwert)	mm	8
Ausgaberate	/ s	5
Tasten		
Anzahl		15
Funktionstasten		4
Serielles Interface RS•485 (COM1), Wägezellen		
Baudrate	bit/s	9600, …,115200
Teilnehmeradresse		0 … 89
Typ		RS-485 (2/4-Draht)
RS-485-2-Draht, Signale		TRxA, TRxB
RS-485-4-Draht, Signale	–	TRA, TRB, TXA, TXB
max. Kabellänge RS-485	m	500
Serielles Interface (COM1), CANopen, Wägezellen		
Protokoll		CANopen
Bitrate	kbit/s	10 … 1000
Teilnehmeradresse		1 … 127
Schnittstellenkabellänge	m	5000 … 25
Serielles Interface (COM2), PC/SPS		
Baudrate	bit/s	1200, …,115200
Paritätsbit		Even, odd, none
Datenbits	bit	8
Stoppbit	bit	1
Typ		RS-232
RS-232, Signale		RxD, TxD, GND
max. Kabellänge, RS-232	m	25
Serielles Interface (COM3), Drucker		
Baudrate (RS-232)	bit/s	1200, …,115200
Paritätsbit (RS-232)		Even, odd, none
Datenbits (RS-232)	bit	8
Stoppbit (RS-232)	bit	1
Typ		RS-232
RS-232, Signale		RxD, TxD, GND, DTR
max. Kabellänge, RS-232	m	25
USB (COM3), Drucker		
max. Kabellänge	m	5
Druckersprache		PCL1 … 5
Serielles Interface (COM4), Zweitanzeige		
Baudrate	bit/s	1200, …,115200
Paritätsbit		Even, odd, none
Datenbits	bit	8
Stoppbit	bit	1
Typ		RS-232
RS-232, Signale		RxD, TxD, GND, DTR
max. Kabellänge, RS-232	m	25
PS2 Interface, Standard-Tastatur		
Ausgangsstrom	mA	< 100

Technische Daten (Fortsetzung)

Umgebungsbedingungen		
Nenntemperaturbereich	°C	–10 … +40
Gebrauchstemperaturbereich	°C	–20 … +60
Lagerungungstemperaturbereich	°C	–30 … +80
Relative Luftfeuchtigkeit, nicht kondensierend		
im Betrieb	%	20 … 85
Lagerung	%	10 … 90
Gehäuse		
Schutzart nach EN 60529 (IEC 529)		IP20
Für die Frontplatte im eingebauten Zustand: Schutzart nach EN 60529 (IEC 529)		IP65
Material		Aluminium
Gewicht, ca.	g	540

Die DWS2103 ist unempfindlich gegen HF-Einstrahlung und leitungsgebundene Störungen entsprechend OIML R 76, EN 45501:1992(B3), EN 61326: 2006 Störaussendung Klasse B, Störfestigkeit: industrielle Umgebung

Zubehör, im Lieferumfang enthalten

– System-CD, 1-DWS2103-DOC, Befehlsbeschreibung für PC–Anbindung und Dokumentation

Zubehör, zusätzlich zu beziehen

– Steckernetzteil AC/DC15 V / 530 mA
– Tisch-, Wandgehäuse, 1-TG2116

Kommunikationsaufbau der Meßkette *mit* und *ohne* Diagnose-Bus

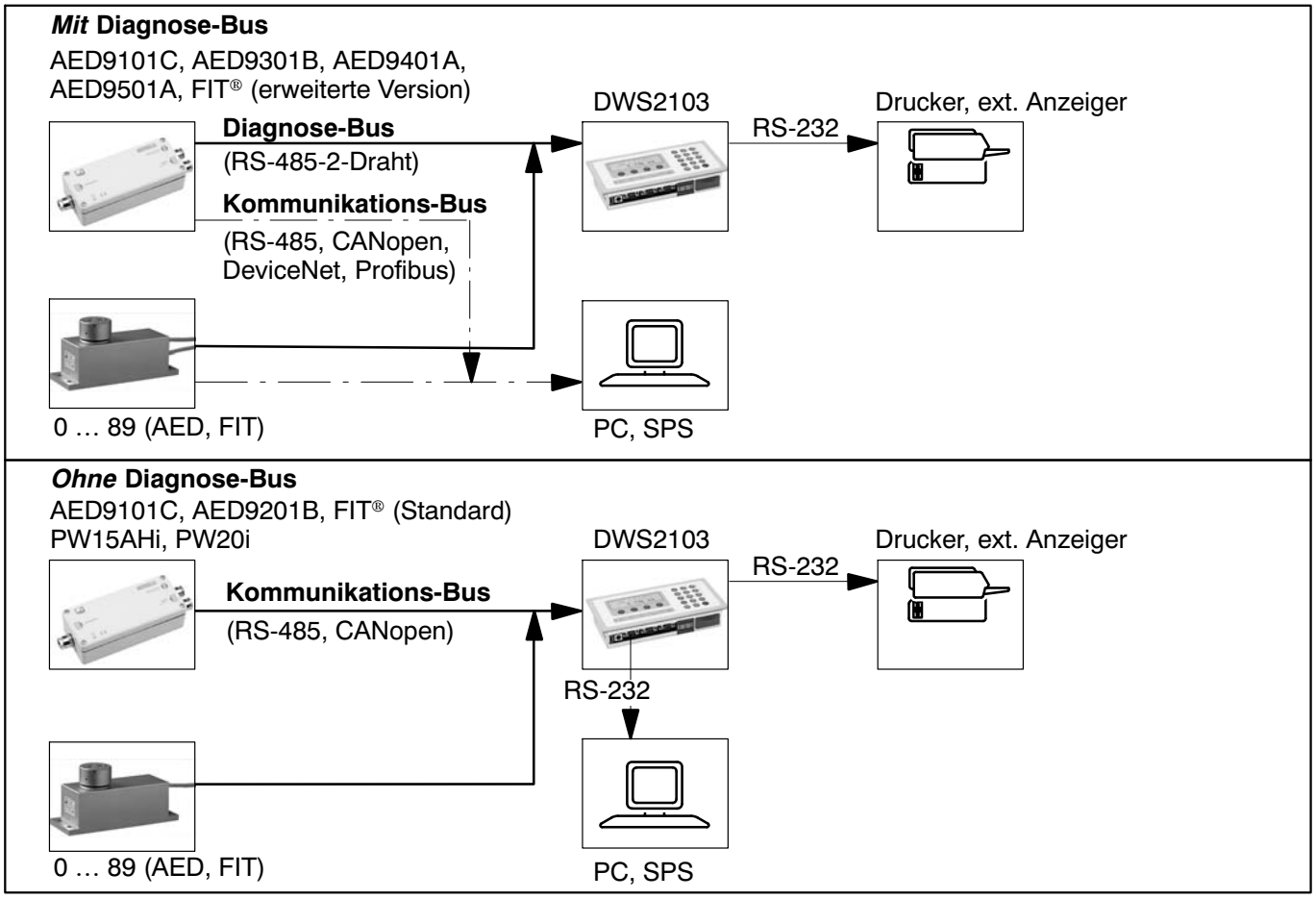

Änderungen vorbehalten.
Alle Angaben beschreiben unsere Produkte in allgemeiner Form. Sie stellen keine Beschaffenheits- oder Haltbarkeitsgarantie im Sinne des §443 BGB dar und begründen keine Haftung.

Hottinger Baldwin Messtechnik GmbH

Im Tiefen See 45 · 64293 Darmstadt · Germany
Tel. +49 6151 803-0 · Fax: +49 6151 803-9100
Email: info@hbm.com · www.hbm.com

measure and predict with confidence