SK5, SK6, SK12

スリップリング

SK5

SK6

特長

- 軽量
- 優れた伝送性
- ブラシの上下が容易に行える
  軸端型スリップリング（SK6，SK12）
- 軸間型スリップリング（SK5）
- 熱起電力が低い
- 接触抵抗の変動が非常に低い

Data sheet

SK6/SK12のスリップリングヘッド

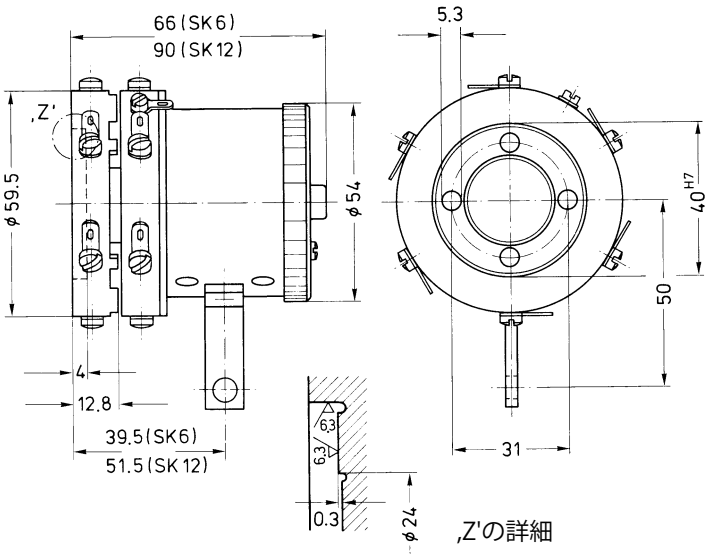

マウントプレート

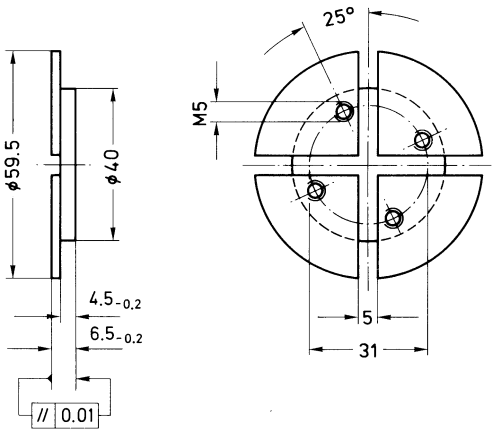

寸法（単位：mm、1mm＝0.03937 インチ）

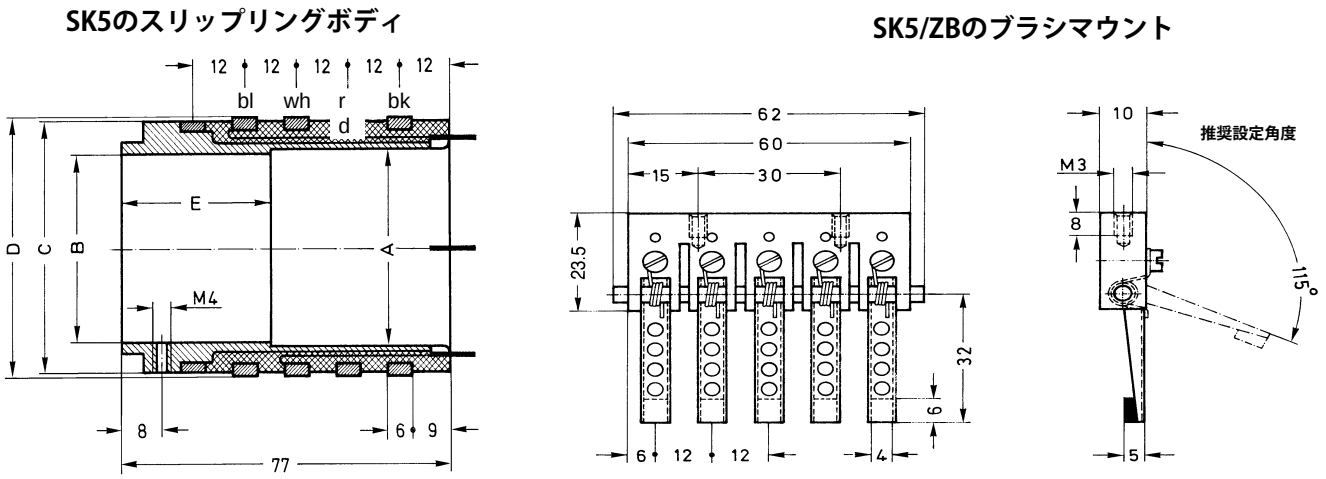

形式	形式最大シャフト直径（mm）	外形寸法（mm）					質量（kg）	許容回転速度rpm	
		∅B	∅A	∅C	∅D	E		継続的な使用	短期的な使用
SK5/40	40	40^{M6}	42	54	55	35	0.23	6,000	8,000
SK5/55	55	55^{M6}	55.1	68	69	40	0.31	6,000	8,000
SK5/95	95	95^{N6}	95.1	115	116	40	0.67	4,000	6,000

仕様

形式		SK5	SK6	SK12
スリップリングの数		5	6	12
抵抗値（スリップリング／ブラシ間）	mΩ	<40	<40	<40
抵抗値の変動	mΩ	<2	<2	<2
熱起電圧 スリップリングをショートした時のブラシ間電圧（暖機回転後）	μV	<10	<10	<10
最大電圧	V	60	60	60
最大電流	A	2	2	2
許容回転数（継続的な使用時）	rpm	4,000/6,000 1)	6,000	6,000
許容振動値 DIN 40046_Part8による試験 振動数範囲 試験時間 加速度	 Hz h m/s^2	 10～55 1.5 50	 5～65 0.5 150	 5～65 0.5 150
機械的衝撃試験2) DIN 40046_Part26による試験 衝撃回数 衝撃持続時間 衝撃加速度	 ms m/s^2	 1,000 3 150	 1,000 3 200	 1,000 3 200
慣性質量モーメントI_x（軸方向）	gm^2		0.082	0.087
温度補償範囲3)	℃	-10～＋60	-10～+60	-10～＋60
許容温度範囲4)	℃	-10～+90	-10～+70	-10～+70
保存温度範囲	℃	-50～+90	-50～+90	-50～+90
質量（概算）	kg	上の表参照	約0.55	約0.65

1) SK5/95の定格回転数：4,000rpm、SK5/40とSK5/55の定格回転数：6,000rpm
2) 衝撃試験後、仕様値に変化なし
3) 許容外気温＝（60 - 0.002 x n）℃：nは回転速度（rpm）です
4) 許容外気温＝（70 - 0.002 x n）℃：nは回転速度（rpm）です

記載内容は変更される場合があります。本仕様書の記述はすべて当社製品の一般的な説明です。製品の補償を示すものとして理解されるべきものではなく、また、いかなる法的責任を成すものでもありません。記述に差異が有る場合にはドイツ語原本が正となります。なお含まれる図面はドイツ語原本の複製であり、すべて一角法で作成されています。

スペクトリス株式会社HBM事業部
〒101-0048 東京都千代田区神田司町2－6
司町ビル 4階
TEL 03-3255-8156 FAX 03-3255-8159
URL www.hbm.com/jp E-mail hbm-sales@spectris.co.jp