Prospetto dati

U9B

Trasduttore di forza

Caratteristiche salienti

- **Trasduttore per forze in trazione e compressione di acciaio inossidabile**
- **Forze nominali 50 N ... 50 kN**
- **Dimensioni ridotte**
- **Classe di precisione 0,5**
- **Introduzione della forza con golfare snodato esente da manutenzione**

Dimensioni (in mm)

U9B/50 N … U9B/200 N

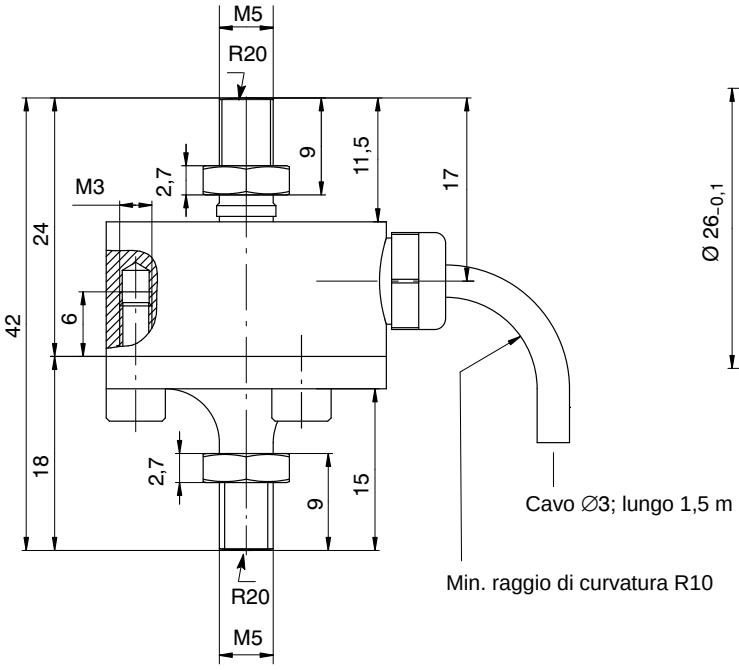

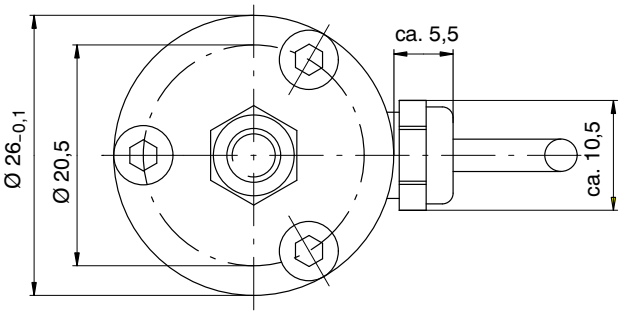

Vista da sotto

Dimensioni (in mm)

U9B/0,5 kN ... U9B/50 kN

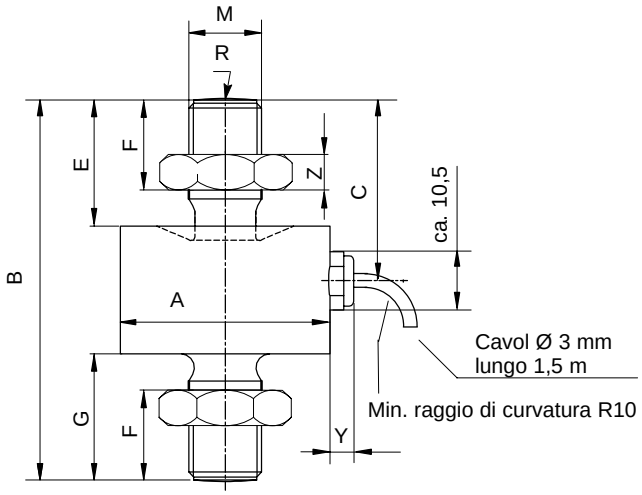

Golfare snodato ZGW

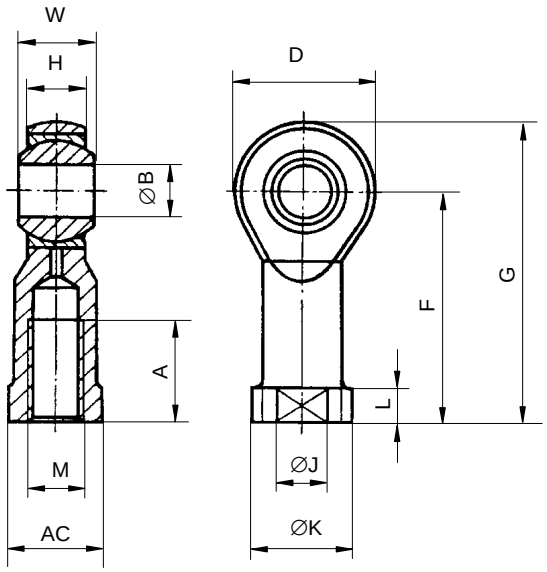

AC = apertura chiave

Forza nom. U9B	$A_{-0,1}$	B	C	E	F	G	M	R	Y	Z
0,5...1 kN	26	44,5	20,5	13	9,5	13,5	M5	20	ca. 5,5	2,7
2...20 kN	26	60	28,5	21	16	21	M10	40	ca. 5,5	5
50 kN	46	84	40	28	21,5	28	M16x1,5	80	ca. 5,5	8

Golfare:

Forza nom. ZGW	A	B^{H7}	D	F	G	H	J	K	L	M	AC	W
50 N...1 kN	10	5	18	27	36	6	9	11	4	M5	9	8
2...20 kN	20	10	28	43	57	10,5	15	19	6,5	M10	17	14
50 kN	28	16	42	64	85	15	22	27	8	M16x1,5	22	21

Cablaggio (circuito a 4 fili)

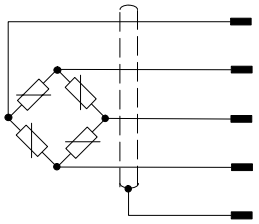

wh (bianco)	Segnale di misura (+) U_A
bk (nero)	Tensione di alimentazione (–) U_B
rd (rosso)	Segnale di misura (–) U_A
bu (blu)	Tensione di alimentazione (+) U_B

Schermo del cavo, connesso alla custodia

Dati tecnici (specifiche secondo VDI/VDE 2638)

Tipo			**U9B**									
Forza nominale	F_{nom}	N	50	100	200							
		kN				0,5	1	2	5	10	20	50
Sensibilità nominale	C_{nom}	mV/V	1									
Classe di precisione			0,5									
Deviazione relativa della sensibilità nominale	d_C	%	≤ ±1 trazione / ≤ ±2 compressione									
Errore relativo di riproducibilità con posizione di montaggio invariata	b_{rg}	%	≤ ±0,5									
Deviazione del segnale di zero	($d_{s,0}$)	mV/V	±0,075			±0,2						
Isteresi relativa (con 0,5 F_{nom})	$v_{0,5}$	%	≤ ±0,5									
Deviazione relativa della linearità	d_{lin}	%	≤ ±0,5									
Scorrimento relativo a 30 minuti	d_{crF+E}	%	≤ ±0,2									
Influenza temperatura sulla sensibilità, ogni 10 K, nel campo nominale di temperatura nel campo della temperatura di esercizio	TK_C	%	≤ ±0,5 ≤ ±0,8									
Influenza temperatura sul segnale zero, ogni 10 K, nel campo nominale di temperatura nel campo della temperatura di esercizio	TK_0	%	≤ ±0,5 ≤ ±0,8									
Resistenza di uscita	R_a	Ω	300 … 400			<350						
Resistenza di ingresso	R_e	Ω	>345			300 … 400						
Resistenza di isolamento	R_{is}	GΩ	$>10^9$									
Tensione di alimentazione di riferimento	U_{ref}	V	5									
Campo della tensione di alimentazione	$B_{U,G}$	V	0,5 … 12									
Temperatura di riferimento	T_{ref}	°C	+ 23									
Campo nominale di temperatura	$B_{T,nom}$	°C	−10 … +70									
Campo della temperatura di esercizio	$B_{T,G}$	°C	−30 … +85									
Campo della temperatura di magazzinaggio	$B_{T,S}$	°C	−30 … +85									
Massima forza di esercizio	(F_G)	% di F_{nom}	200			120						
Forza di rottura	(F_B)	% di F_{nom}	>200									
Forza laterale statica limite [1]	(F_Q)	% di F_{nom}	40					20				
Deflessione nominale ±15 %	s_{nom}	mm	<0,1				0,04		0,06	0,09	0,11	0,13
Frequenza di risonanza fondamentale ±15 %	f_G	kHz	7,3	10	15,7	15,5	23,7	18,7	20	23	27,8	20
Ampiezza rel. ammessa della forza dinamica (ampiezza vibrazione secondo DIN 50100)	F_{rb}	% di F_{nom}	70									40
Peso, ca.		g	75			100						400
Grado di protezione secondo EN 60 529			IP67									
Lunghezza cavo di collegamento		m	1,5									

[1] Riferita ad un punto di introduzione della forza situato 2 mm sopra la membrana

No. Cat. di ordinazione:

Trasduttore di forza

No. Cat.	Forza nominale										Unità
1-U9B/ …	50	100	200								N
				0,5	1	2	5	10	20	50	kN

Esempio di ordinazione: 1-U9B/2kN

Accessori (da ordinare separatamente)

1-Z8/100kg/ZGW	Golfare 50 N ... 1 kN
1-U9/20kN/ZGWR	Golfare 2 kN ... 20 kN
1-U9A/50kN/ZGW	Golfare 50 kN
D-15D/MONT	Spina D a 15 poli, montata all'estremità del cavo
D-MS/MONT	Spina MS3106PEMV, montata all'estremità del cavo

Riserva di modifica.
Tutti i dati descrivono i nostri prodotti in forma generica.
Pertanto essi non costituiscono alcuna garanzia formale e
non possono essere la base di alcuna nostra responsabilità.

HBM Italia srl

Via Pordenone, 8 · I 20132 Milano - MI · Italy
Tel.: +39 0245471616 · Fax: +39 0245471672
E-Mail: info@it.hbm.com · support@it.hbm.com
Internet: www.hbm.com · www.hbm-italia.it