Prospetto

S2

Trasduttore di forza

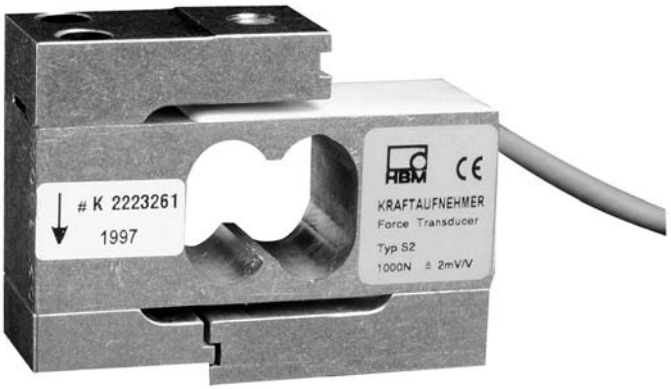

Caratteristiche salienti

- **Forze in trazione e compressione**
- **Forze nominali 20 N ... 1 kN**
- **Classe di precisione 0,05**
- **Elevata stabilità alle forze laterali**
- **Con protezione da sovraccarico**
- **Altezza ridotta**

Dimensioni (in mm)

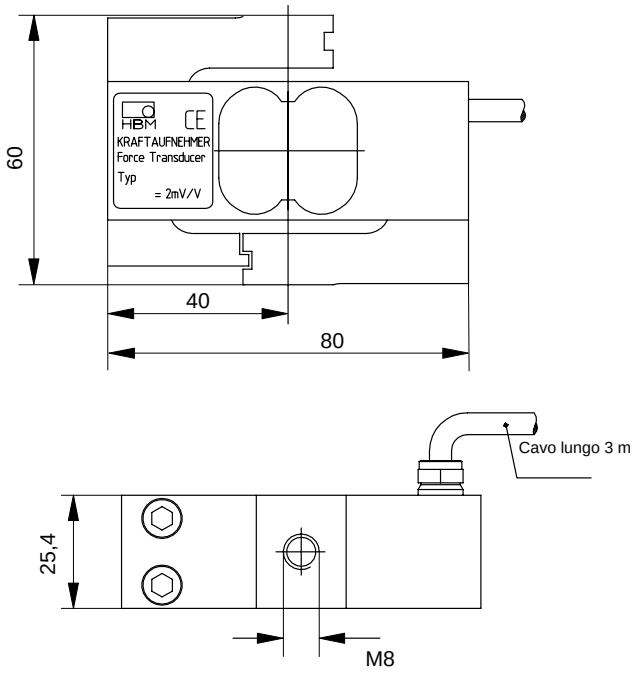

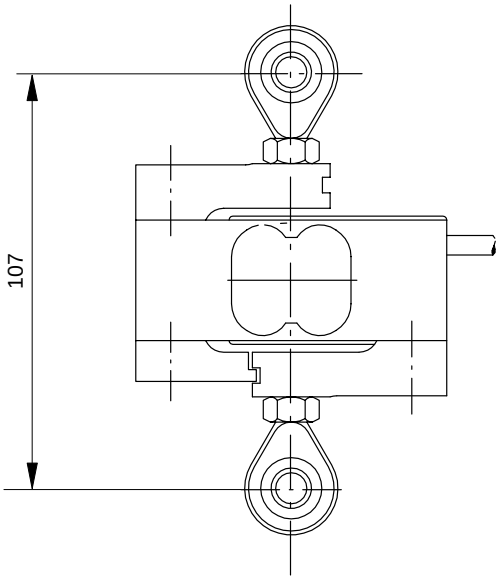

Dati tecnici (secondo VDI 2638)

Tipo			S2					
Forza nominale	F_{nom}	N	20	50	100	200	500	1000
Classe di precisione			0,05					
Sensibilità nominale	C_{nom}	mV/V	2					
deviazione rel. della sensibilità per trazione/compressione	d_c	%	± 0,25					
differenza rel. della sensibilità per trazione/compressione	d_{zd}	%	< ± 0,1					
deviazione relativa del segnale di zero	$d_{s,o}$	%	< 8	< 6	< 5			
Isteresi relativa (da $0{,}2F_{nom}$ a F_{nom})	u	%	0,1					
Deviazione della linearità	d_{lin}	%	0,05					
Influenza termica ogni 10 K, rif. alla sensibilità nominale,								
sulla sensibilità	TK_c	%	0,05					
sul segnale di zero	TK_0	%	0,05					
Influenza delle forze laterali (forza laterale 10% F_{nom}) *)	d_Q	%	± 0,1					
Influenza dell'eccentricità, per mm	d_E	%	± 0,1					
Scorrimento relativo, a 30 minuti	d_{crF+E}	%	< ± 0,05					
Resistenza di ingresso	R_e	Ω	> 345					
Resistenza di uscita	R_a	Ω	300 – 500					
Resistenza di isolamento	R_{is}	GΩ	> $2x10^9$					
Tensione di alimentazione di riferimento	U_{ref}	V	5					
Campo della tensione di alimentazione	$B_{U,G\ T}$	V	0,5...12					
Campo nominale di temperatura	$B_{t,nom}$	°C	+10 ... +70					
Campo della temperatura di esercizio	$B_{t,G}$	°C	–10 ... +70					
Campo della temperatura di magazzinaggio	$B_{t,S}$	°C	–30 ... +85					
Temperatura di riferimento	t_{ref}	°C	+23					
Max. forza di esercizio	(F_G)	%	120	120	150			
Forza limite	(F_L)	%	< 900				< 600	< 300
Forza di rottura	(F_B)	%	> 1000				> 700	> 400
Coppia torcente limite	(M_d)	Nm	0,6	1,5	3	6	15	15
Forza laterale statica limite*)	(F_Q)	%	50	100				50
Deflessione nominale	S_{nom}	mm	< 0,4					
Frequenza di risonanza fondamentale	f_G	kHz	0,29	0,49	0,76	1,09	1,81	2,45
Ampiezza rel. della forza dinamica ammessa	F_{rb}	%	± 70					
Peso		kg	ca. 0,4					
Classe di protezione secondo EN 60529			IP65					
Lunghezza cavo, tecnica a 6 conduttori		m	3					

*) Riferita ad un punto d'introduzione della forza situato sulla superficie di carico

Accessori (opzionali)**:**

Golfare snodato U1/200kg/ZGW:

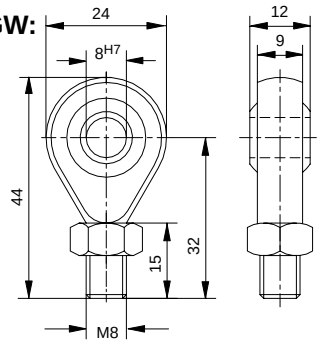

Peso: 50g

Dimensioni in mm

Materiale: acciaio bonificato, zincato; acciaio per cuscinetti e pellicola PTFE/bronzo

Riserva di modifica.
Tutti i dati descrivono i nostri prodotti in forma generica.
Pertanto essi non costituiscono alcuna garanzia formale e
non possono essere la base di alcuna nostra responsabilità.

HBM Italia srl

Via Pordenone, 8 I 20132 Milano - MI
Tel.: +39 0245471616; Fax: +39 0245471672
E-Mail: info@it.hbm.com ; support@it.hbm.com
Internet: www.hbm.com

measurement with confidence