Prospetto

WE2110

Elettronica digitale di pesatura

Caratteristiche salienti

- **Omologato OIML fino a 6000 d**
- **Multi-campo / Multi-intervallo 2x 3000 d**
- **Per 8 celle di carico da 350 Ω**
- **Lordo, netto, tara, stampa**
- **1xRS-232 / RS-485 (a 4 fili)**
- **1xRS-232 stampante/2° indicatore**
- **Custodia da pannello 144x72 (alluminio)**
- **Collegamento alla rete 110...240 V~ oppure alla continua 12...24 V=**

Dimensioni (in mm)

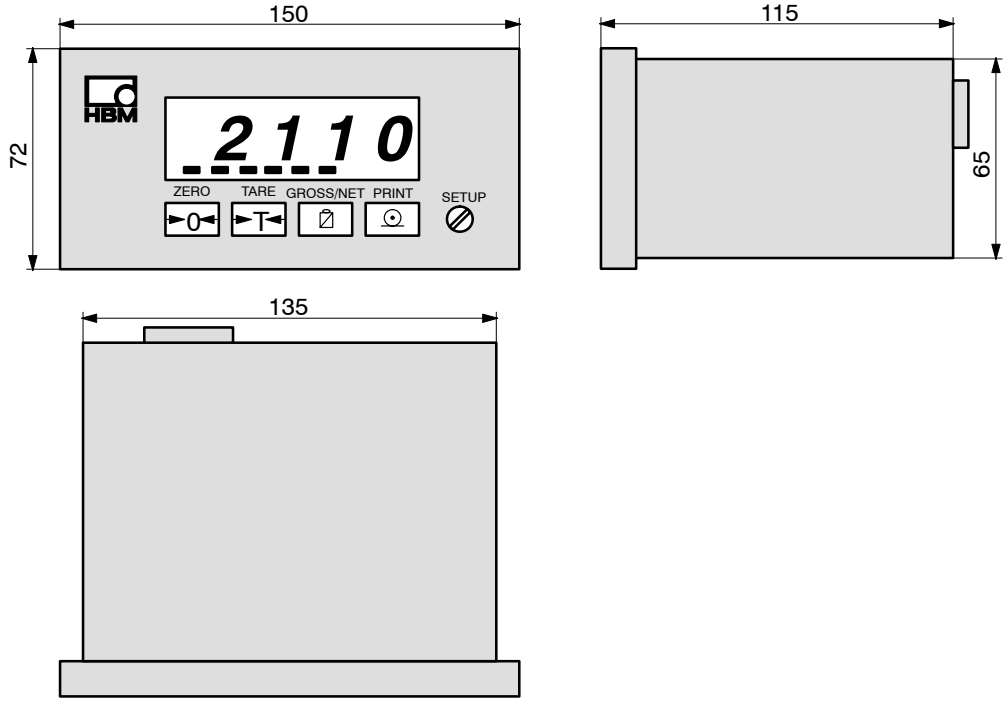

I1839-1.1 it

HBM

Dati tecnici

Tipo		WE 2110
Classe di precisione		0,015
Max. numero di divisioni secondo OIML R76 (Classe III, IIII)	d	6000; Multi-campo / Multi-intervallo 2x 3000
Sensibilità d'ingresso	µV/e	≥ 0,2 (≥ 1 OIML)
Campo di misura	mV/V	0 ... 3
Campo di azzeramento	mV/V	±2
Unità di peso		g, kg, t, lb
Max. numero di celle di carico		8 x 350Ω
Alimentazione delle celle di carico	V=	8
Connessione delle celle di carico		6 o 4 conduttori
Lunghezza cavo delle celle di carico	m/mm^2	580
Linearizzazione		a 5 punti intermedi
Cadenza di misura (senza filtro)	Hz	60
Filtro digitale passa-basso		1/1 ... 1/200; media mobile
Inseguitore di zero, impostabile	d/s	0 ... 32
Sensibilità di stabilità (quiete indicazione), impostabile	d/s	0 ... 32
Interfaccia 1		Full Duplex RS-232, RS-485 (a 4 fili)
Interfaccia 2 (non disponibile in modo RS-485)		RS-232 solo trasmittente per stampante/2° indicatore
Lunghezza cavo RS-232	m	≤25
RS-485	m	≤1000
Baud-Rate, impostabile	Bd	300 ... 19 200
Collegamento alla rete	V~	110 ... 240 (50 ... 60 Hz)
Alimentazione della versione DC	V=	12 ... 24
Max. potenza assorbita	VA	10
Campo nominale di temperatura	°C	–10 ... +40
Campo della temperatura di esercizio	°C	–10 ... +60
Campo della temperatura di magazzinaggio	°C	–40 ... +70
Indicatore		6 cifre LED, verde
Altezza cifre	mm	14
Simboli di status		Zero, Lordo, Netto, Quiete, Unità, Allarmi
Pulsanti		Tastiera a foglio (con reazione tattile ed acustica)
Dimensioni (senza connettori)	mm	150 x 72 x 115
Ingombro frontale	mm	144 x 72
Dima di foratura secondo DIN 43 700	mm	138 x 68
Peso, ca.	kg	1
Classe di protezione secondo IEC 529		IP40
Classe di protezione del frontalino secondo IEC 529		IP65
Materiale della custodia		alluminio, verniciato
Ingressi/Uscite digitali opzionali		4x Ingressi, 4x Uscite (optoisolate)
(schedina ad innesto 1-WE2110/ZS)		
Segnale di riferimento		Lordo o Netto
Campo della tensione di alimentazione (esterna)	V=	12 ... 28
Max. tensione di alimentazione	V=	50
Max. corrente assorbita	mA	300
Combi-scheda opzionale:		4 ... 20 mA oppure –10 ... +10 V (optoisolato)
(schedina ad innesto 1-WE2110/ZCC)		**e** 1 x Ingresso, 2 x Uscite
Resistenza di carico (-10 ... +10 V)	Ω	>2000
Resistenza di carico (4 ... 20 mA)	Ω	<500
Risoluzione	bit	16

Retro dello strumento (figura con accessorio Kit di montaggio a pannello WE2110/ZM)

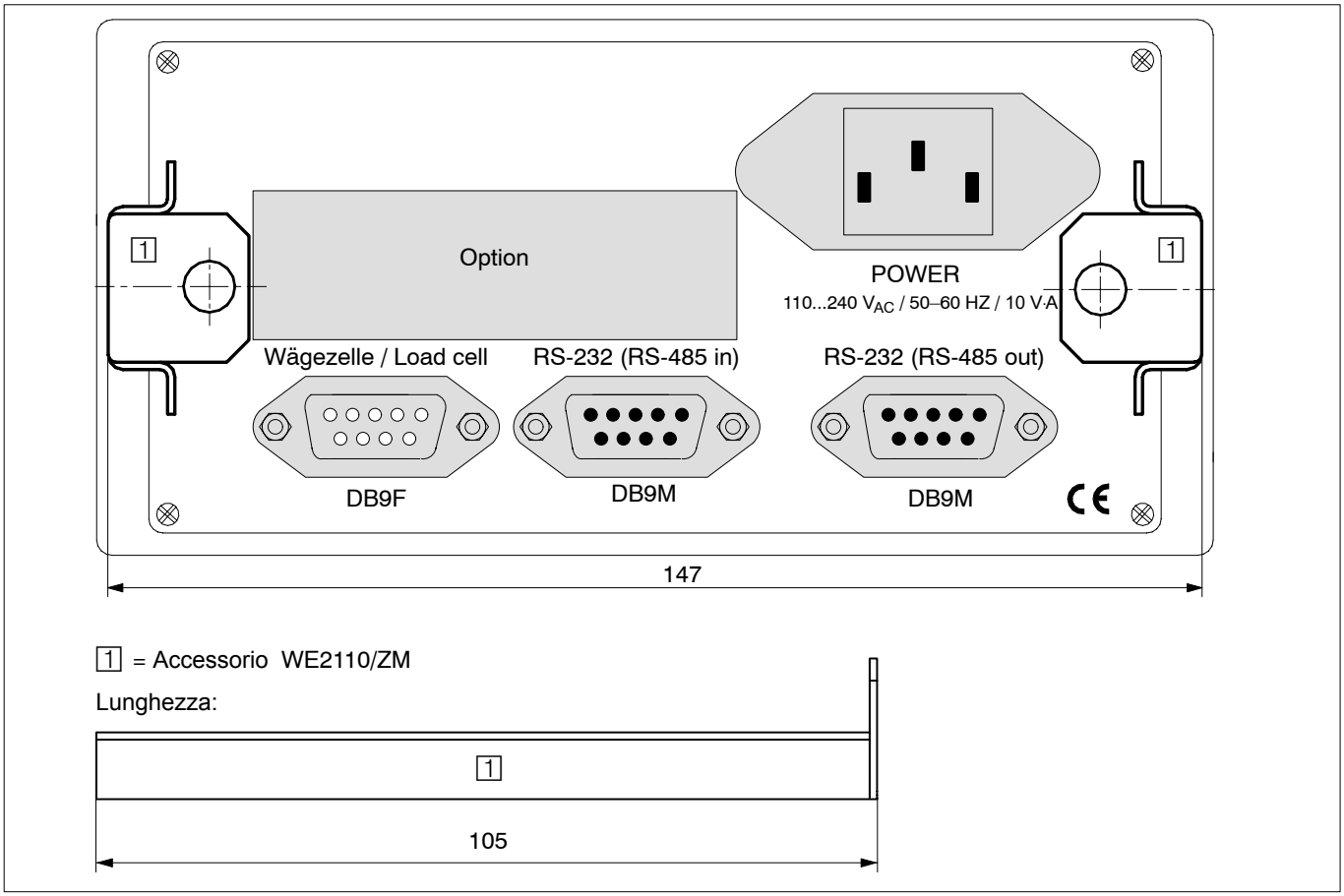

Accessorio: Stativo da tavolo WE2110/ZT

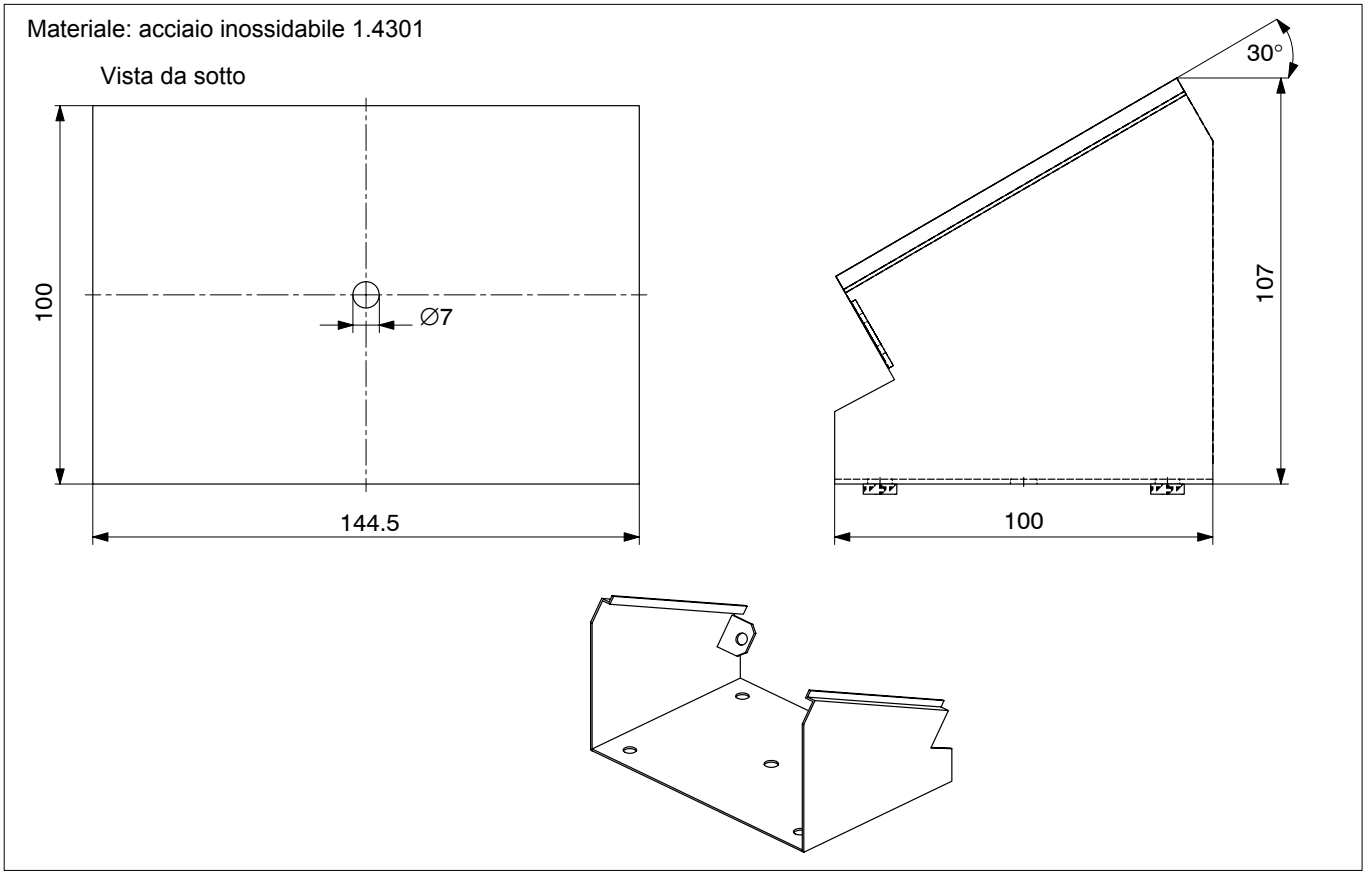

Accessorio: Custodia IP65, WE2110/ZH

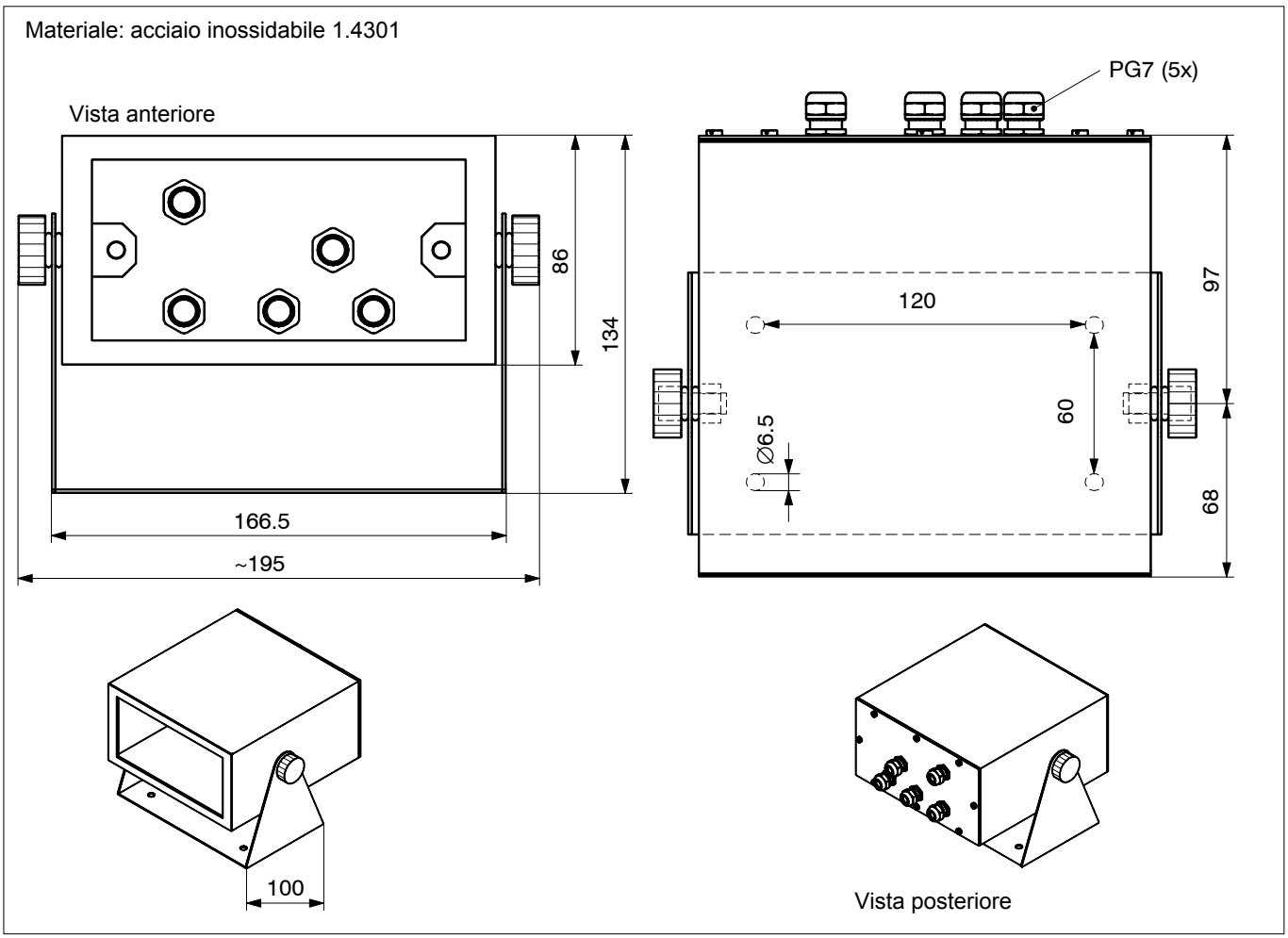

Codici di ordinazione:

1–WE2110	Elettronica di pesatura 110...240 V~
1–WE2110DC	Elettronica di pesatura 12...24 V=
1–WE2110/ZS	Schedina 4 x Ingressi, 4 x Uscite
1–WE2110/ZCC	Schedina Combi 4...20 mA oppure –10...+10 V **e** 1 x Ingresso, 2 x Uscite
1–WE2110/ZM	Kit di montaggio a pannello
1–WE2110/ZT	Stativo da tavolo per WE2110
1–WE2110/ZH	Custodia IP65
1–WE2110DOC	Manuale di riferimento con software WE-DEMO

Opzioni:

– Schedina 4 x Ingressi, 4 x Uscite
– Schedina –10...+10 V oppure 4...20 mA **e** 1 x Ingresso, 2 x Uscite
– Kit di montaggio a pannello
– Stativo da tavolo
– Custodia IP65
– Manuale di riferimento con software WE-DEMO

Riserva di modifica.
Tutti i dati descrivono i nostri prodotti in forma generica.
Pertanto essi non costituiscono alcuna garanzia formale e
non possono essere la base di alcuna nostra responsabilità.

HBM Italia srl

Via Pordenone, 8 I 20132 Milano - MI
Tel.: +39 0245471616; Fax: +39 0245471672
E-mail: info@it.hbm.com ; support@it.hbm.com
Internet: www.hbm.com

HBM
measurement with confidence