Prospetto dati

C9B

Trasduttore di forza

Caratteristiche salienti

- **Trasduttore di forza in compresione di acciaio inossidabile**
- **Forza nominale 50 N ... 50 kN**
- **Minimo ingombro**
- **Classe di precisione 0,5**

Dimensioni (in mm)

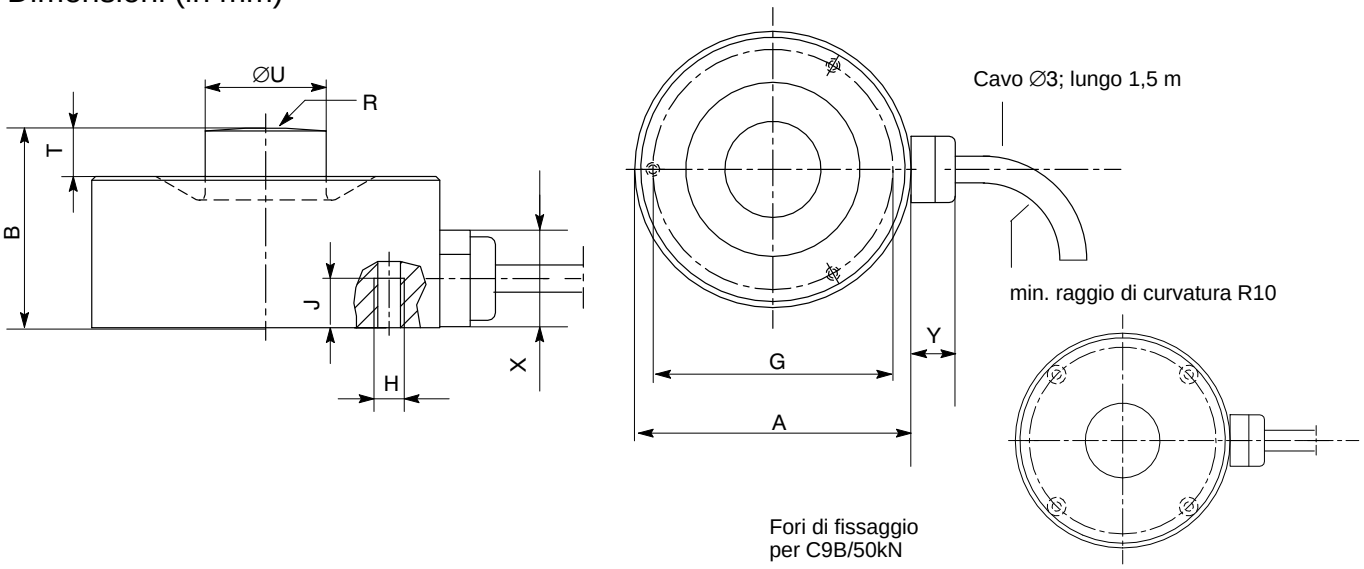

Forza nominale C9B	$A_{-0,1}$	B	$G_{\pm 0,1}$	H	J	R	T	$U_{-0,1}$	X	Y
50 N … 200 N	26	15	20,5	3xM3	6	20	2,5	5,5	ca.10,5	ca.5,5
0,5 kN … 20 kN	26	13	22,75	3xM2	3,5	40	1	8	ca.10,5	ca.5,5
50 kN	46	28	40	4xM4	6	80	8	16	ca.10,5	ca.5,5

Dati tecnici (specifiche secondo VDI / VDE 2638)

Tipo			**C9B**									
Forza nominale	F_{nom}	N	50	100	200							
		kN				0,5	1	2	5	10	20	50
Sensibilità nominale	C_{nom}	mV/V	≤ 1									
Classe di precisione			0,5									
Deviazione relativa della sensibilità	d_C	%	≤ 1									
Errore relativo di ripetibilità per posizione di montaggio invariata	b_{rg}	%	≤ ± 0,5									
Tolleranza del segnale di zero	$(d_{s,0})$	mV/V	± 0,075			± 0,2						
Isteresi relativa (per 0,5 F_{nom})	$v_{0,5}$	%	≤ ± 0,5									
Deviazione della linearità	d_{lin}	%	≤ ± 0,5									
Scorrimento relativo a 30 minuti	d_{crF+E}	%	≤ ± 0,2									
Influenza temperatura sulla sensibilità ogni 10 K nel campo della temperatura nominale nel campo della temperatura di esercizio	TK_C	%	 ≤ ± 0,5 ≤ ± 0,8									
Influenza temperatura sul punto zero ogni 10 K nel campo della temperatura nominale nel campo della temperatura di esercizio	TK_0	%	 ≤ ± 0,5 ≤ ± 0,8									
Resistenza di uscita	R_a	Ω	300 … 400			< 350						
Resistenza di ingresso	R_e	Ω	> 345			300 … 400						
Resistenza di isolamento	R_{is}	GΩ	> 10^9									
Tensione di alimentazione di riferimento	U_{ref}	V	5									
Campo operativo della tensione di alimentazione	$B_{U,G}$	V	0,5 … 12									
Temperatura di riferimento	T_{ref}	°C	+23									
Campo nominale di temperatura	$B_{T,nom}$	°C	−10 … +70									
Campo della temperatura di esercizio	$B_{T,G}$	°C	−30 … +85									
Campo della temperatura di magazzinaggio	$B_{T,S}$	°C	−30 … +85									
Massima forza di esercizio	(F_G)	% di F_{nom}	300			120						
Forza di rottura	(F_B)	% di F_{nom}	> 400									
Forza limite laterale statica [1]	(F_Q)	% di F_{nom}	100			40						
Deflessione nominale di misura ± 15 %	s_{nom}	mm	< 0,1				0,04		0,06	0,09	0,11	0,13
Frequenza propria di risonanza ± 15 %	f_G	kHz	7,3	10	15,7	3,5	5	7	13	15,1	20	12
Ampiezza di oscillazione ammessa (secondo DIN 50 100)	F_{rb}	% di F_{nom}	70									40
Peso, ca.		g	55			65						260
Grado di protezione secondo EN 60 529			IP67									
Lunghezza del cavo di collegamento		m	1,5									

[1] riferita al punto d'introduzione della forza situato 2 mm sopra la membrana

Codice colori del cavo (circuito a 4 fili)

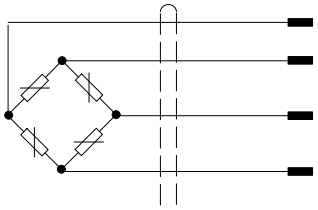

1: bianco — Segnale di misura (+)

2: nero — Tensione di alimentazione (−)

4: rosso — Segnale di misura (−)

3: blu — Tensione di alimentazione (+)

Schermo del cavo, connesso alla custodia

Riserva di modifica.
Tutti i dati descrivono i nostri prodotti in forma generica.
Pertanto essi non costituiscono alcuna garanzia formale e
non possono essere la base di alcuna nostra responsabilità.

HBM Italia srl

Via Pordenone, 8 · I 20132 Milano - MI · Italy
Tel.: +39 0245471616 · Fax: +39 02 45471672
E-mail: info@it.hbm.com · support@it.hbm.com
Internet: www.hbm.com · www.hbm-italia.it