Prospetto dati

# PW20i

## Cella di carico digitale ottimizzata per applicazioni dinamiche

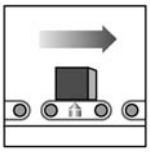

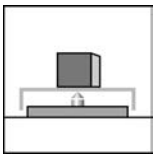

### Caratteristiche salienti

- **Elevato limite di sovraccarico**
- **Battuta di sovraccarico integrata (brevetto registrato)**
- **Interfaccia:**
  **RS-232,**
  **RS-485 a 4 fili,**
  **CANopen,**
  **DeviceNet**
- **Filtro digitale rapido e scalatura del segnale di misura**
- **Funzione Trigger (attivazione remota o da livello)**
- **Omologata OIML R 60, 3000 d**
- **Software PC per l'impostazione dei parametri e per l'analisi dinamica del sistema di pesatura**

Dimensioni (in mm)

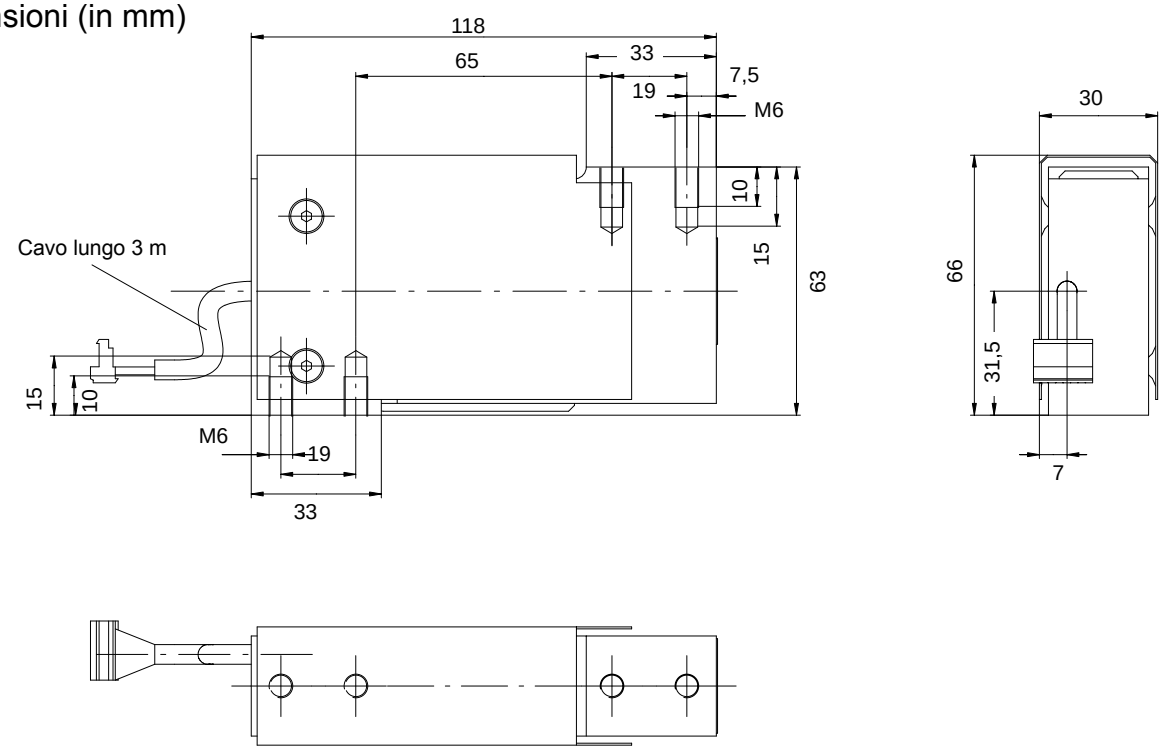


I1938-2.0 it

HBM

## Dati tecnici

| Tipo | | PW20i | | |
|---|---|---|---|---|
| **Classe di precisione secondo OIML R60** | | **C3** | | |
| **Carico nominale ($E_{max}$)** [1] | kg | 5 | 10 | 20 |
| **Minimo intervallo di verifica ($v_{min}$)** | g | 0,5 | 1 | 2 |
| **Minimo campo d'impiego per 3000 d** | kg | 1,5 | 3 | 6 |
| **Dimensioni max. della piattaforma** (lunghezza x larghezza) | mm | 400 x 400 | | |
| **Numero degli intervalli di verifica ($n_{LC}$)** | | 3000 | | |
| **Intervallo di errore ($p_{LC}$)** | | 1 | | |
| **Coefficiente termico della sensibilità ($TK_C$)** [2] [3] | % di $C_n$/10 K | ±0,0250 | | |
| **Coefficiente termico del segnale di zero ($TK_{SO}$)** [3] | % di $C_n$/10 K | ±0,0200 | | |
| **Isteresi relativa ($d_{hy}$)** [2] [3] | % di $C_n$ | ±0,0166 | | |
| **Deviazione della linearità ($d_{lin}$)** [2] [3] | % di $C_n$ | ±0,0166 | | |
| **Scorrimento sotto carico ($d_{CR}$) oltre 30 minuti** | % di $C_n$ | ±0,0166 | | |
| **Deviazione del carico d'angolo secondo OIML R76** | % di $C_n$ | ±0,0233 | | |
| **Carico utile ($E_U$) a max. 120 mm di eccentricità** | % di $E_{max}$ | 150 | | |
| **Carico limite ($E_L$) a max. 20 mm di eccentricità** | % di $E_{max}$ | 1000 | | |
| **Carico dinamico relativo ammesso ($F_{srel}$) a max. 50 mm di eccentricità** | % di $E_{max}$ | 70 | | |
| **Deflessione nominale ($s_{nom}$)** | mm | < 0,2 | | |
| **Alimentazione:** | | | | |
| **Tensione di esercizio UB1 (CC)** | V | + 12 ... +30 | | |
| **Potenza assorbita** | W | ≤ 1,5 | | |
| **Corrente di spunto all'accensione** | A | 0,15 | | |
| **Risoluzione del segnale di misura (filtro ad 1 Hz)** | Bit | 20 | | |
| **Cadenza di misura** | 1/s | 4 ... 1200 | | |
| **Frequenza di taglio impostabile del filtro digitale** | | | | |
| **Modo filtro 0** | Hz | 80 ... 0,25 | | |
| **Modo filtro 1 (transitorio 62 ... 365 ms)** | Hz | 18 ... 2,5 | | |
| **Baudrate (onterfaccia RS-232 ed RS-485)** | Baud | 1200; 2400; 4800; 9600; 19200; 38400; 57600; 115200 | | |
| **Max. numero di membri del Bus** | | 32 | | |
| **Interfaccia CANopen** | | Standard CiA DS301 | | |
| **Baudrate** | Baud | 10 000 ... 1 000 000 | | |
| **Interfaccia DeviceNet** | | Release 2.0 ODVA | | |
| **Baudrate** | Baud | 125 000 ... 500 000 | | |
| **Max. lunghezza del cavo (CANopen, DeviceNet)** | m | ≤ 5000 (10KBaud) ... ≤ 100 (500KBaud), ≤ 25 (1MBaud) | | |
| **Interfaccia seriale asincrona** | | | | |
| **RS-485 a 4 fili, max. lunghezza del cavo** | m | 500 | | |
| **RS-232, max. lunghezza del cavo** | m | 15 | | |
| **Ingresso Trigger** | | | | |
| **Campo della tensione d'ingresso ammessa** | V | 0 ... +12 | | |
| **Livello Low** | V | < 1 | | |
| **Livello High** | V | > 4 | | |
| **Resistenza d'ingresso** | kΩ | 10 | | |
| **Campo nominale della temperatura ambiente** | °C | − 10 ... + 40 | | |
| **Campo della temperatura di esercizio** | °C | − 10 ... + 50 | | |
| **Campo della temperatura di magazzinaggio** | °C | − 25 ... + 75 | | |
| **Requisiti EMC** | | EN 45501, OIML R76<br>EN 61326−1/Tab. 4, equipaggiamento di classe B<br>EN 61326/A1, Tab. A1, equipaggiamento per aree industriali | | |
| **Grado di protezione secondo EN 60529** | | IP 65 | | |
| **Connessione elettrica** | | presa Pancon ad 8 poli | | |
| **Materiale** | | alluminio | | |
| **Peso, ca.** | kg | 0,7 | | |

1) Max. carico eccentrico secondo OINL R76.

2) In singoli casi possono essere superati i valori dati. Tuttavia le deviazioni risultanti della caratteristica $TK_C$, deviazione della linearità e dell'isteresi relativa devono risiedere entro i limiti di errore ammessi secondo OIML R 60 con $p_{LC}$=1.

3) Tutti gli errori relativi specificati si riferiscono al segnale di uscita per carico nominale.

## Collegamenti elettrici

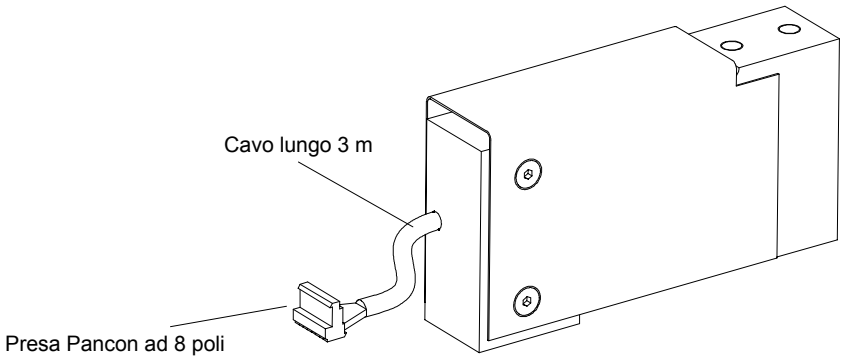


| Morsetto | Colore | RS-232 | RS-485 | CANopen | DeviceNet |
|---|---|---|---|---|---|
| 1 | rosso (rd) | 12...30 V | 12...30 V | 12...30 V | 12...30 V |
| 2 | bianco (wh) | GND | GND | GND | GND |
| 3 | blu (bu) | TXD | TA | CanH out | CanH out |
| 4 | verde (gn) | −− | RA | CanH in | CanH in |
| 5 | nero (bk) | −− | TB | CanL out | CanL out |
| 6 | grigio (gy) | RXD | RB | CanL in | CanL in |
| 9 | giallo (ye) | Trigger | Trigger | Trigger | Trigger |
| 8 | | libero | libero | libero | libero |

## Modo di installazione

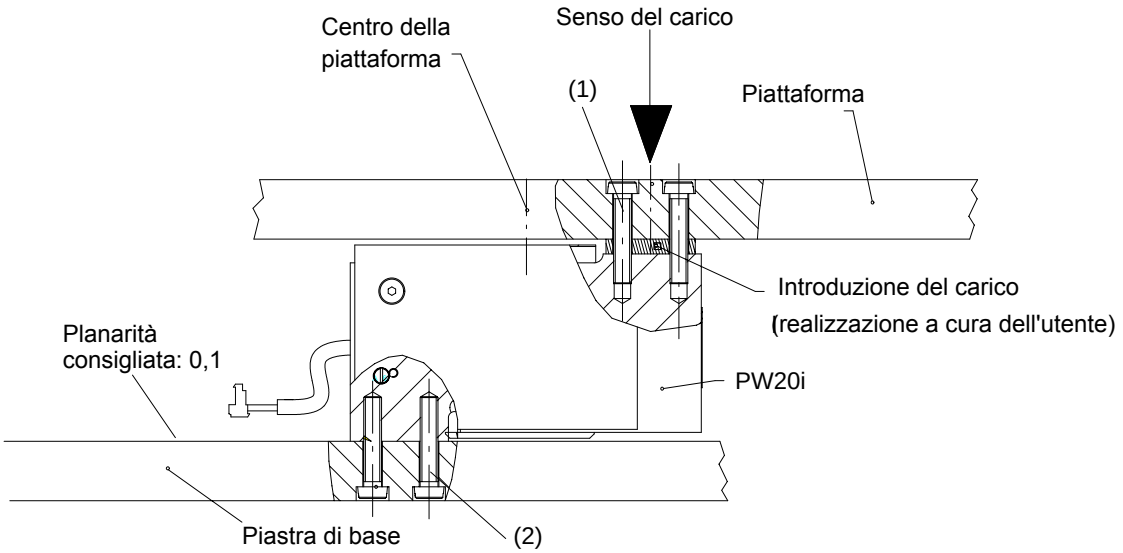


1: Fissaggio della PW20i all'introduzione del carico: 2 x M6; classe di resistenza 10.9; coppia di serraggio 10 Nm;max. profondità del foro filettato 10 mm.
Planarità consigliata per le superfici di giunzione: 0,1 mm.

2: Fissaggio della PW20i alla piastra di base: 2 x M6; classe di resistenza 10.9; coppia di serraggio 10 Nm;max. profondità del foro filettato 10 mm.

## **Accessori,** da ordinare separatamente

**1-SC232/422B** = Convertitore di interfaccia (vedere il prospetto separato)

- conversione da RS-232 ad RS-422 / RS-485 (a 4 fili)
- isolamento galvanico
- elevata immunità EMC
- completo di alimentatore a spina e di cavo di collegamento al PC

## **Accessori,** da ordinare separatamente (continuazione)

**1-FIT-AED-DOC** = Documentazione (CD-ROM con manuale di istruzione e programma AED_Panel32)

- Documentazione della meccanica e dell'elettronica
- Documentazione dei codici di comando per comunicare con la cella di carico PW20i
- Pacchetto di software per la parametrizzazione e per l'analisi dinamica del sistema di pesatura

**Breve descrizione del software per PC AED_Panel32** (vedere le schermate di esempio sottostanti)
per la connessione del Profibus al PC: adattatore CP5511, CP5611 (della Siemens)

per la connessione del CAN / DeviceNet al PC: PCAN = adattatore USB (della PEAK-System Technik)

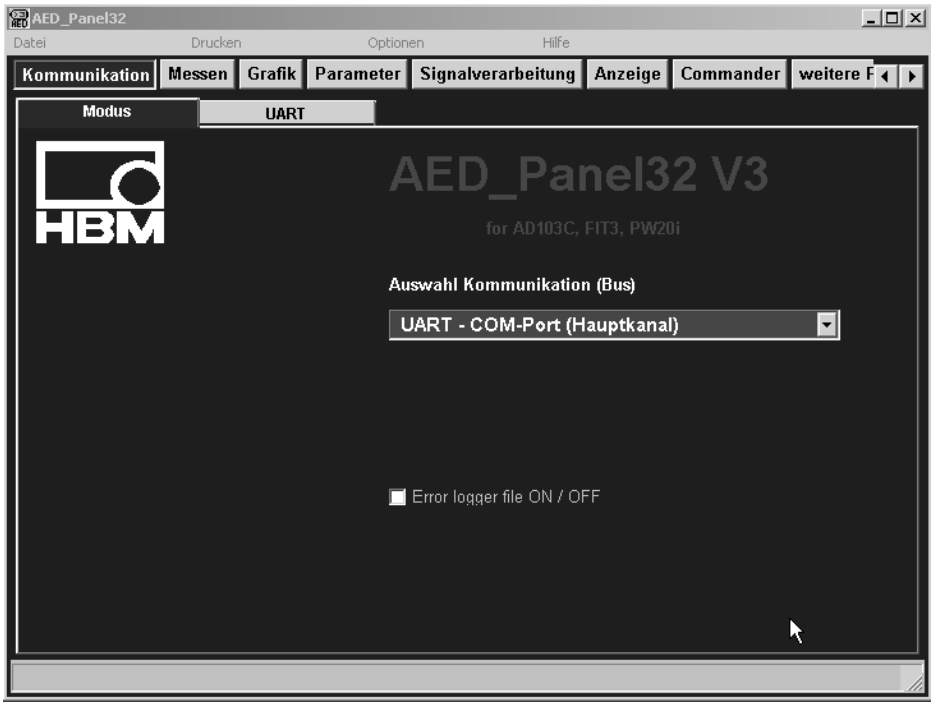


Il programma si trova nel CD-ROM 1-FIT-AED-DOC e nel sito www.hbm.com/products/weighing components/software.

Riserva di modifica.
Tutti i dati descrivono i nostri prodotti in forma generica.
Pertanto essi non costituiscono alcuna garanzia formale e
non possono essere la base di alcuna nostra responsabilità.

**HBM Italia srl**

Via Pordenone, 8 I 20132 Milano - MI
Tel.: +39 0245471616; Fax: +39 0245471672
E-Mail: info@it.hbm.com ; support@it.hbm.com
Internet: www.hbm.com ; www.hbm-italia.it

I1938-2.0 it

HBM
measurement with confidence