Guida rapida

Trasduttore digitale

PW20i

I2507-1.0 it

Contenuto **Pagina**

Note sulla sicurezza 4

1 Campo di impiego 5

2 Dimensioni 5

3 Istruzioni di montaggio 6

4 Collegamento elettrico 6

5 Interfaccia 7

Note sulla sicurezza

Senza il nostro esplicito consenso, le celle di carico non possono essere modificate ne strutturalmente che nella tecnologia di sicurezza. Qualsiasi modifica infirma la nostra responsabilità sul prodotto e sui danni che ne potrebbero derivare.

In particolare è proibita qualsiasi tipo di riparazione. Le riparazioni possono essere effettuate solo dalla HBM.

La configurazione completa viene salvata alla HBM in modo non volatile e non può essere ne cancellata ne sovrascritta. Essa può essere richiamata in qualsiasi momento col comando **TDD0**.

Il numero di fabbricazione assegnato in fabbrica non deve essere variato.

- Le celle di carico PW20i sono concepite esclusivamente per compiti di tecnologia di pesatura e per controlli e regolazioni ad essi correlati. Qualsiasi altro impiego verrà considerato **non conforme**.
- In casi normali e finché si osservano gli avvisi e le direttive per la progettazione, il montaggio, la messa in funzione e la riparazione, l'impiego di questo prodotto non presenta alcun pericolo.
- Si devono assolutamente osservare le norme sulla sicurezza e sugli infortuni valide per ogni singolo caso ed applicazione.
- L'installazione e la messa in funzione deve essere effettuate solo da personale qualificato.
- Durante il montaggio ed il collegamento dei conduttori usare le precauzioni necessarie per evitare le scariche elettrostatiche, le quali possono danneggiare l'elettronica.
- L'alimentazione deve essere effettuata con bassa tensione (12 ... 30 V), la cui linea sia effettivamente separata dalla rete principale.
- Il collegamento di strumenti ausiliari deve essere effettuato ottemperando alle norme generali sulla sicurezza EN 61010[1)].
- Per tutti i collegamenti si devono usare esclusivamente cavi schermati. Lo schermo deve essere collegato a massa ad ambedue le estremità, con grande superficie di contatto.

[1)] ”Sicherheitsbestimmungen für elektrische Mess–, Steuer–, Regel– und Laborgeräte”
("Diposizioni sulla sicurezza per strumenti di misura, controllo, regolazione e da laboratorio")

1 Campo di impiego

Il trasduttore PW20i appartiene alla famiglia delle celle di carico digitali e catene di misura HBM, sviluppate specificamente per processi di pesatura dinamica rapida. La PW20i rileva il segnale di misura mediante gli estensimetri, lo digitalizza e lo trasferisce all'uscita. Se necessario, si possono connettere fino a 32 partecipanti in una rete Bus.

La cella di carico fornisce un completo segnale di uscita filtrato, scalato e digitalizzato, per la connessione diretta al siatema Bus od al PC. La PW20i opera con la cadenza di fino a 600 misurazioni al secondo e, la scelta del filtro più opprtuno, permette l'adattamento rapido ed ottimale allo specifico sistema di pesatura.

Il software AED_Panel32 per PC permette la semplice impostazione di tutti i parametri di pesatura, la raffigurazione dei segnali di misura dinamici, e la analisi globale in frequenza del sistema dinamico.

2 Dimensioni

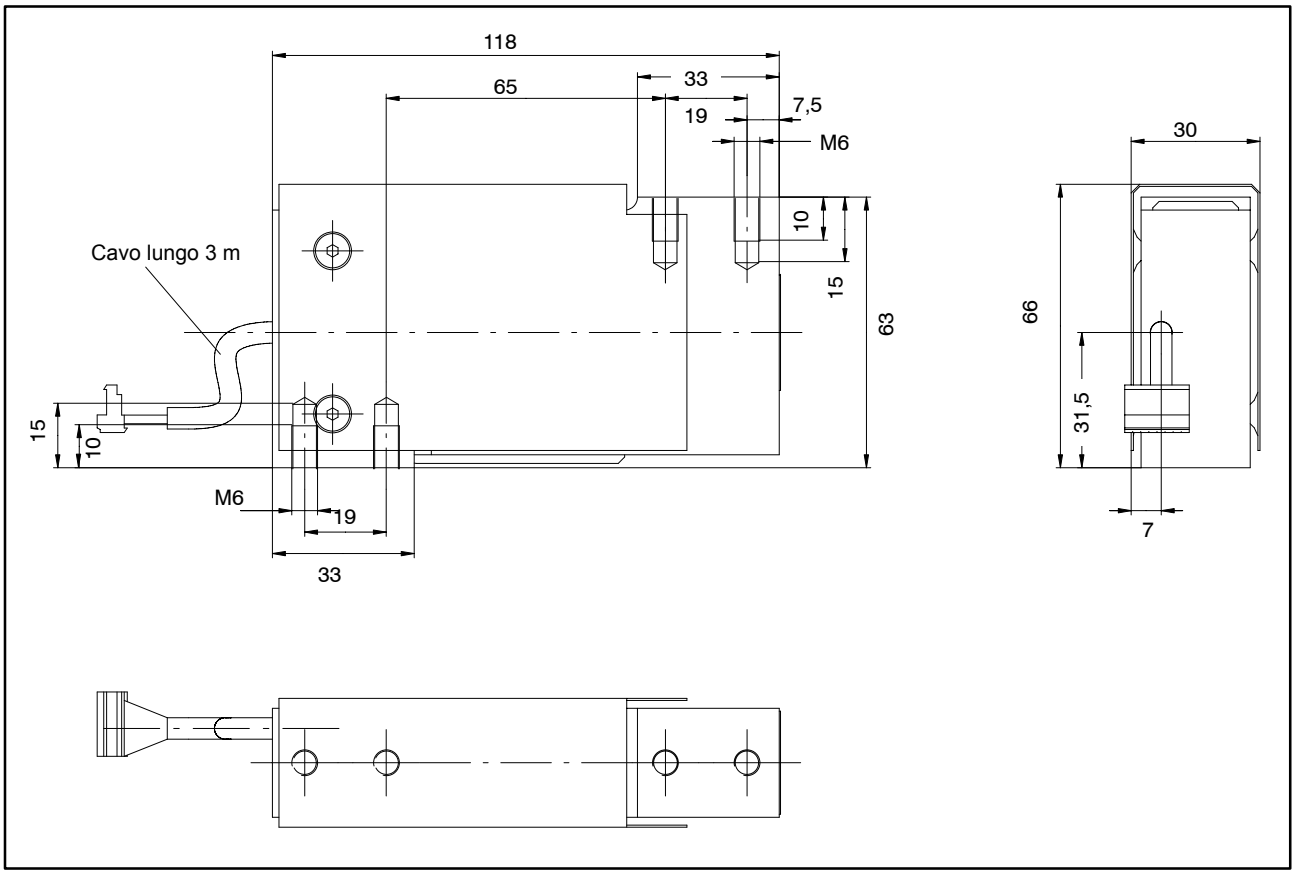

3 Istruzioni di montaggio

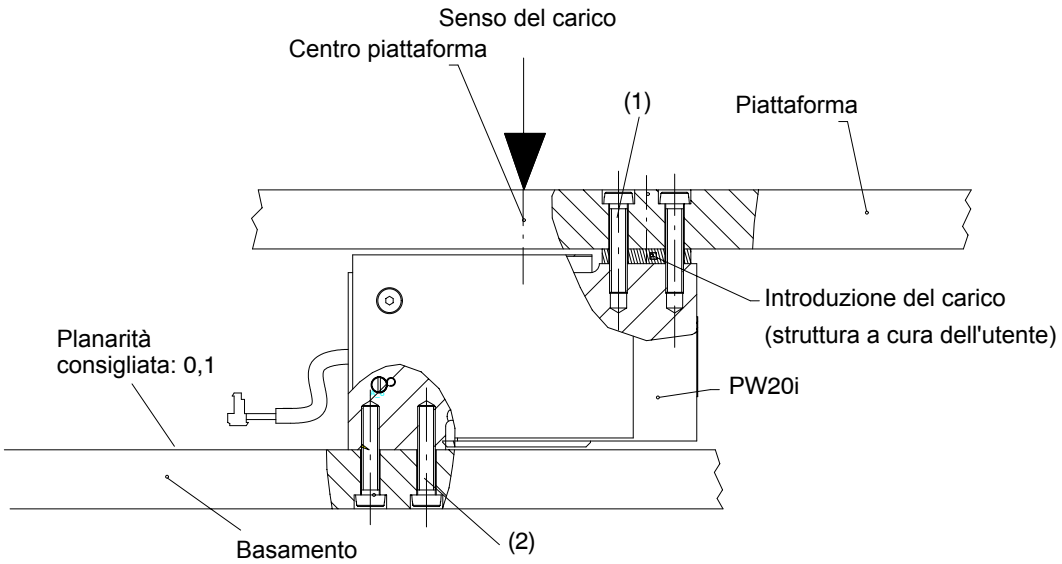

1: Fissaggio della PW20i per introduzione del carico: 2 x M6; classe di resistenza 10.9; coppia di serraggio 10 N·m; max. profondità filetto 10 mm.
Planarità consigliata 0,1 mm sulle superfici di contatto

2: Fissaggio della PW20i al basamento: 2 x M6; classe di resistenza 10,9: coppia di serraggio 10 N·m; max. profondità filetto 10 mm

4 Collegamento elettrico

Contatto	Colore	RS-232	RS-485
1	rosso	12...30 V	12...30 V
2	bianco	GND	GND
3	blu	TXD	TA
4	verde	—	RA
5	nero	—	TB
6	grigio	RXD	RB
9	giallo	Trigger	Trigger
8		libero	

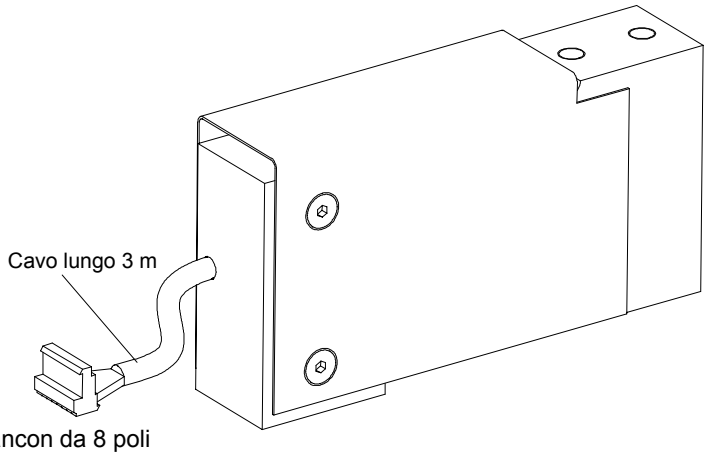

5 Interfaccia

Le celle di carico PW20i vengono fornite, a scelta, con interfaccia RS-232 od RS-485. Per ambedue le interfaccia si può impostare il Baudrate da 1200 a 115200 Baud. Quale massa di riferimento, tutti i segnali dell'interfaccia usano la massa di alimentazione della cella di carico PW20i. La interfaccia RS-232 è idonea ad una connessione punto a punto (una cella di carico PW20i ad una interfaccia). Sono necessari solo i segnali RxD (Receive Data), TxD (Transmit Data) e la massa GND.

Tensione di alimentazione ed Interfaccia, PW20i versione RS-232

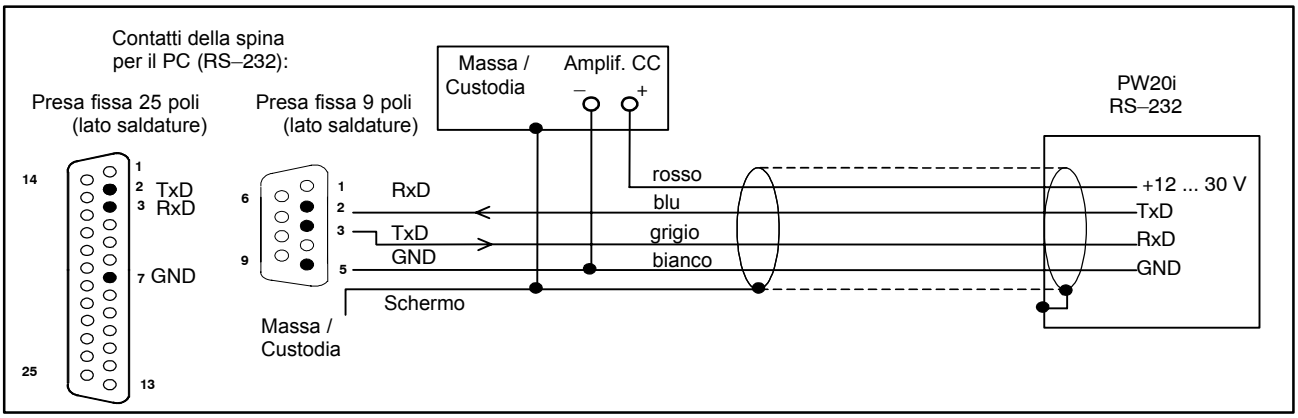

Connessione di più celle di carico al calcolatore mediante Bus RS-485

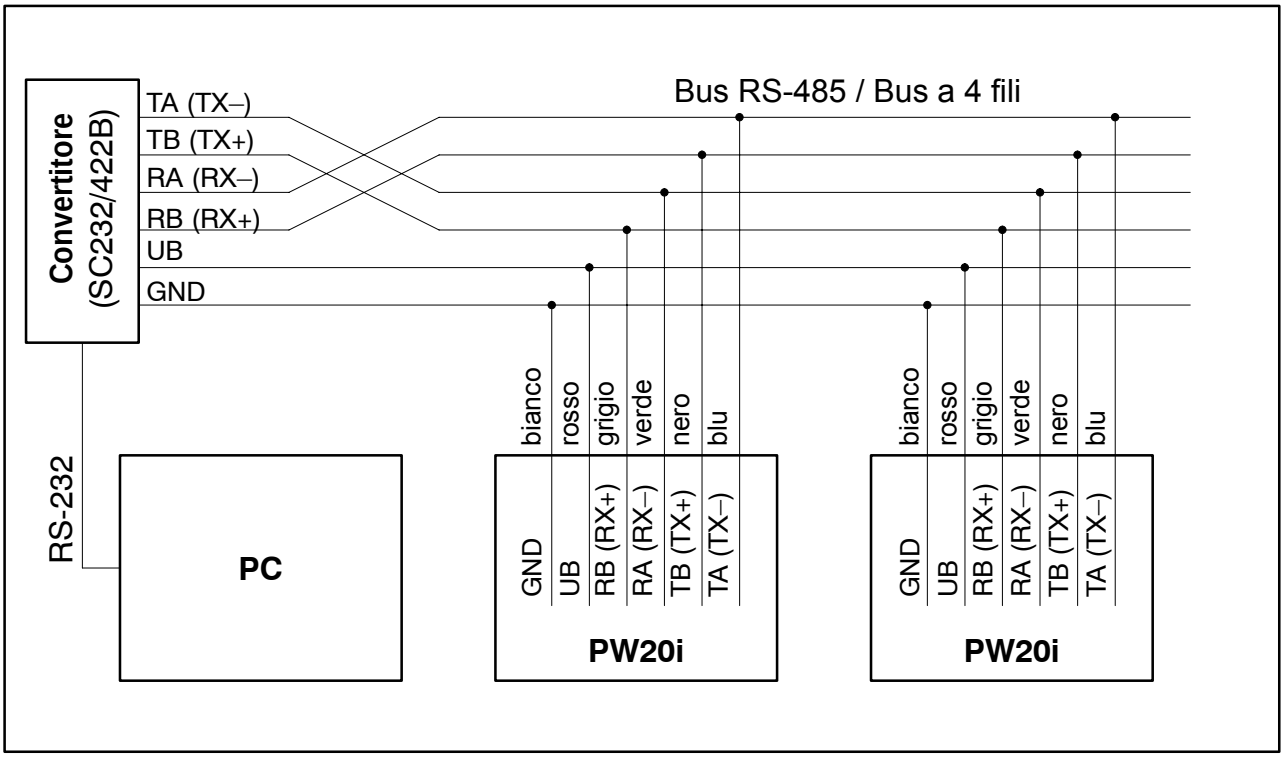

Per comunicare con uno strumento esterno, si deve collegare il suo conduttore TxD con quello RxD della PW20i, e viceversa.

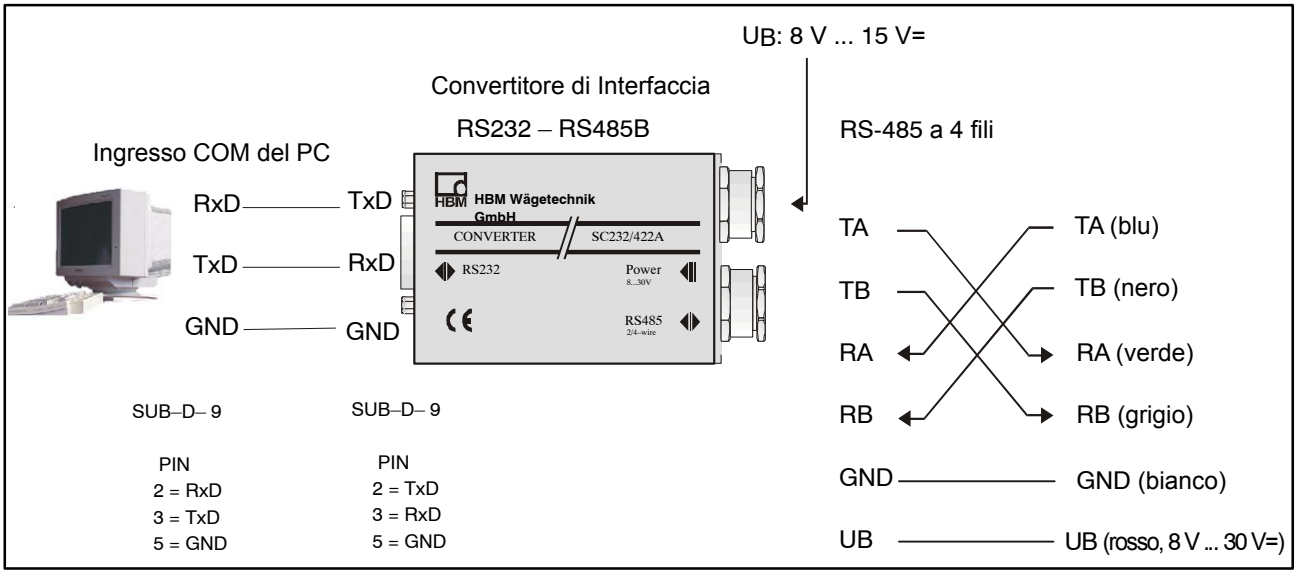

Software AED_Panel32 per PC (esempio di raffigurazione sullo schermo)

- Documentazione della meccanica e dell'elettronica
- Documentazione dei codici di comando per comunicare con la cella di carico PW20i
- Pacchetto di software per impostazione parametri ed analisi dinamica del sistema di pesatura

Campo indirizzi per la selezione delle celle di carico e per l'impostazione di Baudrate, Indirizzo ed Interfaccia

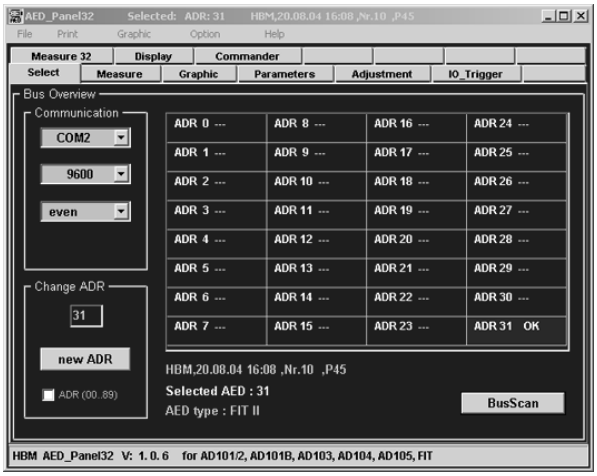

Visualizzatore dei valori misurati, cadenza di misura ed impostazione del filtro

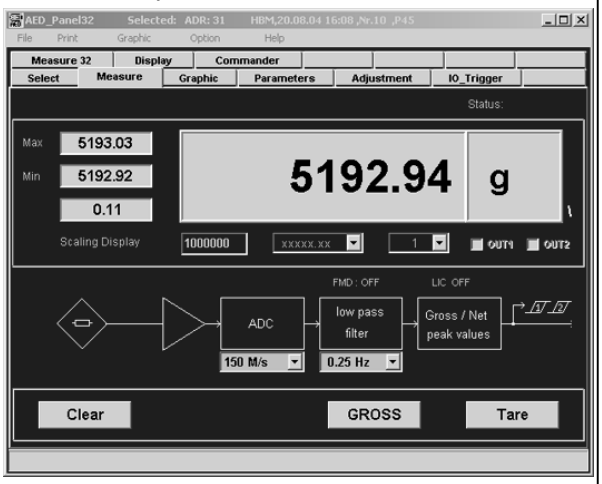

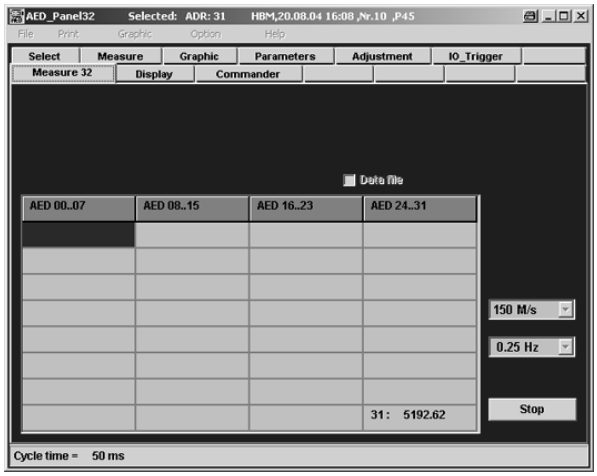

Misurazione di Bus fino a 32 membri

Raffigurazione grafica dei valori di allarme

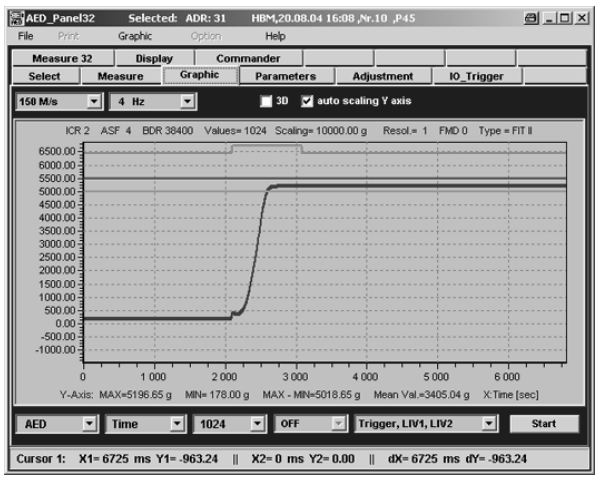

Raffigurazione grafica dell'andamento del transitorio (qui con trigger di livello)

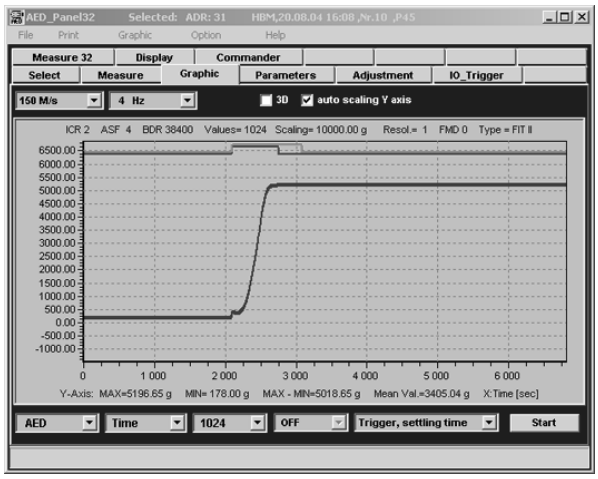

Impostazione di due allarmi con isteresi e Trigger di livello

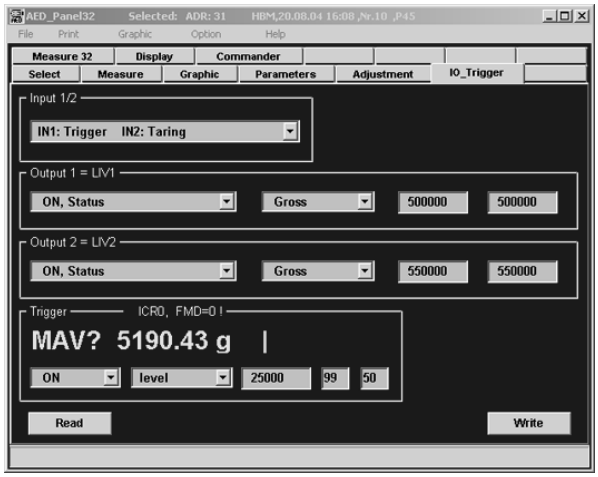

Analisi in frequenza (analisi di Fourier)

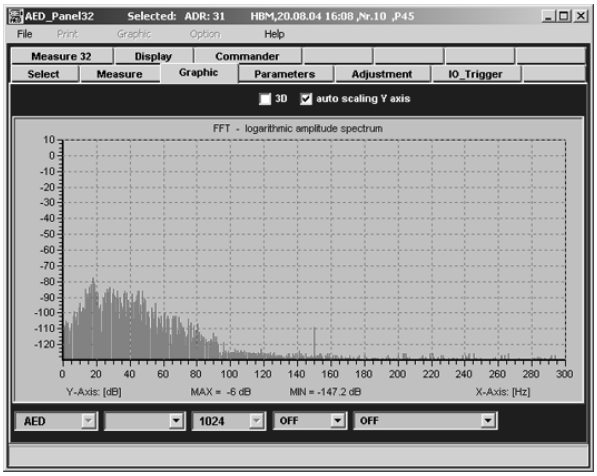

Segnale di un Chekweigher in funzione

non filtrato

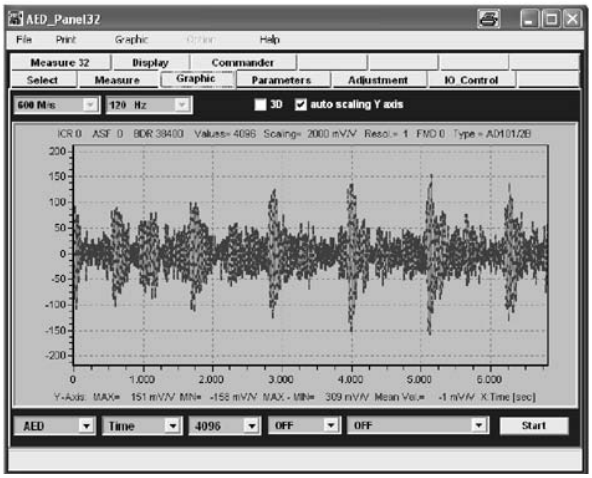

filtrato

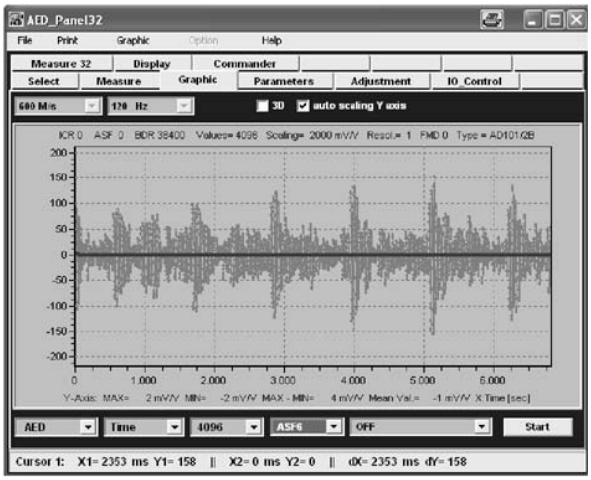

Ulteriori informazioni si trovano nei prospetti dati, nelle note applicative e nella documentazione tecnica completa, incluso il programma Panel, sul CD di sistema: 1-FIT-AED-DOC. Il programma AED_Panel32 si può scaricare nche da: www.hbm.com − *Produkte & Service − Software.*

Il vostro interlocutore in Europa:

Technical Support Center (TSC),
Tel.: 0049 6151-803 666, Fax: 0049 6151-803 288
e-mail: tsc@hbm.com

Il vostro interlocutore in America:

R. Chevalier,
Tel.: 1-508-624-4500 ext. 420 or 1-800-578-4260 ext. 420 (toll-free), Fax: 1-508-485-7480
e-mail: robert.chevalier@hbm.com

Il vostro interlocutore in Asia:

Asia-Pacific Technical Service Center (ATSC),
Tel.: +86-512-6824 6883, Fax: +86-512-682 554 22
e-mail: atsc@hbm.com.cn

Riserva di modifica.
Tutti i dati descrivono i nostri prodotti in forma generica.
Pertanto essi non costituiscono alcuna garanzia formale e
non possono essere la base di alcuna nostra responsabilità.

I2507-1.0 it

HBM Italia srl

Via Pordenone, 8 I 20132 Milano - MI
Tel.: +39 0245471616; Fax: +39 0245471672
E-mail: info@it.hbm.com ; support@it.hbm.com
Internet: www.hbm.com ; www.hbm-italia. it

HBM
measurement with confidence