C4

力変換器

measurement with confidence

定格力：
20kN～500kN

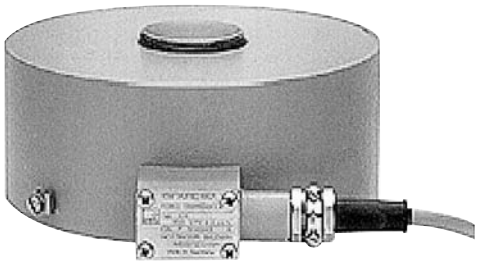

特徴

- 圧縮用高精度力変換器
- EN 10002-3準拠のDKD校正による計測器等級付け可能（オプション）
- 国際的な力標準にトレーサブル
- 優れた長時間安定性

外形寸法（単位：mm）

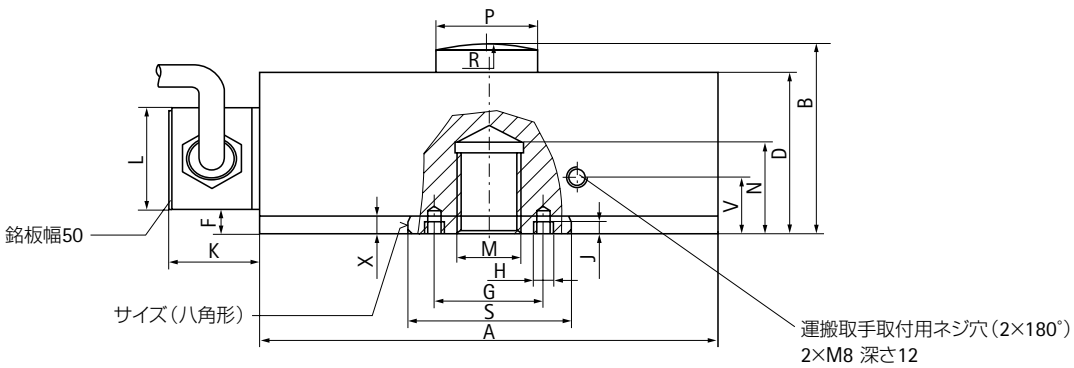

型式	∅A	B	D	F	G	H	J	M	N	R	∅S_{f7}	V	X	SW	K	L	∅$P_{-0.1}$
C4/20kN	115	54.5	47	7.3				M16	27	60	40		5.3	38			25
C4/50kN	120	60.2	55	10.2	–	–	–	M20×1.5	28	160	48	–	8.2	45	22	30	26
C4/100kN	146	74.2	69	12.2				M30×2	37	300	62		10.2	59			40
C4/200kN	180	94.2	89	13.1	68	M6	6	M39×2	45		76		11.1	73			50
C4/500kN	275	159	145	21	118	M8	8	M72×4	87	400	140	35	20	134	32	43	64

仕様

型式			C4				
VDI SP2638に準拠した仕様値							
定格力	F_{nom}	kN	20	50	100	200	500
可能なEN 10002-3準拠の精度等級							
DKD校正証明書との組み合わせ			0.5				1
定格感度	C_{nom}	mV/V	2				
相対感度偏差	d_c	%	0.1				
ゼロ信号公差	$d_{s.o}$	%	0.5				
相対ゼロ点補正（相対ゼロ誤差）	f_o	%	＜±0.02				
計測範囲（$0.2F_{nom}$～F_{nom}）で							
取付位置を変えない場合の偏差（typ.）	b_{rg}	%	0.02				
取付位置を変えた場合の偏差（typ.）	b_{rv}	%	0.03				
ヒステリシス（$0.2F_{nom}$～F_{nom}）	u	%	0.1				0.3
非直線性	d_{lin}	%	0.02				0.03
10Kあたりの感度に対する温度影響	TK_c	%	0.01				
10Kあたりのゼロ点に対する温度影響	TK_o	%	0.015				
横力による影響（横力10%F_{nom}）[1]	d_Q	%	0.03				
偏心1mmあたりの影響	d_E	%	0.01		0.005		
周囲気圧10mBARによるゼロ点の影響	P_{KQ}	%	0.015	0.006	0.004	0.002	0.001
クリープ30分後の影響	d_{crF+E}	%	0.02				
入力抵抗	R_e	Ω	＞345				
出力抵抗	R_a	Ω	356±0.3				
絶縁抵抗	R_{is}	Ω	$>5\times10^9$				
参照ブリッジ印加電圧	V_{ref}	V	5				
ブリッジ印加電圧範囲	$B_{U.G}$	V	0.5～12				
温度補償範囲	$B_{t.nom}$	℃	＋10～＋40				
許容温度範囲	$B_{t.G}$	℃	－30～＋85				
保存温度範囲	$B_{t.S}$	℃	－50～＋85				
標準温度	t_{ref}	℃	＋23				
許容力	(F_G)	%	150				
限界力	(F_L)	%	150				
破壊力	(F_B)	%	250				
静的限界横力	(F_Q)	%	30				
定格力に於ける変位	S_{nom}	mm	0.2		0.25	0.28	0.45
固有振動数	f_G	kHz	4.1	4.5	3.4	3.6	2.5
質量（概算）		kg	1.8	2.4	5.5	11.2	42
相対許容振動応力	F_{rb}	%	70			50	
ケーブル長、6線式		m	6				
DIN EN 60529の保護等級			IP 67				

[1] 力導入点による

アクセサリ：（別売）

EDO3：DIN EN 10002-3またはISO/FDIS 376に準拠した校正等の高精度計測用

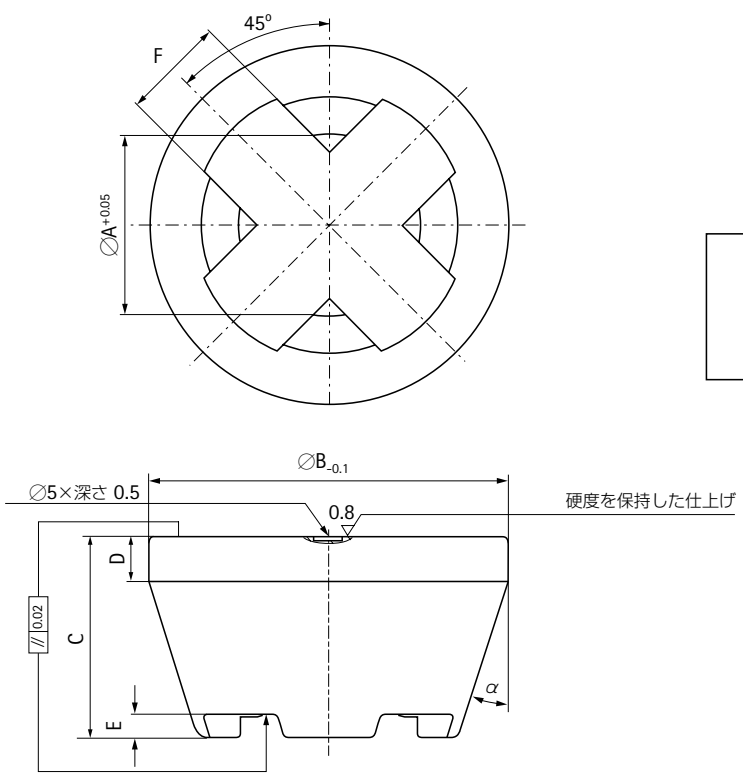

EPO3 工業標準計測用

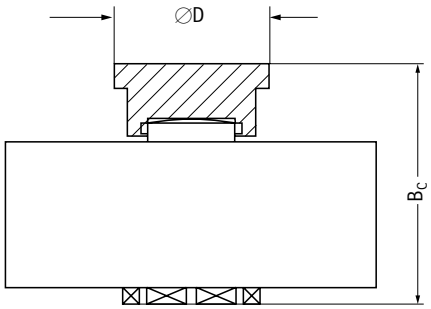

EDO3　受け金具

型式	受け金具	質量 [kg]	∅A	∅B	C	D	E	F	F
C4/20kN	EDO3/20kN	0.34	25.2	48	27	8	3	12	18°
C4/50kN	EDO3/50kN		26.2						
C4/100kN	EDO3/100kN	1.58	40.2	80	45	10	5	23	
C4/200kN	EDO3/200kN		50.2						
C4/500kN	EDO3/500kN	4.35	64.2	112	62	15	6	30	15°

EPO3　受け金具

型式	受け金具	質量 [kg]	B_C	∅D
C4/20kN	EPO3/5T	0.10	70	45
C4/50kN	EPO4/50kN	0.18	75	
C4/100kN	EPO4/100kN	0.40	109.5	90
C4/200kN	EPO4/200kN	1.26	129	
C4/500kN	EPO3/100T	5.80	214	

ケーブル配線色

6線式

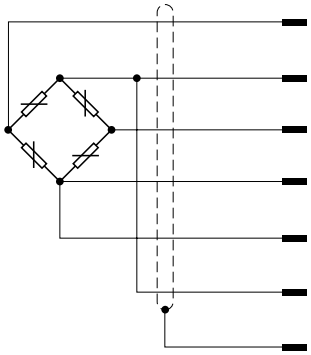

WH（白）	計測信号（＋）V_A
BK（黒）	印加電圧（－）V_B
RD（赤）	計測信号（－）V_A
BU（青）	印加電圧（＋）V_B
GN（緑）	センシング（＋）
GY（灰）	センシング（－）
シールド	シールドは変換器本体に短絡

スペクトリス株式会社HBM事業部
本　　部　〒330-0063 埼玉県さいたま市浦和区高砂2−2−3 さいたま浦和ビルディング 8F
TEL 048-814-0251（代）　FAX 048-814-0252
関西営業所　〒532-0003 大阪府大阪市淀川区宮原5−1−18 新大阪サンアールセンタービル 4F
TEL 06-6396-8507
URL www.hbm.com/jp　E-mail hbm-sales@spectris.co.jp

改良のため予告なしに変更が御座います。
全ての記述は、一般的な事柄であり、運用によってもたらされる結果について、弊社は特別な補償や責任は一切負いかねますので予めご了承願います。

03.05-04-00T