Giunti rigidi alla torsione ROBA-DS

per torsiometri a flangia T40

Dimensioni di montaggio
ROBA-DS per T40/200 N·m

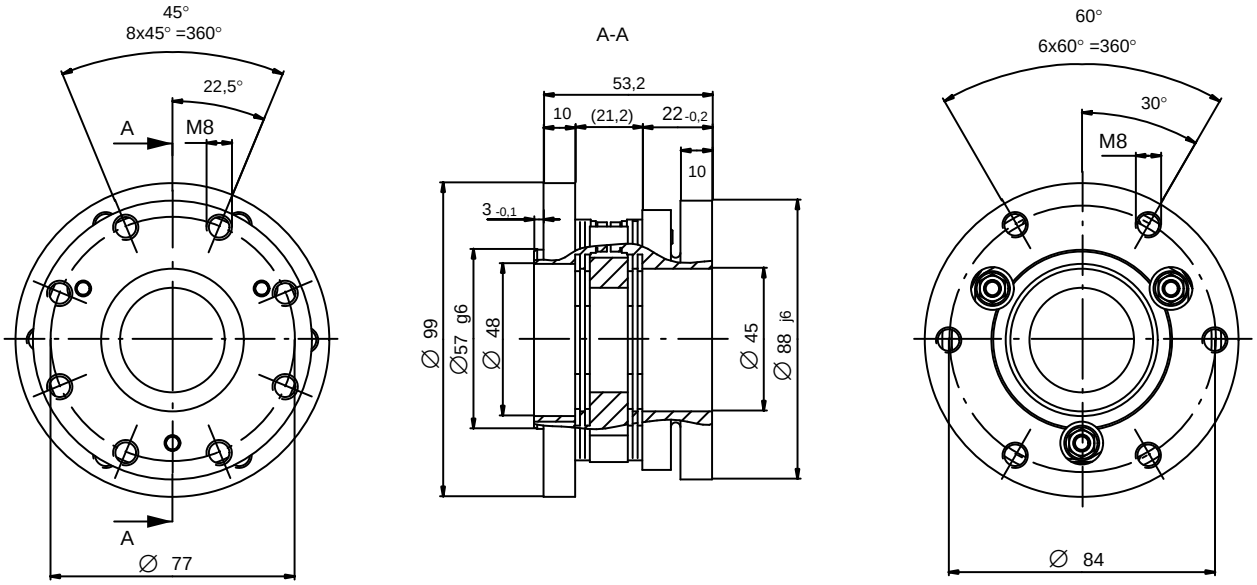

Dati tecnici

No. Cat. HBM: 1-4411.0110	**per T40, coppia nominale 200 N·m**		
Coppia nominale	T_{KN}	200	N m
Coppia limite	$T_{K\,max}$	400	N m
Ampiezza vibrazione (coppia) secondo DIN 50100 (picco-picco)	T_{KW}	400	N m
Cedevolezza assiale [1)]	$\Delta K_{a\,max}$	0,8	mm
Cedevolezza radiale [1)]	$\Delta K_{r\,max}$	0,2	mm
Cedevolezza angolare [1)]	$\Delta K_{W\,max}$	1,4	grd (°)
Indice elastico torsionale [1)]	$C_{T\,ges}$	$0{,}09 \times 10^6$	N m/rad
Massima velocità (giunto)	n_{max}	15000	min^{-1}
Momento d'inerzia	J	0,0017	kg m^2
Grado di equilibratura secondo ISO 1940		2,5	5000 min^{-1}
Massa (giunto)	m	1,42	kg
Rigidità assiale [1)]	c_a	290	N/mm
Rigidità radiale	c_r	2105	N/mm
Rigidità angolare [1)]	c_w	143	N m/rad

[1)] I valori dati si riferiscono al giunto completo

Dimensioni di montaggio
ROBA-DS per T40/500 N·m – T40/1 kN·m

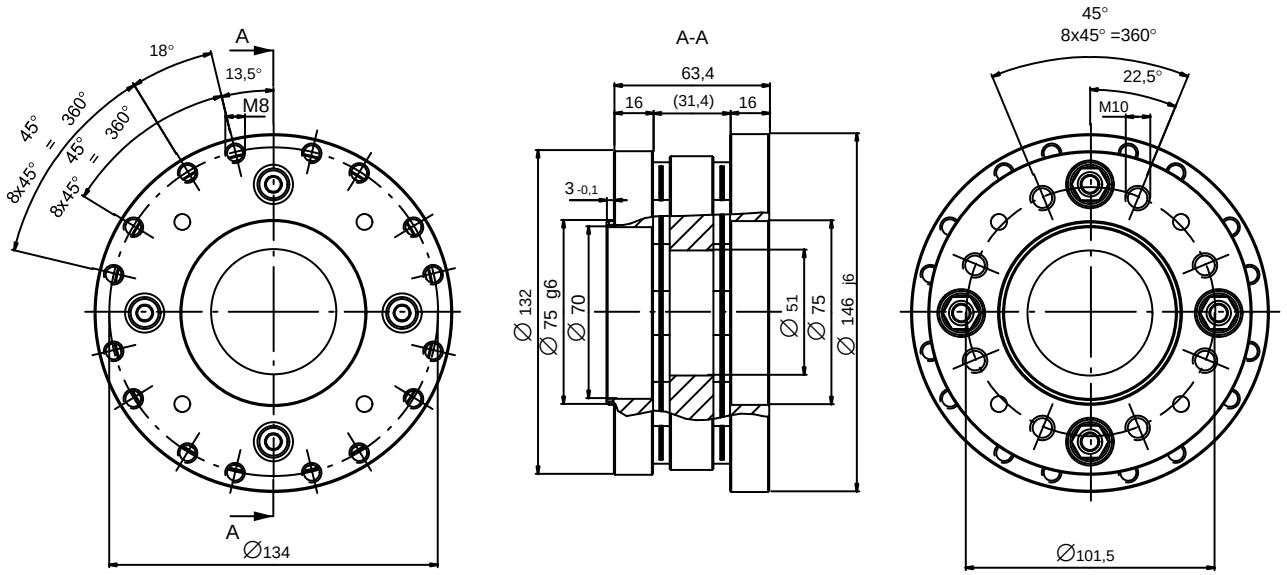

Dati tecnici

No. Cat. HBM: 1-4411.0111	per T40, coppia nominale 500 N·m – 1 kN·m		
Coppia nominale	T_{KN}	1000	N m
Coppia limite	$T_{K\,max}$	2000	N m
Ampiezza vibrazione (coppia) secondo DIN 50100 (picco-picco)	T_{KW}	2000	N m
Cedevolezza assiale [1)]	$\Delta K_{a\,max}$	1,1	mm
Cedevolezza radiale [1)]	$\Delta K_{r\,max}$	0,25	mm
Cedevolezza angolare [1)]	$\Delta K_{W\,max}$	1,2	grd (°)
Indice elastico torsionale [1)]	$C_{T\,ges}$	$0{,}9 \times 10^6$	N m/rad
Massima velocità (giunto)	n_{max}	12000	min^{-1}
Momento d'inerzia	J	0,0121	kg m^2
Grado di equilibratura secondo ISO 1940		2,5	5000 min^{-1}
Massa (giunto)	m	4,25	kg
Rigidità assiale [1)]	c_a	486	N/mm
Rigidità radiale	c_r	7335	N/mm
Rigidità angolare [1)]	c_w	1077	N m/rad

[1)] I valori dati si riferiscono al giunto completo

Dimensioni di montaggio
ROBA-DS per T40/2 kN·m – T40/3 kN·m

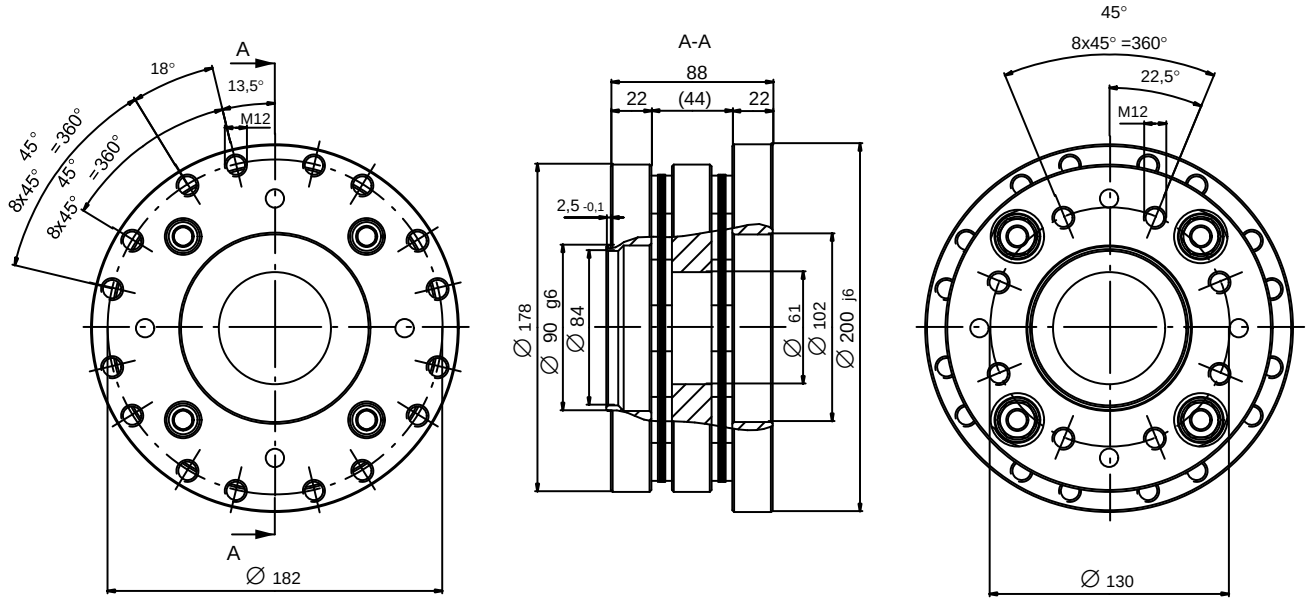

Dati tecnici

No. Cat. HBM: 1-4411.0112	per T40, coppia nominale 2 kN·m – 3 kN·m		
Coppia nominale	T_{KN}	3000	N m
Coppia limite	$T_{K\,max}$	4800	N m
Ampiezza vibrazione (coppia) secondo DIN 50100 (picco-picco)	T_{KW}	4800	N m
Cedevolezza assiale [1)]	$\Delta K_{a\,max}$	1,2	mm
Cedevolezza radiale [1)]	$\Delta K_{r\,max}$	0,25	mm
Cedevolezza angolare [1)]	$\Delta K_{W\,max}$	1	grd (°)
Indice elastico torsionale [1)]	$C_{T\,ges}$	$1{,}74 \times 10^6$	N m/rad
Massima velocità (giunto)	n_{max}	12000	min^{-1}
Momento d'inerzia	J	0,0577	kg m^2
Grado di equilibratura secondo ISO 1940		2,5	5000 min^{-1}
Massa (giunto)	m	11,17	kg
Rigidità assiale [1)]	c_a	850	N/mm
Rigidità radiale	c_r	14855	N/mm
Rigidità angolare [1)]	c_w	3490	N m/rad

[1)] I valori dati si riferiscono al giunto completo

Dimensioni di montaggio
ROBA-DS per T40/5 kN·m

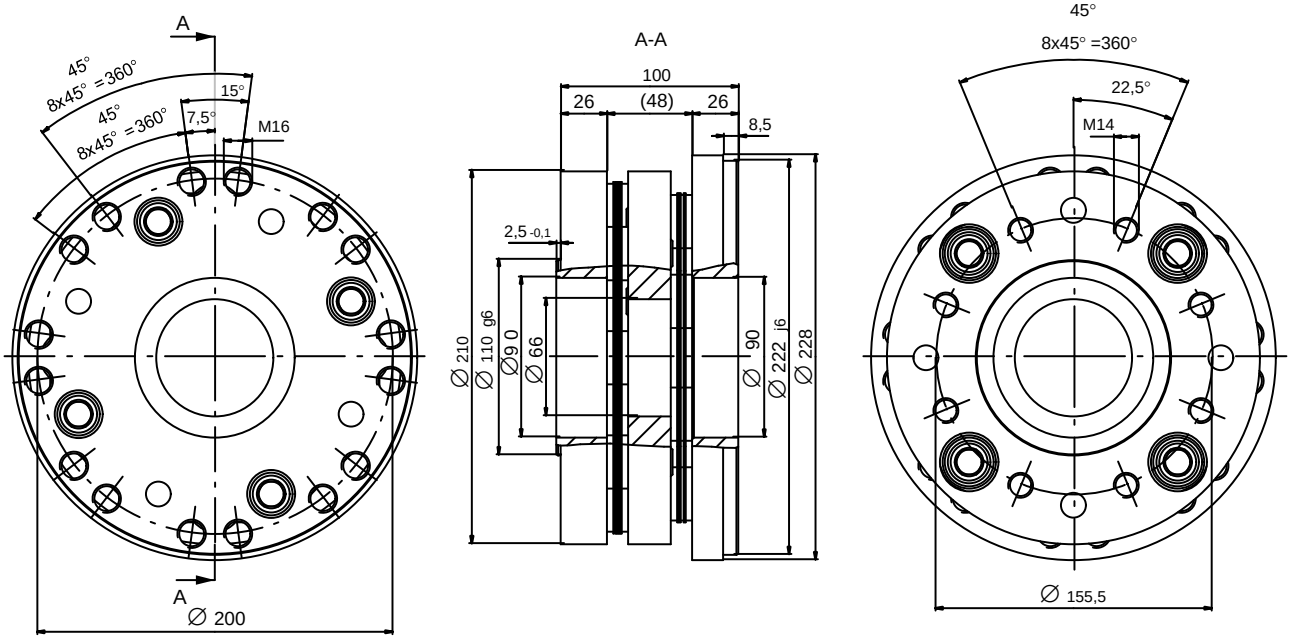

Dati tecnici

No. Cat. HBM: 1-4411.0113	per T40, coppia nominale 5 kN·m		
Coppia nominale	T_{KN}	5000	N m
Coppia limite	$T_{K\,max}$	8000	N m
Ampiezza vibrazione (coppia) secondo DIN 50100 (picco-picco)	T_{KW}	8000	N m
Cedevolezza assiale [1)]	$\Delta K_{a\,max}$	1,4	mm
Cedevolezza radiale [1)]	$\Delta K_{r\,max}$	0,35	mm
Cedevolezza angolare [1)]	$\Delta K_{W\,max}$	1	grd (°)
Indice elastico torsionale [1)]	$C_{T\,ges}$	$5{,}95 \times 10^6$	N m/rad
Massima velocità (giunto)	n_{max}	10000	min^{-1}
Momento d'inerzia	J	0,1223	kg m^2
Grado di equilibratura secondo ISO 1940		2,5	5000 min^{-1}
Massa (giunto)	m	18,57	kg
Rigidità assiale [1)]	c_a	730	N/mm
Rigidità radiale	c_r	15582	N/mm
Rigidità angolare [1)]	c_w	5625	N m/rad

[1)] I valori dati si riferiscono al giunto completo

Dimensioni di montaggio
ROBA-DS per T40/10 kN·m

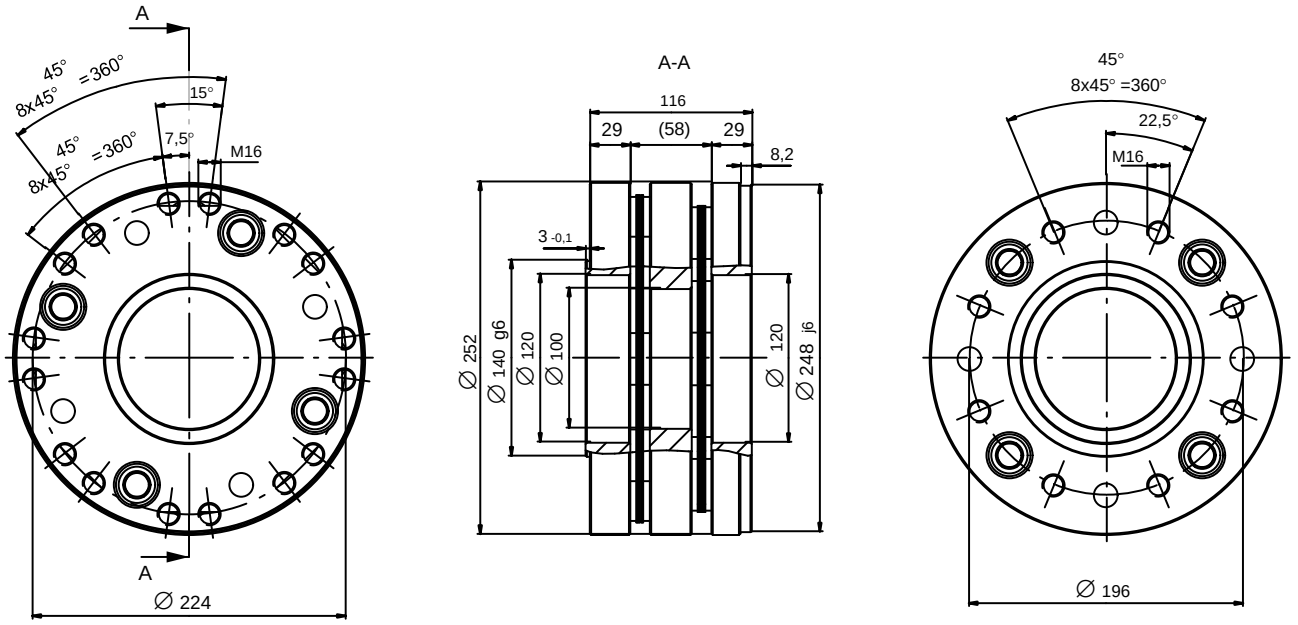

Dati tecnici

No. Cat. HBM: 1-4411.0114	per T40, coppia nominale 10 kN·m		
Coppia nominale	T_{KN}	10000	N m
Coppia limite	$T_{K\,max}$	16000	N m
Ampiezza vibrazione (coppia) secondo DIN 50100 (picco-picco)	T_{KW}	16000	N m
Cedevolezza assiale [1)]	$\Delta K_{a\,max}$	1,6	mm
Cedevolezza radiale [1)]	$\Delta K_{r\,max}$	0,4	mm
Cedevolezza angolare [1)]	$\Delta K_{W\,max}$	1	grd (°)
Indice elastico torsionale [1)]	$C_{T\,ges}$	$10{,}3 \times 10^6$	N m/rad
Massima velocità (giunto)	n_{max}	10000	min^{-1}
Momento d'inerzia	J	0,2635	kg m^2
Grado di equilibratura secondo ISO 1940		2,5	5000 min^{-1}
Massa (giunto)	m	28,08	kg
Rigidità assiale [1)]	c_a	1490	N/mm
Rigidità radiale	c_r	18424	N/mm
Rigidità angolare [1)]	c_w	9290	N m/rad

[1)] I valori dati si riferiscono al giunto completo

Disallineamento ammesso delle teste dell'albero

Se ci sono più disallineamenti contemporaneamente essi s'influenzano l'un l'altro, cioè i valori di disallineamento dipendono l'uno dall'altro. La somma dei disallineamenti effettivi in percentuale del valore massimo non può superare il 100 %, vedere l'esempio.

Disallineamento assiale del semigiunto	Disallineamento radiale del semigiunto	Disallineamento angolare, ΔK_W
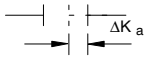 (mm)	(mm)	(gradi)

Esempio: 1-4111.0111 ROBA-DS 500 N·m

Ci sia un disallineamento assiale ΔK_a = 0,44 mm corrispondente al 40 % del valore massimo ammesso ΔK_a = 1,1 mm, contemporaneamente al disallineamento assiale ΔK_W = 0,36° corrispondente al 30 % del valore massimo ammesso ΔK_W = 1,2°.

Ne risulta un disallineamento radiale ancora ammissibile ΔK_r = 30 % valore massimo ΔK_r = 0,25 mm, cioè è ammessa una traslazione massima di 0,075 mm.

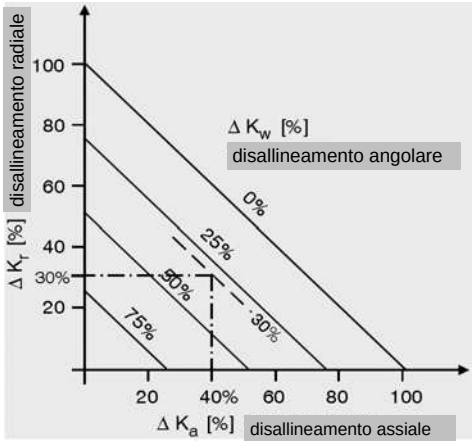

Norme valide: Caratteristiche dei giunti secondo DIN 740, Parte 2, Paragrafo 2.1. Grandezze di sollecitazione secondo DIN 740, Parte2, Paragrafi 2.2 e 3 (Progetto di giunti per applicazioni speciali). Giunti equilibrati dinamicamente secondo ISO 1940 (a 5000 m^{-1}). Versione: fosfatati con zinco.

Note generali sull'installazione

Il pacchetto di lamelle del giunto non può essere deformato oltre la cedevolezza ammessa specificata!

Posizione di montaggio

I giunti ROBA-DS possono operare coi torsiometri a flangia T40 installandoli in qualsiasi posizione (orizzontale o verticale). Quando l'installazione è in posizione verticale, attenzione a che le masse presenti nel macchinario non provochino il superamento della massima forza assiale ammessa.

Montaggio

Attenzione: Il giunto deve essere prima montato sul torsiometro e poi la combinazione venga inserita nel treno di alberi. Si possono impiegare solo le viti specificate nella Tabella 1.

Coppia nom. in N m	Numero di viti	Vite a testa cilindrica EN ISO 4762 nera / oleata / μ_{tot} = 0,125	Momento di serraggio in N m
200	6	M8x20 -10.9	34
500	8	M10x30 -10.9	67
1k			
2k		M12x40 -12.9	135
3k			
5k		M14x45 -12.9	215
10k		M16x50 -12.9	340

Tabella 1: Viti di accoppiamento del giunto al torsiometro a flangia T40

- Pulire e sgrassare le flange con un solvente (p.es. Acetone).
- Prima, stringere le viti in modo "a croce" con metà della coppia di serraggio. Indi, sempre in modo "a croce", stringerle alla piena coppia di serraggio (vedere nella Tabella 1 le coppie di serraggio prescritte).
- Ora inserire la combinazione nella linea d'alberi. Stringere le viti in modo "a croce", prima con metà della coppia di serraggio e poi con la coppia intera, ma sempre in modo "incrociato" (vedere nella Tabella 2 le coppie di serraggio prescritte).

Attenzione: Le viti di serraggio del lato utente non devono impedire la rotazione dei giunti (vedere la massima profondità delle viti nella Tabella 2). .

<table>
<tr><th>Coppia nom.</th><th>Numero di viti</th><th>Vite a testa cilindrica EN ISO 4762</th><th>Momento serraggio</th><th>Max. profondità avvitamento</th></tr>
<tr><td>in N m</td><td></td><td>nera / oleata / μ_{tot} = 0,125</td><td>in N m</td><td>in mm</td></tr>
<tr><td>200</td><td>8</td><td rowspan="2">M8 -10.9</td><td rowspan="3">34</td><td>10</td></tr>
<tr><td>500</td><td rowspan="6">16</td><td rowspan="2">16</td></tr>
<tr><td>1k</td><td rowspan="3">M12 -10.9</td></tr>
<tr><td>2k</td><td rowspan="2">115</td><td rowspan="2">22</td></tr>
<tr><td>3k</td></tr>
<tr><td>5k</td><td>M16 -10.9</td><td>290</td><td>26</td></tr>
<tr><td>10k</td><td>M16 -12.9</td><td>340</td><td>29</td></tr>
</table>

Tabella 2: Viti di accoppiamento del giunto al banco prova (lato utente)

© Hottinger Baldwin Messtechnik GmbH.
Riserva di modifica.
Tutti i dati descrivono i nostri prodotti in forma generica.
Pertanto essi non costituiscono alcuna garanzia formale e
non possono essere la base di alcuna nostra responsabilità.

HBM Italia srl

Via Pordenone, 8 · I 20132 Milano - MI · Italy
Tel.: +39 0245471616 · Fax: +39 0245471672
E-Mail: info@it.hbm.com · support@it.hbm.com
Internet: www.hbm.com · www.hbm-italia.it

measure and predict with confidence

HBM

B3068-1.0 de